(19)中华人民共和国国家知识产权局

(12)实用新型专利

(10)授权公告号 CN 204393057 U
(45)授权公告日 2015.06.17

(21)申请号 201520023900.8

(22)申请日 2015.01.14

(73)专利权人 南安市绿野沼气技术开发研究所
地址 362303 福建省泉州市南安市东田镇湖山村10组22号

(72)发明人 陈德利 蔡东孟 蔡锦村 蔡锦祥

(51)Int.Cl.
A01K 1/02(2006.01)
A01K 1/01(2006.01)
A01K 1/035(2006.01)

权利要求书1页 说明书2页 附图2页

(54)实用新型名称

易于收集粪便及排尿的养殖舍

(57)摘要

本实用新型公开了一种易于收集粪便及排尿的养殖舍，包括地板及围置在地板四侧的墙体，所述地板前侧至后侧呈向下倾斜，在其后侧与墙体的墙角底部设有连接沼气池的排水管，排水管的左侧至右侧呈向下倾斜；排水管上设有多个与地板顶面相通的渗水孔，各渗水孔上均设有筛网；所述后侧墙体上固定有一吸吮头，吸吮头连接有设在墙体内部的供水管；该养殖舍以倾斜式地面结构和倾斜式排水管结合设计，可使养殖舍内的尿水顺利的排出，避免了舍内潮湿和便于清理粪便，排水管为渗水式排水，可有效防止粪便进入沼气池，同时具有供水和防堵塞刷洗功能，使用非常方便，更加方便养殖管理作业。

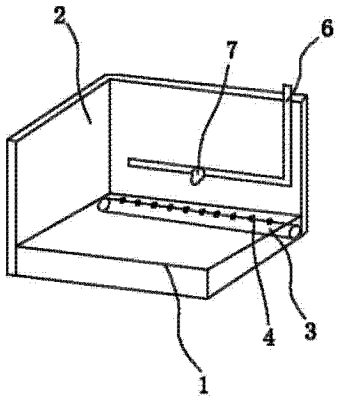

CN 204393057 U

1. 一种易于收集粪便及排尿的养殖舍，包括地板（1）及围置在地板（1）四侧的墙体（2），其特征在于：所述地板（1）前侧至后侧呈向下倾斜，在其后侧与墙体（2）的墙角底部设有连接沼气池的排水管（3），排水管（3）的左侧至右侧呈向下倾斜；排水管（3）上设有多个与地板（2）顶面相通的渗水孔（4），各渗水孔（4）上均设有筛网（5）；所述后侧墙体（2）上固定有一吸吮头（7），吸吮头（7）连接有设在墙体（1）内部的供水管（6）。

2. 根据权利要求 1 所述的易于收集粪便及排尿的养殖舍，其特征在于：所述筛网（2）上还设有堵塞感应装置（8）和电动旋转刷（9）。

3. 根据权利要求 1 所述的易于收集粪便及排尿的养殖舍，其特征在于：所述各渗水孔（4）的底部还设有防臭装置（10）。

4. 根据权利要求 1 所述的易于收集粪便及排尿的养殖舍，其特征在于：所述地板（1）和排水管（3）的倾斜角度大于 3 度。

5. 根据权利要求 1 所述的易于收集粪便及排尿的养殖舍，其特征在于：所述地板（1）由水泥浇制而成。

易于收集粪便及排尿的养殖舍

技术领域

[0001] 本实用新型涉及一种养殖舍，尤其是涉及一种易于收集粪便及排尿的养殖舍。

背景技术

[0002] 养殖舍是养殖猪、牛、羊等牲畜的基本设备之一，牲畜的吃喝拉撒睡都在养殖舍内。

[0003] 然而现有技术中的养殖舍普遍存在着不易排水排尿的问题，从而导致了养殖舍内过于潮湿，粪便难以清理，容易滋生细菌等问题，非常不利于牲畜的健康生长，其功能也过于单一，以满足不了目前养殖的使用需求。

实用新型内容

[0004] 为解决上述问题，本实用新型提出了一种结构合理，功能好，利于养殖管理的易于收集粪便及排尿的养殖舍。

[0005] 本实用新型所采用的技术方案是：一种易于收集粪便及排尿的养殖舍，包括地板及围置在地板四侧的墙体，所述地板前侧至后侧呈向下倾斜，在其后侧与墙体的墙角底部设有连接沼气池的排水管，排水管的左侧至右侧呈向下倾斜；排水管上设有多个与地板顶面相通的渗水孔，各渗水孔上均设有筛网；所述后侧墙体上固定有一吸吮头，吸吮头连接有设在墙体内部的供水管。

[0006] 进一步地，所述筛网上还设有堵塞感应装置和电动旋转刷。

[0007] 进一步地，所述各渗水孔的底部还设有防臭装置。

[0008] 进一步地，所述地板和排水管的倾斜角度大于 3 度。

[0009] 进一步地，所述地板由水泥浇制而成。

[0010] 本实用新型与现有技术相比较，其具有以下有益效果：

[0011] 本实用新型的易于收集粪便及排尿的养殖舍以倾斜式的地面结构和倾斜式的排水管结合设计，可使养殖舍内的尿水顺利的排出，避免了舍内潮湿和便于清理粪便，排水管为渗水式排水，可有效防止粪便进入沼气池，同时具有供水和防堵塞刷洗功能，使用非常方便，更加方便养殖管理作业，具有结构合理，清洁卫生，结实耐用和功能好等优点。

附图说明

[0012] 图 1 是本实用新型的结构示意图；

[0013] 图 2 是本实用新型渗水孔的剖面图。

[0014] 1- 地板；2- 墙体；3- 排水管；4- 渗水孔；5- 筛网；6- 供水管；7- 吸吮头；8- 堵塞感应装置；9- 电动旋转刷；10- 防臭装置。

具体实施方式

[0015] 如图 1 和图 2 所示的一种易于收集粪便及排尿的养殖舍，包括地板 1 及围置在地

板 1 四侧的墙体 2，所述地板 1 前侧至后侧呈向下倾斜，在其后侧与墙体 2 的墙角底部设有连接沼气池的排水管 3，排水管 3 的左侧至右侧呈向下倾斜；排水管 3 上设有多个与地板 2 顶面相通的渗水孔 4，各渗水孔 4 上均设有筛网 5；所述后侧墙体 2 上固定有一吸吮头 7，吸吮头 7 连接有设在墙体 1 内部的供水管 6。

[0016] 其中，所述筛网 2 上还设有堵塞感应装置 8 和电动旋转 9；所述各渗水孔 4 的底部还设有防臭装置 10；所述地板 1 和排水管 3 的倾斜角度大于 3 度；所述地板 1 由水泥浇制而成。

[0017] 本实用新型的易于收集粪便及排尿的养殖舍以倾斜式的地面结构和倾斜式的排水管结合设计，可使养殖舍内的尿水顺利的排出，避免了舍内潮湿和便于清理粪便，排水管为渗水式排水，可有效防止粪便进入沼气池，同时具有供水和防堵塞刷洗功能，使用非常方便，更加方便养殖管理作业，具有结构合理，清洁卫生，结实耐用和功能好等优点。

[0018] 上面所述的实施例仅仅是对本实用新型的优选实施方式进行描述，并非对本实用新型的构思和范围进行限定。

[0019] 在不脱离本实用新型设计构思的前提下，本领域普通人员对本实用新型的技术方案做出的各种变型和改进，均应落入到本实用新型的保护范围，本实用新型请求保护的技术内容，已经全部记载在权利要求书中。

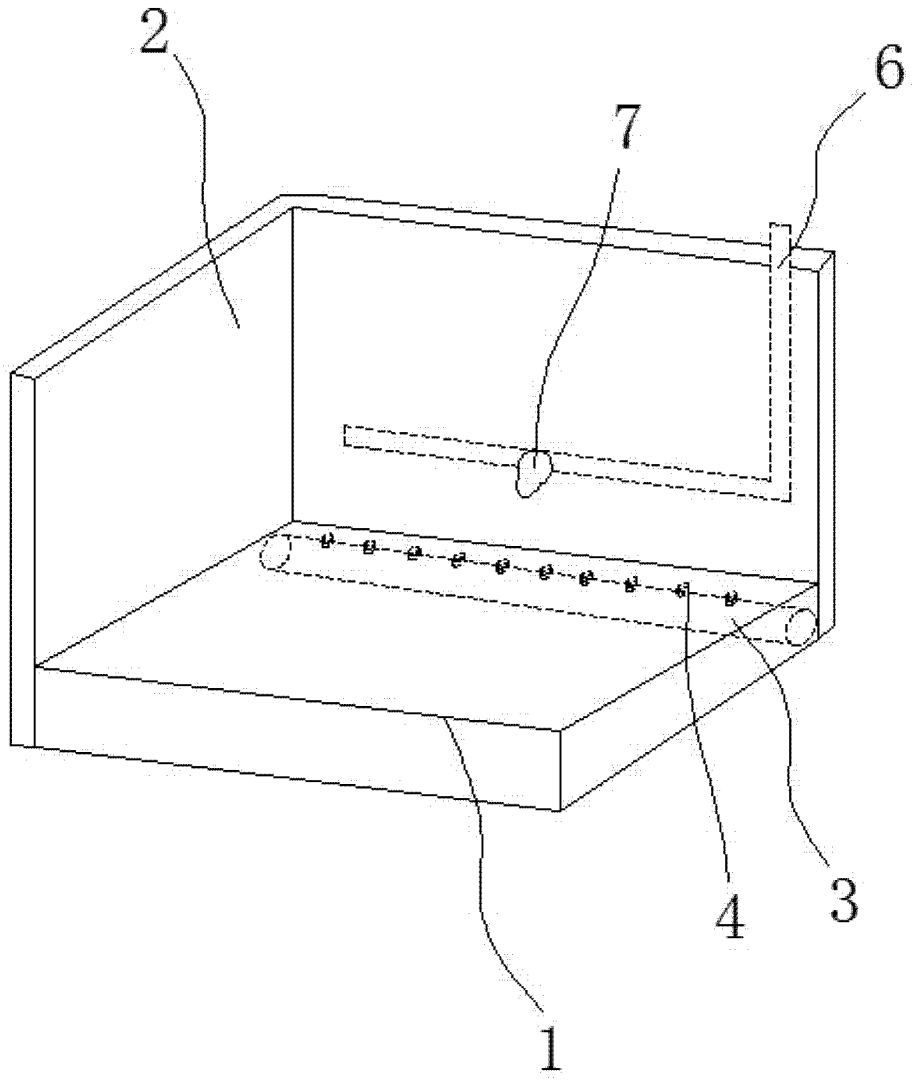

图 1

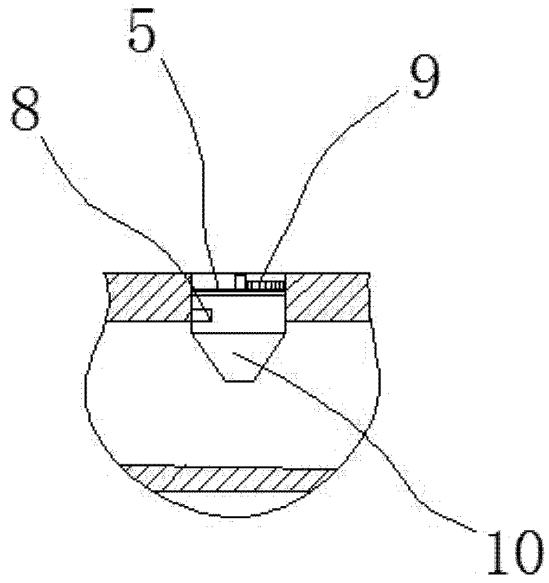

图 2