(19)国家知识产权局

(12)实用新型专利

(10)授权公告号 CN 217197581 U
(45)授权公告日 2022.08.16

(21)申请号 202220629464.9

(22)申请日 2022.03.21

(73)专利权人 温州天骄笔业有限责任公司
地址 325101 浙江省温州市温州瓯江口产业集聚区昆鹏街道瓯帆路1239号

(72)发明人 韩天培 张项

(74)专利代理机构 温州瓯越专利代理有限公司 33211
专利代理师 李祎帆

(51)Int.Cl.
B43K 29/013(2006.01)

权利要求书1页 说明书3页 附图4页

(54)实用新型名称

印章笔

(57)摘要

本实用新型公开了印章笔，包括有笔杆、设置于笔杆一端的印章机构、设置于笔杆内部的储墨机构，所述印章机构包括有设置于笔杆一端的印章座、设置于印章座一端的印章块、对印章块和储墨机构之间进行输墨连接的输墨部件，所述印章座由透明材质制成，所述输墨部件穿设在印章座内。本实用新型的印章笔在使用时不容易对纸面造成遮挡，并且具有更美观的外形。

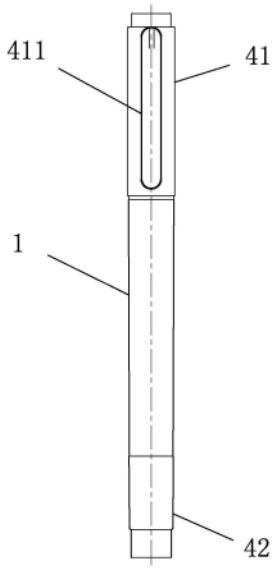

CN 217197581 U

1.一种印章笔,包括有笔杆、设置于笔杆一端的印章机构、设置于笔杆内部的储墨机构,其特征在于:所述印章机构包括有设置于笔杆一端的印章座、设置于印章座一端的印章块、对印章块和储墨机构之间进行输墨连接的输墨部件,所述印章座由透明材质制成,所述输墨部件穿设在印章座内。

2.根据权利要求1所述的印章笔,其特征在于:所述印章座的一端设置有安装槽,所述印章块的一端为印章面,印章块的另一端嵌装并固定于该安装槽中,印章座还包括有连通所述安装槽和其另一端的安装孔,所述输墨部件插装固定在所述安装孔中。

3.根据权利要求2所述的印章笔,其特征在于:所述输墨部件包括有沿长度方向连接的第一延伸段和第二延伸段,第一延伸段相对第二延伸段具有更小的宽度,第一延伸段插装固定于所述安装孔中并与印章块配合输墨连接,第二延伸段穿设于笔杆内并与储墨机构配合输墨连接。

4.根据权利要求3所述的印章笔,其特征在于:所述印章块的另一端设置有凹孔,第一延伸段的端部插装于所述凹孔中。

5.根据权利要求3所述的印章笔,其特征在于:所述储墨机构为卷包芯,第二延伸段的端部插装于卷包芯内。

6.根据权利要求1所述的印章笔,其特征在于:所述印章座和印章块均具有能够沿笔杆的轴心旋转对称的形状,所述输墨部件穿设在印章座的中心位置。

7.根据权利要求1所述的印章笔,其特征在于:所述印章座的另一端和笔杆一端之间为插接固定配合。

8.根据权利要求1所述的印章笔,其特征在于:包括有与笔杆一端能够拆卸的连接的第一笔帽,第一笔帽为透明材质,第一笔帽具有笔夹。

9.根据权利要求1所述的印章笔,其特征在于:包括设置于笔杆另一端的笔头、与笔杆另一端能够拆卸的连接的第二笔帽,该笔头与储墨机构输墨连接。

印章笔

技术领域

[0001] 本实用新型涉及一种印章笔。

背景技术

[0002] 传统的荧光笔一般仅具有书写和标记用途，功能较为单一。后来市面上出现了一种印章笔，该印章笔的一端具有传统荧光笔的头部，能够用于进行书写和标记，另一端则具有印章，能够在纸页上盖上好看的图案，深受年轻人的喜爱。

[0003] 现有技术中的印章笔一般包括有笔杆，笔杆中设置有储墨机构，笔杆的一端固定安装有印章块，印章块与储墨机构构成输墨连接，通过储墨机构持续不断的提供墨水，使印章笔能够长时间的进行使用。

[0004] 现有的印章笔，在使用印章时，笔杆会对纸面产生一定的遮挡，影响使用效果，而且其美观度有待提高。

实用新型内容

[0005] 针对现有技术的不足，本实用新型提供了一种使用不容易对纸面产生遮挡且外形更为美观的印章笔。

[0006] 为实现上述目的，本实用新型提供了一种印章笔，包括有笔杆、设置于笔杆一端的印章机构、设置于笔杆内部的储墨机构，所述印章机构包括有设置于笔杆一端的印章座、设置于印章座一端的印章块、对印章块和储墨机构之间进行输墨连接的输墨部件，所述印章座由透明材质制成，所述输墨部件穿设在印章座内。

[0007] 进一步地，所述印章座的一端设置有安装槽，所述印章块的一端为印章面，印章块的另一端嵌装并固定于该安装槽中，印章座还包括有连通所述安装槽和其另一端的安装孔，所述输墨部件插装固定在所述安装孔中。

[0008] 进一步地，所述输墨部件包括有沿长度方向连接的第一延伸段和第二延伸段，第一延伸段相对第二延伸段具有更小的宽度，第一延伸段插装固定于所述安装孔中并与印章块配合输墨连接，第二延伸段穿设于笔杆内并与储墨机构配合输墨连接。

[0009] 进一步地，所述印章块的另一端设置有凹孔，第一延伸段的端部插装于所述凹孔中。

[0010] 进一步地，所述储墨机构为卷包芯，第二延伸段的端部插装于卷包芯内。

[0011] 进一步地，所述印章座和印章块均具有能够沿笔杆的轴心旋转对称的形状，所述输墨部件穿设在印章座的中心位置。

[0012] 进一步地，所述印章座的另一端和笔杆一端之间为插接固定配合。

[0013] 进一步地，所述印章笔包括有与笔杆一端能够拆卸的连接的第一笔帽，第一笔帽为透明材质，第一笔帽具有笔夹。

[0014] 进一步地，所述印章笔包括设置于笔杆另一端的笔头、与笔杆另一端能够拆卸的连接的第二笔帽，该笔头与所述储墨机构输墨连接。

[0015] 本实用新型的有益效果是:本实用新型的印章笔在使用时不容易对纸面产生遮挡,提高印章的使用效果。此外,由于印章座是采用透明材质制成,并且输墨部件穿设在印章座内,能够直观的观察到输墨部件的工作情况,还能够提高美观性。

附图说明

[0016] 图1为本实用新型实施例的结构图;

[0017] 图2为本实用新型实施例局部的结构图;

[0018] 图3为本实用新型实施例的剖视图;

[0019] 图4为图3的局部放大图。

具体实施方式

[0020] 本实用新型印章笔的实施例如图1-4所示:包括有笔杆1、设置于笔杆1一端的印章机构2、设置于笔杆1内部的储墨机构3,储墨机构3用于储存墨水,该墨水可供印章使用,所述印章机构2包括有设置于笔杆1一端的印章座21、设置于印章座21一端的印章块22、对印章块22和储墨机构3之间进行输墨连接的输墨部件23,所述输墨连接是指能够将储墨机构3中储存的墨水引导输送至印章块22并对其进行供墨,所述印章座21由透明材质制成,所述输墨部件23穿设在印章座21内,透明材质的印章座21能够减少对纸面的遮挡,提高盖章效果。此外由于输墨部件23穿设在印章座21内,可从印章座21的外侧直接看到输墨部件23,从而能够直观的观察到输墨部件23的工作情况(例如当墨水不足时,输墨部件23的颜色会变淡),而且还能够提高整体外观的美观性。

[0021] 所述印章座21的一端设置有安装槽211,所述印章块22的一端为印章面22a,印章块22的另一端嵌装并固定于该安装槽211中,可通过胶水进行加固,印章座21还包括有连通所述安装槽211和其另一端的安装孔212,所述输墨部件23插装固定在所述安装孔212中。

[0022] 所述输墨部件23包括有沿长度方向连接的第一延伸段231和第二延伸段232,第一延伸段231相对第二延伸段232具有更小的宽度,第一延伸段231插装固定于所述安装孔212中并与印章块22配合输墨连接,第二延伸段232穿设于笔杆1内并与储墨机构3配合输墨连接。采用第一延伸段231、第二延伸段232的结构设计,一方面第一延伸段231具有更小的宽度,不容易对视线产生遮挡,并且从外部观察能够直观的看到一根带有色彩的细线,能够提高美观性。宽度相对更大的第二延伸段232的设置能够提高与储墨机构3的连接效果。

[0023] 所述印章块22的另一端设置有凹孔221,第一延伸段231的端部插装于所述凹孔221中,采用这种连接方式,能够提高印章块22和第一延伸段231的接触面,进而提高墨水的输送效果。

[0024] 所述储墨机构3为卷包芯,第二延伸段232的端部插装于卷包芯内。

[0025] 所述印章座21和印章块22均具有能够沿笔杆1的轴心旋转对称的形状,例如从俯视角度或仰视角度其可以是正多边形、圆形、椭圆形、星形等,采用这样形状的印章座21和印章块22能够提高美观性,也符合消费者的个性化需求。

[0026] 所述输墨部件23穿设在印章座21的中心位置,能够进一步的提高外侧观察时的美观性,此外,还能够将墨水输送至印章块22的中心位置,使墨水能够均匀的扩散到印章块22的各处位置,从而使盖章图案的浓淡更为均匀。

[0027] 所述印章座21的另一端和笔杆1一端之间为插接固定配合，结构简单，方便进行安装。

[0028] 本实施例的印章笔还包括有与笔杆1一端能够拆卸的连接的第一笔帽41，第一笔帽41为透明材质，第一笔帽41具有笔夹411，第一笔帽41与笔杆1一端连接时能够对印章座21和印章块22形成保护作用，也能够防止墨水挥发。采用透明材质的第一笔帽41能够从外部直接观察到印章机构2，提高美观性。

[0029] 本实施例的印章笔包括设置于笔杆1另一端的笔头5、与笔杆1另一端能够拆卸的连接的第二笔帽42，该笔头5与储墨机构3输墨连接，笔头5可用于书写或标记，印章块22和笔头5由同一个储墨机构3进行供墨，简化印章笔的整体结构复杂程度，降低生产成本。

[0030] 以上实施例，只是本实用新型优选地具体实施例的一种，本领域技术人员在本实用新型技术方案范围内进行的通常变化和替换都包含在本实用新型的保护范围内。

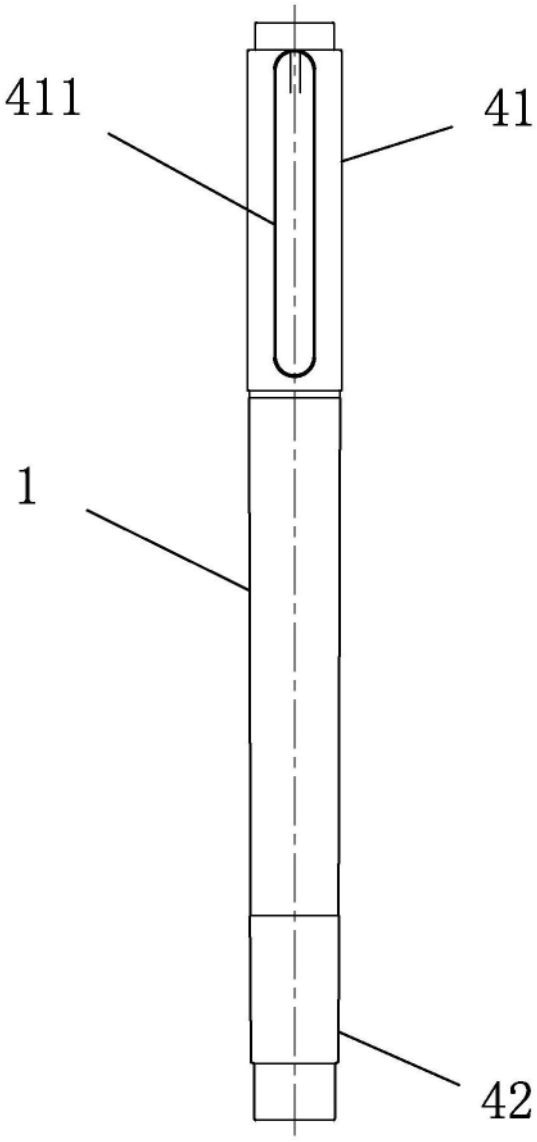

图1

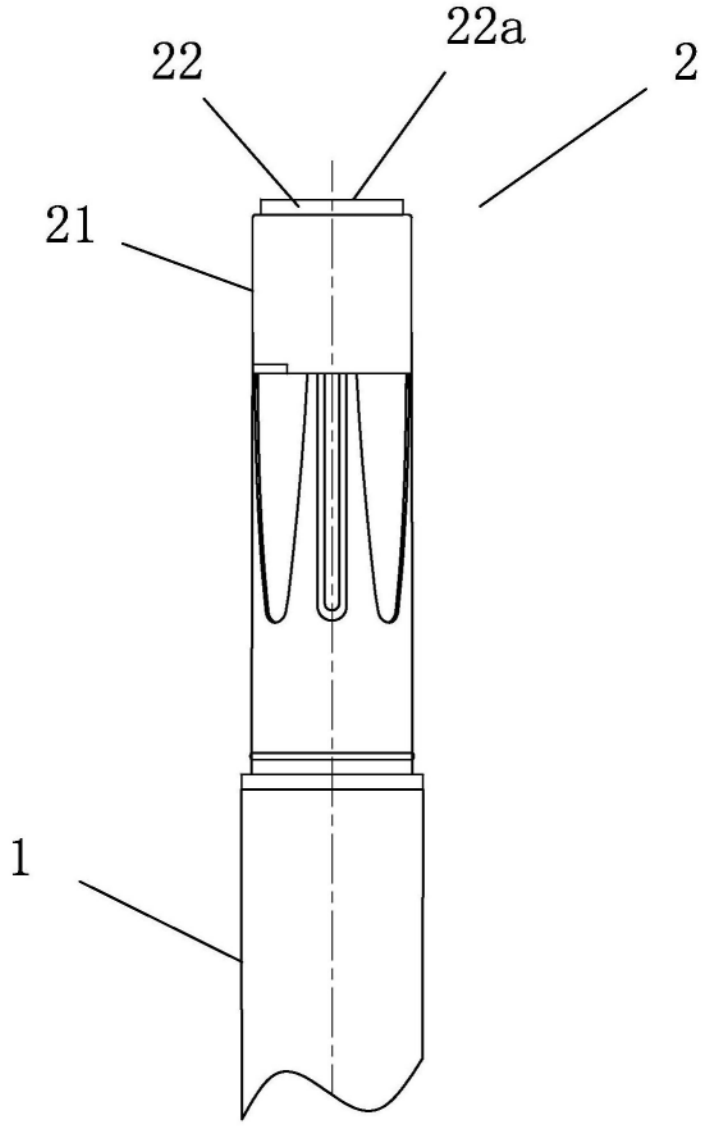

图2

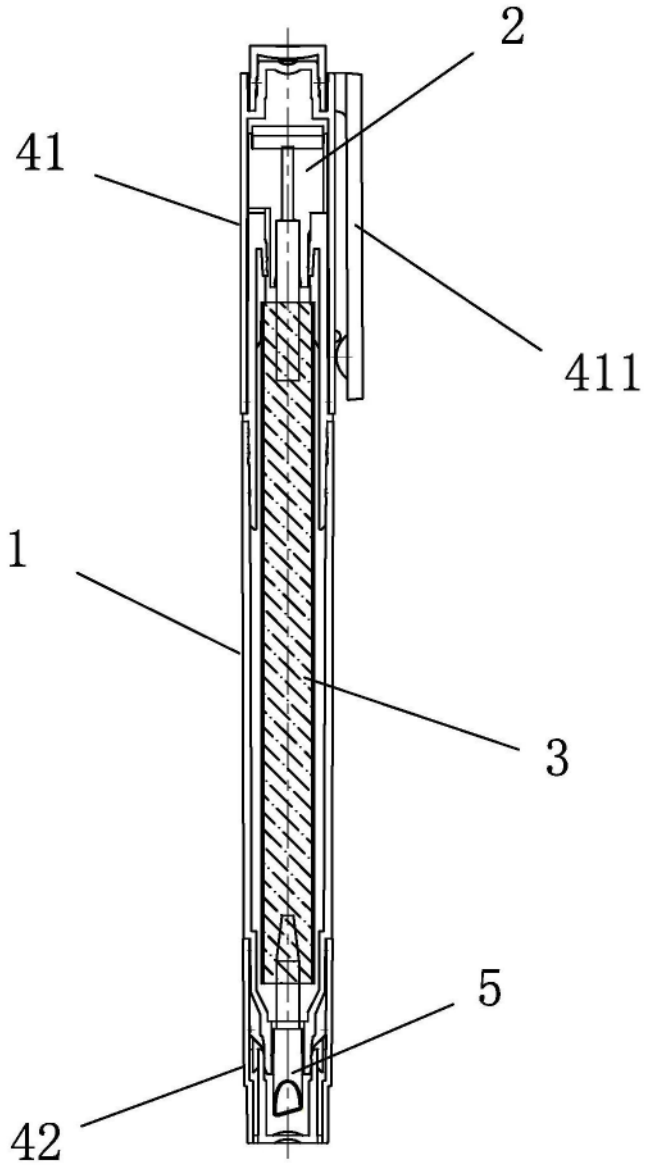

图3

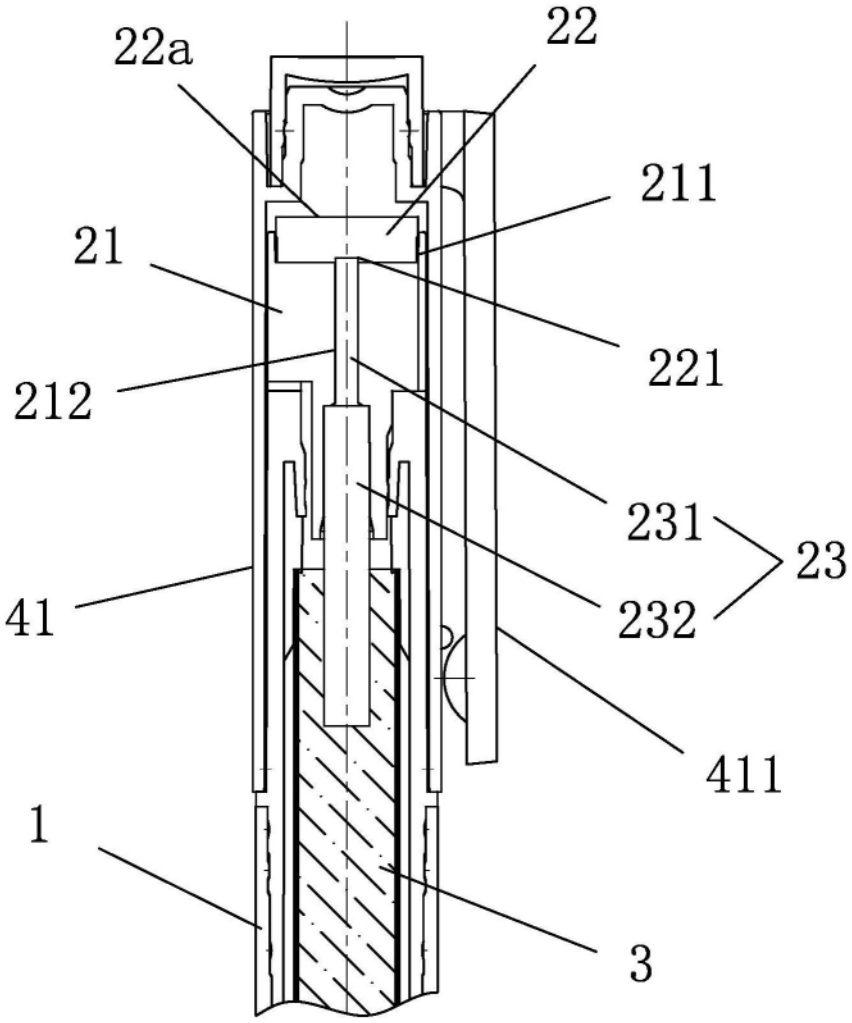

图4