(19)中华人民共和国国家知识产权局

(12)实用新型专利

(10)授权公告号 CN 201863569 U
(45)授权公告日 2011.06.15

(21)申请号 201020603334.5

(22)申请日 2010.11.11

(73)专利权人 刘禹辛
地址 110003 辽宁省沈阳市和平区文化路6号沈阳市青少年知识产权科普教育基地(沈阳市青年科技发展中心)转新民师范附属小学

(72)发明人 刘禹辛

(51)Int.Cl.
B43K 29/087(2006.01)
B43K 29/08(2006.01)
B43K 29/20(2006.01)

权利要求书 1 页 说明书 2 页 附图 1 页

(54)实用新型名称

多功能笔

(57)摘要

多功能笔属于书写器具与其他用品的组合组技术领域，是涉及笔结构的改进。本实用新型提供一种具有显示时间和测量功能的多功能笔。本实用新型采用如下技术方案，本实用新型包括笔身、电子表和笔头，其结构要点笔身上设置有电子表的显示屏和刻度表，所述电子表的其余部分设置在笔身内部。

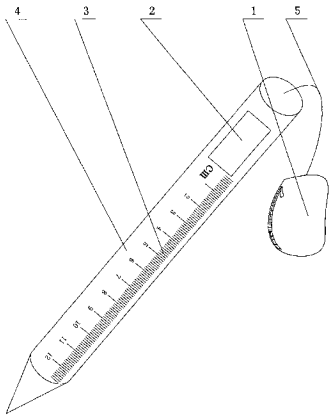

CN 201863569 U

1. 多功能笔，包括笔身 (4)、电子表和笔头，其特征在于笔身 (4) 上设置有电子表的显示屏 (2) 和刻度表 (3)，所述电子表的其余部分设置在笔身 (4) 内部。

2. 根据权利要求 1 所述多功能笔，所述笔身 (4) 末端与连接绳 (5) 一端相连，连接绳 (5) 另一端与储物袋 (1) 相连。

多功能笔

技术领域

[0001] 本实用新型按国际专利分类表 (IPC) 划分属于作业、运输部，书写或绘图器具；办公用品大类，书写或绘图器具小类，书写器具与其他用品的组合组技术领域；更具体的说，是涉及笔结构的改进。

背景技术

[0002] 笔，是人类的一大发明，是供书写或绘画用的工具。多通过笔尖将带有颜色的固体或液体（墨水）在纸上或其他固体表面绘制符号或图画，也有利用固体笔尖的硬度比书写表面大的特性在表面刻出符号或图画。现今普遍使用的是签字笔和圆珠笔，绘制艺术底稿和画图则多用铅笔。

[0003] 目前，现有和曾有的关于笔的技术对笔的结构和功能做出了很有成效的努力，也曾设计过许多优秀的技术方案。如 2009 年中国专利局公告的由瑞教集团有限公司申报的，授权公告号为 CN201483955Y，中国专利号 (ZL) 为：200920192661.3 号的实用新型，名称是《笔》的实用新型专利，所采用的技术方案。在笔的技术方面，是一项很有价值的发明创造，它有效的解决了笔帽拔下后，插在笔尾，易磨损笔尾的技术问题，但是，还有许多不足：

[0004] 它无法解决笔不具备显示时间和测量的问题。

发明内容

[0005] 本实用新型就是针对上述问题，提供一种具有显示时间和测量功能的多功能笔。

[0006] 为实现上述目的，本实用新型采用如下技术方案，本实用新型包括笔身、电子表和笔头，其结构要点笔身上设置有电子表的显示屏和刻度表，所述电子表的其余部分设置在笔身内部。

[0007] 作为一种优选方案，本实用新型所述笔身末端与连接绳一端相连，连接绳另一端与储物袋相连。

[0008] 本实用新型有益效果

[0009] 1、有显示时间的功能

[0010] 本实用新型笔身上设置有电子表的显示屏，电子表的其余部分设置在笔身内部；通过查看电子表的显示屏便可知晓时间，所以，本实用新型有显示时间的功能。

[0011] 2、有测量功能

[0012] 本实用新型笔身上设置有刻度表；通过刻度表测量长度，所以，本实用新型有测量功能。

[0013] 3、有储物功能

[0014] 本实用新型笔身末端与连接绳一端相连，连接绳另一端与储物袋相连；储物袋有储物功能。

附图说明

[0015] 图 1 是本实用新型结构示意图。

具体实施方式

[0016] 为了使本实用新型所解决的技术问题、技术方案及有益效果更加清楚明白，以下结合附图及具体实施方式，对本实用新型进行进一步详细说明。应当理解，此处所描述的具体实施方式仅仅用以解释本实用新型，并不用于限定本实用新型。

[0017] 如图所示，本实用新型包括笔身 4、电子表和笔头，笔身 4 上设置有电子表的显示屏 2 和刻度表 3，所述电子表的其余部分设置在笔身 4 内部。

[0018] 所述笔身 4 末端与连接绳 5 一端相连，连接绳 5 另一端与储物袋 1 相连；便于存储物品。

[0019] 以上内容是结合具体的优选实施方式对本实用新型作的进一步详细说明，不能认定本实用新型的具体实施只局限于这些说明，对于本实用新型所属技术领域的普通技术人员来说，在不脱离本实用新型构思的前提下，还可以做出若干简单推演或替换，都应当视为属于本实用新型所提交的权利要求书确定的保护范围。

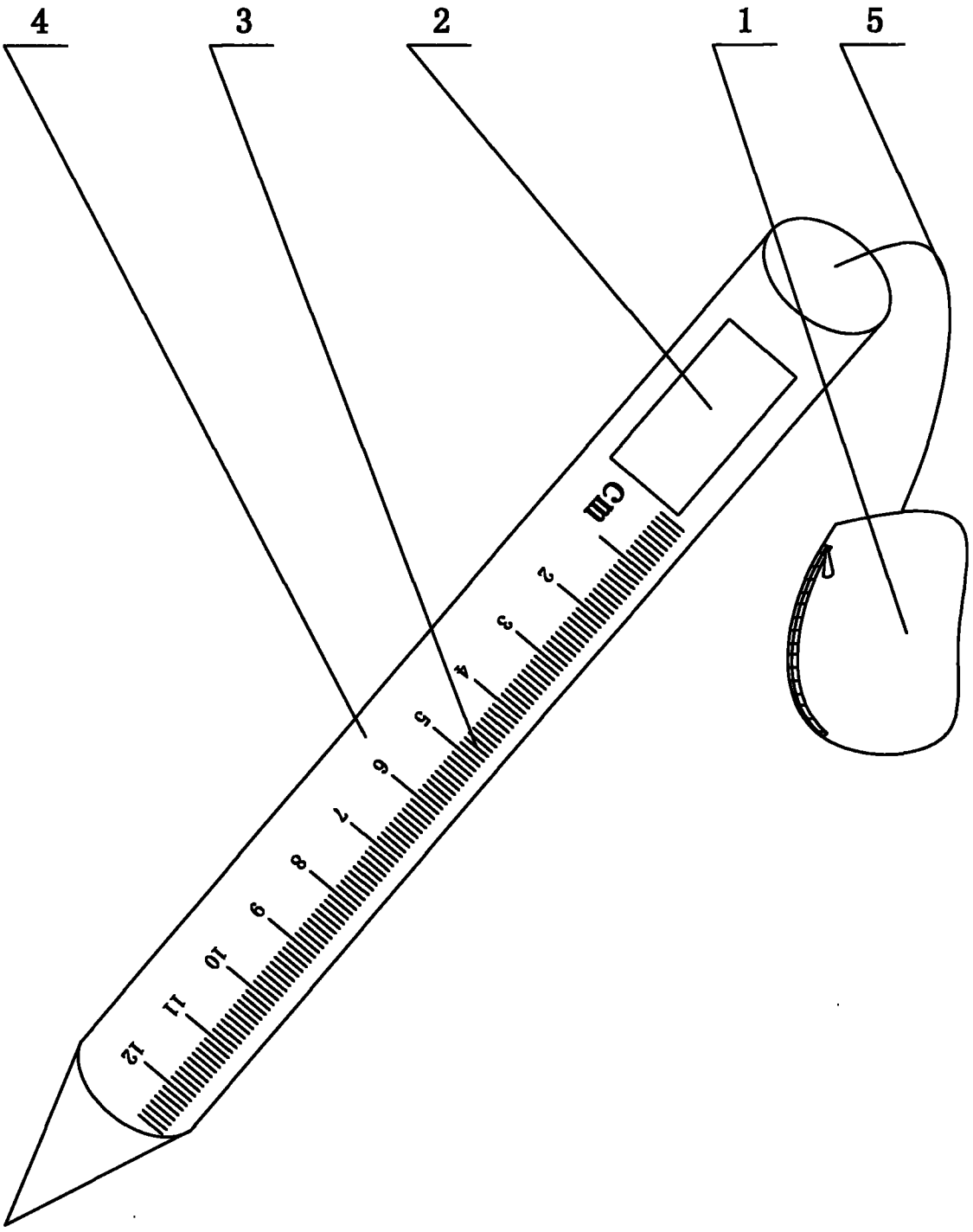

图 1