(19)中华人民共和国国家知识产权局

(12)实用新型专利

(10)授权公告号 CN 202136079 U
(45)授权公告日 2012.02.08

(21)申请号 201120088855.6

(22)申请日 2011.03.30

(73)专利权人 张俊英
地址 210000 江苏省南京市沿江工业开发区南化新一村 26 幢 102 室

(72)发明人 张俊英

(51)Int.Cl.
A47G 19/22(2006.01)
A45F 3/20(2006.01)

权利要求书 1 页 说明书 1 页 附图 2 页

(54)实用新型名称

一种方便携带的伸缩水杯

(57)摘要

一种方便携带的伸缩水杯，它涉及一种水杯，它包含杯盖(1)、杯子本体(2)和凸起圈(3)，杯子本体(2)和凹槽(3)，杯子本体(2)上方设置有杯盖(1)，杯子本体(2)外侧上设置有凹槽(3)。本实用新型结构简单，方便携带，可重复使用，成本低，节能环保。

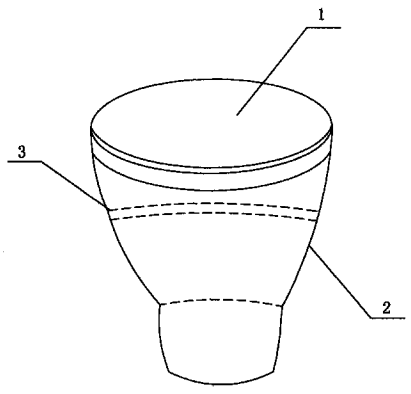

CN 202136079 U

1. 一种方便携带的伸缩水杯，其特征在于它包含杯盖 (1)、杯子本体 (2) 和凸起圈 (3)，杯子本体 (2) 和凹槽 (3)，杯子本体 (2) 上方设置有杯盖 (1)，杯子本体 (2) 外侧上设置有凹槽 (3)。

2. 根据权利要求 1 所述的一种方便携带的伸缩水杯，其特征在于所述的杯体本体 (2) 采用硅胶材料制成。

一种方便携带的伸缩水杯

技术领域：

[0001] 本实用新型涉及一种水杯，具体涉及一种方便携带的伸缩水杯。

背景技术：

[0002] 目前广大消费者普遍使用的水杯大都是陶瓷、玻璃等硬质材料制成的水杯，虽然方便喝水，但是在外出旅游携带过程中占用空间，很不方便，现有市面上出现的一次性纸杯，重量轻，方便使用，但是在外出携带过程中不耐挤压，并且，使用一次即被丢弃，造成很大的污染和浪费。

实用新型内容：

[0003] 本实用新型的目的是提供一种方便携带的伸缩水杯，它结构简单，方便携带，可重复使用，成本低，节能环保。

[0004] 为了解决背景技术所存在的问题，本实用新型采取以下技术方案：它包含杯盖 1、杯子本体 2 和凸起圈 3，杯子本体 2 和凹槽 3，杯子本体 2 上方设置有杯盖 1，杯子本体 2 外侧上设置有凹槽 3。

[0005] 所述的杯体本体 2 采用硅胶材料制成。

[0006] 本实用新型使用后将杯口朝下，将杯体下部沿着杯子本体 2 外侧的凹槽 3 向内折叠。

[0007] 本实用新型具有以下有益效果：它结构简单，方便携带，可重复使用，成本低，节能环保。

附图说明：

[0008] 图 1 为本实用新型的结构示意图；

[0009] 图 2 是本实用新型伸缩后的结构示意图。

具体实施方式：

[0010] 参照图 1，本具体实施方式采取以下技术方案：它包含杯盖 1、杯子本体 2 和凸起圈 3，杯子本体 2 和凹槽 3，杯子本体 2 上方设置有杯盖 1，杯子本体 2 外侧上设置有凹槽 3。

[0011] 所述的杯体本体 2 采用硅胶材料制成。

[0012] 本具体实施方式使用后将杯口朝下，将杯体下部沿着杯子本体 2 外侧的凹槽 3 向内折叠。

[0013] 本具体实施方式结构简单，方便携带，可重复使用，成本低，节能环保。

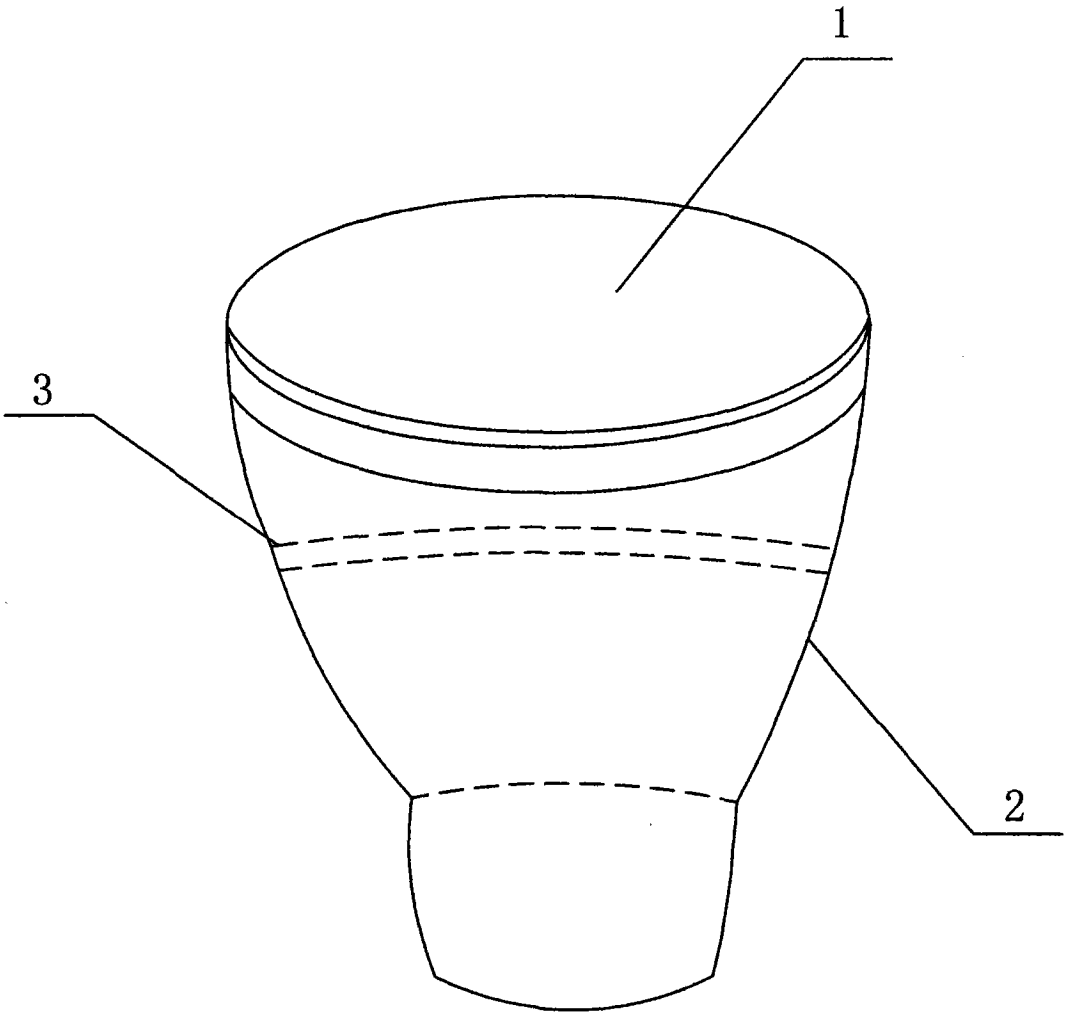

图 1

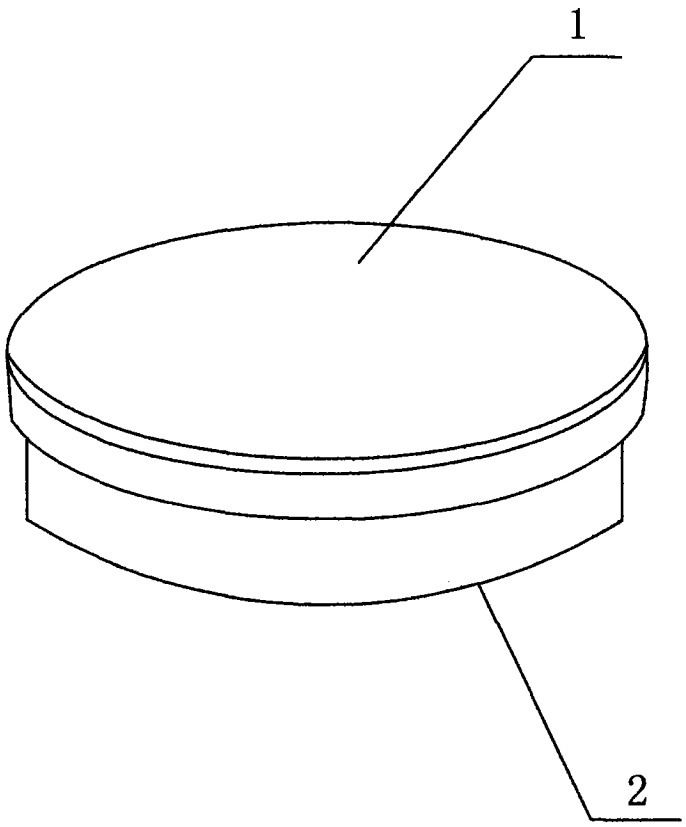

图 2