(19)中华人民共和国国家知识产权局

(12)实用新型专利

(10)授权公告号 CN 213632090 U
(45)授权公告日 2021.07.06

(21)申请号 202023098835.5

(22)申请日 2020.12.21

(73)专利权人 乔永升
地址 075400 河北省张家口市怀来县沙城镇新城佳苑小区1号楼

(72)发明人 乔永升

(51)Int.Cl.
G01C 11/02(2006.01)

权利要求书1页 说明书2页 附图2页

(54)实用新型名称

一种建材质量检测用多功能固定机构

(57)摘要

本实用新型涉及建材技术领域，尤其是一种建材质量检测用多功能固定机构，包括台板，所述台板底部四角处均固定有支脚，所述台板上方放置有上板，所述上板底部两侧与台板之间均设置有滑动机构，所述上板上方固定有L形板，所述上板上方放置有板材，所述板材上方两侧均放置有挡板，两个所述挡板之间固定有连接板，所述L形板上方镶嵌有螺帽，所述螺帽内连接有螺纹杆。该固定机构通过将需要检测的板材放置在上板上方。

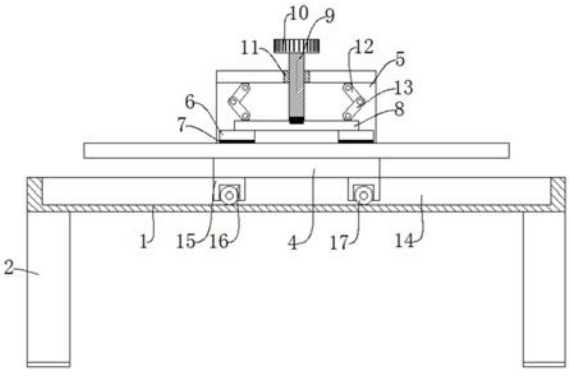

CN 213632090 U

1.一种建材质量检测用多功能固定机构,包括台板(1),所述台板(1)底部四角处均固定有支脚(2),其特征在于,所述台板(1)上方放置有上板(4),所述上板(4)底部两侧与台板(1)之间均设置有滑动机构,所述上板(4)上方固定有L形板(5),所述上板(4)上方放置有板材,所述板材上方两侧均放置有挡板(6),两个所述挡板(6)之间固定有连接板(8),所述L形板(5)上方镶嵌有螺帽(11),所述螺帽(11)内连接有螺纹杆(9),所述螺纹杆(9)一端向上延伸并固定有转把手(10),所述螺纹杆(9)另一端向下延伸并转动连接在连接板(8)上方,所述连接板(8)上方两侧均转动连接有下转杆(13),所述下转杆(13)一端转动连接有上转杆(12),所述上转杆(12)一端转动连接在L形板(5)下方。

2.根据权利要求1所述的一种建材质量检测用多功能固定机构,其特征在于,所述L形板(5)一侧固定有推把手(3)。

3.根据权利要求1所述的一种建材质量检测用多功能固定机构,其特征在于,所述转把手(10)外开设有防滑纹。

4.根据权利要求1所述的一种建材质量检测用多功能固定机构,其特征在于,所述滑动机构包括滑槽(14)和两个滑块(15),所述滑槽(14)开设在台板(1)上方两侧,两个所述滑块(15)固定在上板(4)下方两侧壁的两侧,且滑块(15)滑动设置在滑槽(14)内,所述滑块(15)下方开设有凹槽(16),所述凹槽(16)内转动连接有滚珠(17)。

5.根据权利要求1所述的一种建材质量检测用多功能固定机构,其特征在于,所述挡板(6)下方固定有橡胶垫(7)。

一种建材质量检测用多功能固定机构

技术领域

[0001] 本实用新型涉及建材技术领域，尤其涉及一种建材质量检测用多功能固定机构。

背景技术

[0002] 建材是土木工程和建筑工程中使用的材料的统称。建材可分为结构材料、装饰材料和某些专用材料，其特点是强度高，耐久性好、绝热、隔声、节能性能良好、广泛的环境适应性及使用功能适应性好等。建筑用的板材在加工时需要对其质量进行检测，在对板材检测前需要对其进行固定，但是现有的固定机构不便于使用，为此我们提出了一种建材质量检测用多功能固定机构。

实用新型内容

[0003] 本实用新型的目的是为了解决现有技术中存在的缺点，而提出的一种建材质量检测用多功能固定机构。

[0004] 为了实现上述目的，本实用新型采用了如下技术方案：

[0005] 设计一种建材质量检测用多功能固定机构，包括台板，所述台板底部四角处均固定有支脚，所述台板上方放置有上板，所述上板底部两侧与台板之间均设置有滑动机构，所述上板上方固定有L形板，所述上板上方放置有板材，所述板材上方两侧均放置有挡板，两个所述挡板之间固定有连接板，所述L形板上方镶嵌有螺帽，所述螺帽内连接有螺纹杆，所述螺纹杆一端向上延伸并固定有转把手，所述螺纹杆另一端向下延伸并转动连接在连接板上方，所述连接板上方两侧均转动连接有下转杆，所述下转杆一端转动连接有上转杆，所述上转杆一端转动连接在L形板下方。

[0006] 优选的，所述L形板一侧固定有推把手。

[0007] 优选的，所述转把手外开设有防滑纹。

[0008] 优选的，所述滑动机构包括滑槽和两个滑块，所述滑槽开设在台板上方两侧，两个所述滑块固定在上板下方两侧壁的两侧，且滑块滑动设置在滑槽内，所述滑块下方开设有凹槽，所述凹槽内转动连接有滚珠。

[0009] 优选的，所述挡板下方固定有橡胶垫。

[0010] 本实用新型提出的一种建材质量检测用多功能固定机构，有益效果在于：该固定机构通过将需要检测的板材放置在上板上方，再转动转把手，转动转把手能够带动螺纹杆进行移动，再通过挡板便能够对板材进行夹持固定，当需要对板材的位置进行调节时，只需要推动推把手便能够带动板材在台板上进行移动。

附图说明

[0011] 图1为本实用新型提出的一种建材质量检测用多功能固定机构的主视结构示意图。

[0012] 图2为本实用新型提出的一种建材质量检测用多功能固定机构的侧视结构示意

图。

[0013] 图中:台板1、支脚2、推把手3、上板4、L形板5、挡板6、橡胶垫7、连接板8、螺纹杆9、转把手10、螺帽11、上转杆12、下转杆13、滑槽14、滑块15、凹槽16、滚珠17。

具体实施方式

[0014] 下面将结合本实用新型实施例中的附图,对本实用新型实施例中的技术方案进行清楚、完整地描述,显然,所描述的实施例仅仅是本实用新型一部分实施例,而不是全部的实施例。

[0015] 实施例1

[0016] 参照图1-2,一种建材质量检测用多功能固定机构,包括台板1,台板1底部四角处均固定有支脚2,台板1上方放置有上板4,上板4底部两侧与台板1之间均设置有滑动机构,上板4上方固定有L形板5,L形板5一侧固定有推把手3,上板4上方放置有板材,板材上方两侧均放置有挡板6,挡板6下方固定有橡胶垫7,两个挡板6之间固定有连接板8,L形板5上方镶嵌有螺帽11,螺帽11内连接有螺纹杆9,螺纹杆9一端向上延伸并固定有转把手10,转把手10外开设有防滑纹,螺纹杆9另一端向下延伸并转动连接在连接板8上方,连接板8上方两侧均转动连接有下转杆13,下转杆13一端转动连接有上转杆12,上转杆12一端转动连接在L形板5下方,通过将需要检测的板材放置在上板4上方,再转动转把手10,转动转把手10能够带动螺纹杆9进行移动,再通过挡板6便能够对板材进行夹持固定,当需要对板材的位置进行调节时,只需要推动推把手3便能够带动板材在台板1上方进行移动。

[0017] 实施例2

[0018] 参照图1-2,作为本实用新型的另一优选实施例,与实施例1的区别在于,滑动机构包括滑槽14和两个滑块15,滑槽14开设在台板1上方两侧,两个滑块15固定在上板4下方两侧壁的两侧,且滑块15滑动设置在滑槽14内,滑块15下方开设有凹槽16,凹槽16内转动连接有滚珠17,通过滚珠17能够使滑块15在滑槽14内滑动的更加流畅。

[0019] 以上所述,仅为本实用新型较佳的具体实施方式,但本实用新型的保护范围并不局限于此,任何熟悉本技术领域的技术人员在本实用新型揭露的技术范围内,根据本实用新型的技术方案及其实用新型构思加以等同替换或改变,都应涵盖在本实用新型的保护范围之内。

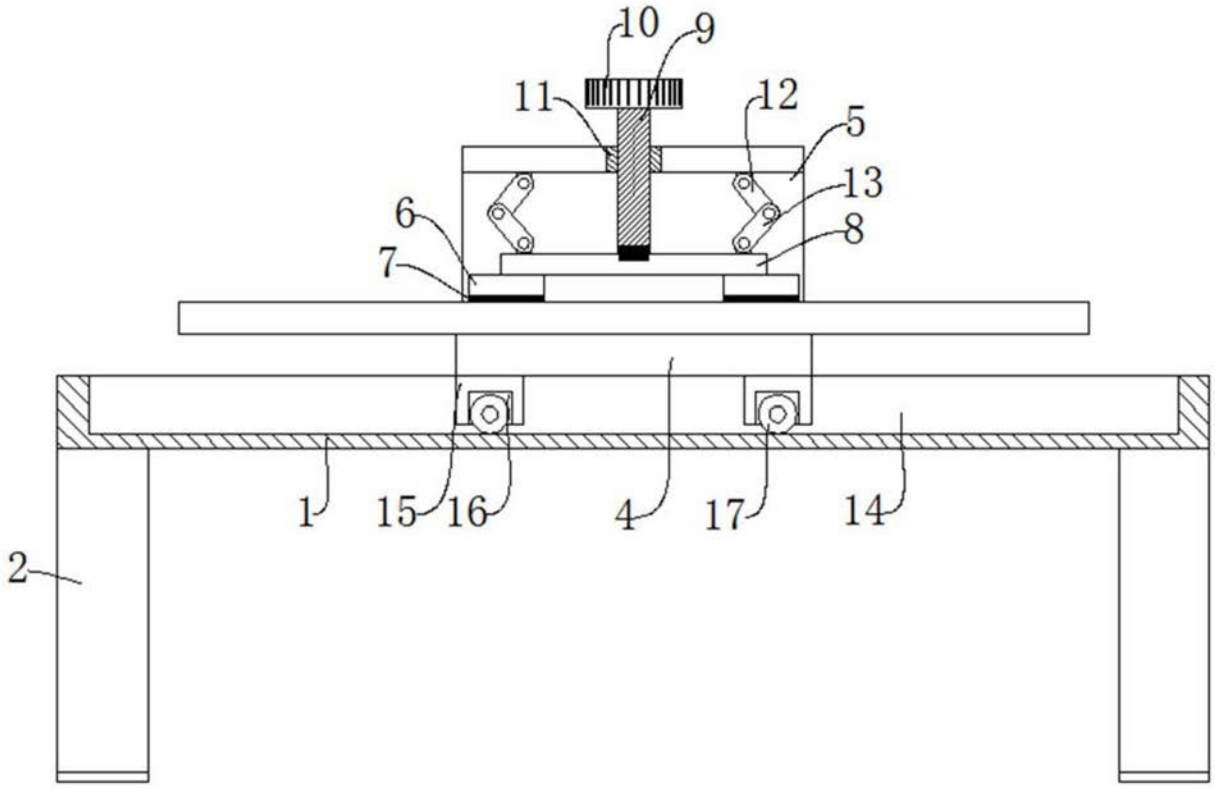

图1

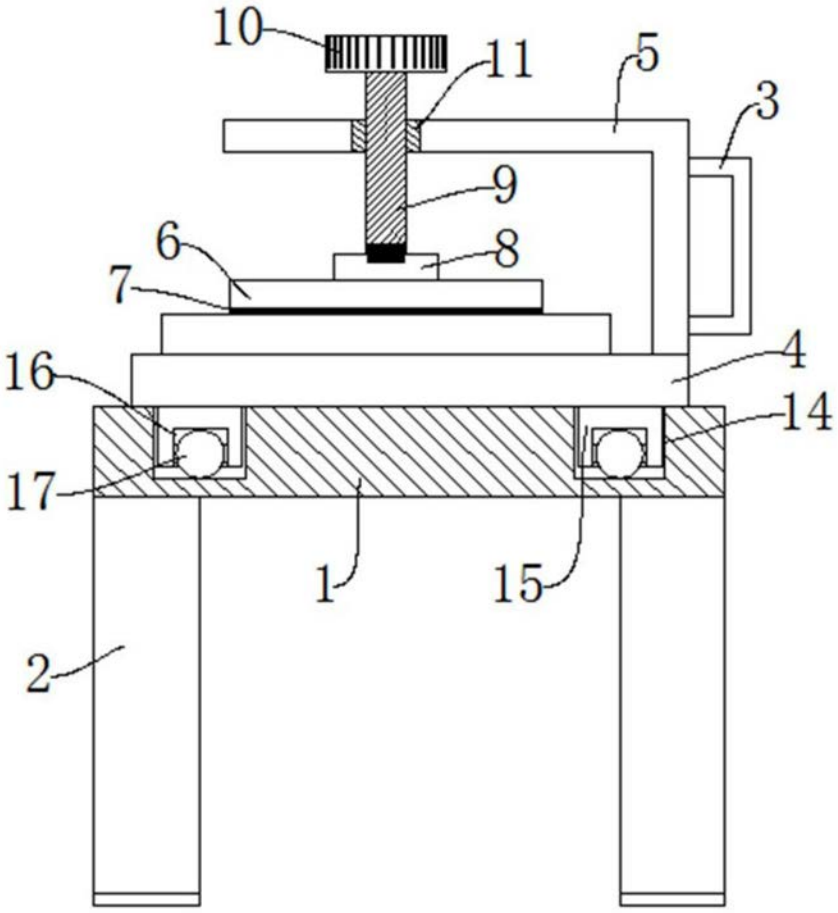

图2