(19)中华人民共和国国家知识产权局

(12)实用新型专利

(10)授权公告号 CN 213608181 U
(45)授权公告日 2021.07.06

(21)申请号 202020748237.9

(22)申请日 2020.05.07

(73)专利权人 贵州中医药大学第一附属医院
地址 550001 贵州省贵阳市云岩区宝山北路71号

(72)发明人 严兵辉 李小平 夏景富

(74)专利代理机构 保定国驰专利代理事务所(特殊普通合伙) 13143
代理人 赵思龙

(51)Int.Cl.
*A61H 39/06*(2006.01)
*A61L 2/10*(2006.01)
*A61L 2/18*(2006.01)
*A61L 2/26*(2006.01)
*B01D 46/12*(2006.01)

权利要求书1页 说明书3页 附图3页

(54)实用新型名称

一种中医内科可折叠灸盒

(57)摘要

本实用新型公开了一种中医内科可折叠灸盒,包括箱体,箱体的内部固定连接有放置板,放置板的内部固定连接有第一丝杆,放置板的外壁开设有滑槽,滑槽的内部滑动连接有第二丝杆,第一丝杆的外壁活动连接有第一连杆,第二丝杆的外壁固定连接有第二连杆,第一连杆的底部固定连接有第一格栅网第二连杆,且第一格栅网第二连杆固定连接在放置板的内部。本实用新型通过设备本身便于存放多组不同的灸针,在使用时通过设备本身对设备内部进行消毒抑菌,防止细菌滋生,通过设备本身对渗入设备内部的灰尘进行收集吸附,防止灰尘细菌粘附在灸针的表面对于患者针灸处造成感染。

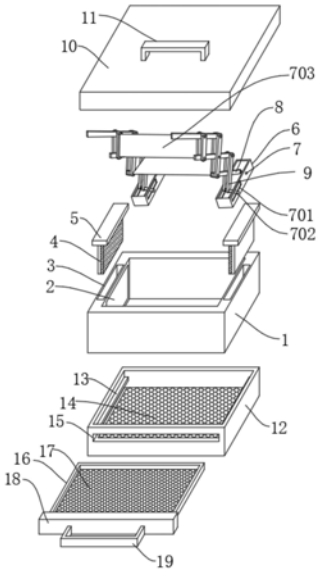


CN 213608181 U

1.一种中医内科可折叠灸盒,包括箱体(1),其特征在于,所述箱体(1)的内部固定连接有放置板(6),所述放置板(6)的内部固定连接有第一丝杆(7),所述放置板(6)的外壁开设有滑槽(701),所述滑槽(701)的内部滑动连接有第二丝杆(702),所述第一丝杆(7)的外壁活动连接有第一连杆(8),所述第二丝杆(702)的外壁固定连接有第二连杆(9),所述第一连杆(8)的底部固定连接有第一格栅网第二连杆(9),且所述第一格栅网第二连杆(9)固定连接在放置板(6)的内部,所述箱体(1)的顶部设有盖板(10),所述盖板(10)的顶部固定连接有第一拉手(11),所述箱体(1)的底部固定连接有底座(12),所述底座(12)的内壁固定连接有限位轨(13),所述底座(12)的内壁固定连接有第二格栅网(14),所述底座(12)的正面开设有投放槽(15)。

2.根据权利要求1所述的一种中医内科可折叠灸盒,其特征在于,所述箱体(1)的内壁固定连接有玻璃板(2),所述箱体(1)的顶部开设有竖槽(3),所述竖槽(3)的内部滑动连接有紫外线消毒板(4),所述紫外线消毒板(4)的顶部固定连接有第一限位板(5),且所述第一限位板(5)设置在箱体(1)的顶部。

3.根据权利要求2所述的一种中医内科可折叠灸盒,其特征在于,所述玻璃板(2)、竖槽(3)、紫外线消毒板(4)和第一限位板(5)的数量为多组,且多组所述玻璃板(2)、竖槽(3)、紫外线消毒板(4)和第一限位板(5)关于箱体(1)的竖直中心轴线呈轴对称设置。

4.根据权利要求1所述的一种中医内科可折叠灸盒,其特征在于,所述第一连杆(8)与第二连杆(9)的数量为多组,且多组所述第一连杆(8)与第二连杆(9)通过固定栓活动铰接,所述第一连杆(8)与第二连杆(9)的一侧固定连接有酒精消毒棉(703),所述酒精消毒棉(703)的底部固定连接有第一格栅网(704)。

5.根据权利要求1所述的一种中医内科可折叠灸盒,其特征在于,所述箱体(1)与底座(12)的内部相通。

6.根据权利要求1所述的一种中医内科可折叠灸盒,其特征在于,所述底座(12)的内部设有收纳板(16),且所述收纳板(16)通过投放槽(15)滑动连接在底座(12)的内部,所述收纳板(16)的内部固定连接有第三格栅网(17),所述收纳板(16)的正面固定连接有第二限位板(18),且所述第二限位板(18)设置在底座(12)的正面,所述第二限位板(18)的正面固定连接有第二拉手(19),所述底座(12)的内部固定连接有吸风机(20),且所述吸风机(20)固定连接在第二格栅网(14)的底部。

# 一种中医内科可折叠灸盒

## 技术领域

[0001] 本实用新型涉及医疗用具技术领域，尤其涉及一种中医内科可折叠灸盒。

## 背景技术

[0002] 针灸学是以中医理论为指导，研究经络、腧穴及刺灸方法，探讨运用针灸防治疾病规律的一门学科，针灸学是祖国医学的重要组成部分，其内容包括经络、腧穴、针灸方法、临床治疗、针灸医经医籍、实验针灸等部分，针灸具有适应证广、疗效明显、操作方便、经济安全等优点。

[0003] 在给患者针灸时，将针灸从容器中取出，通过对灸针进行消毒，再对患者进行针灸治疗，由于容器的内部空间有限，存放过的灸针，在治疗时不易快速取出，且在治疗过程中，存放灸针的容器容易造成灰尘与尘埃渗入粘附在灸针的表面，使用时，消毒不当，容易造成患者针灸处伤口感染。

[0004] 为此，我们提出一种中医内科可折叠灸盒来解决上述问题。

## 实用新型内容

[0005] 本实用新型的目的是为了解决现有技术中存在的缺点，而提出的一种中医内科可折叠灸盒。

[0006] 为了实现上述目的，本实用新型采用了如下技术方案：

[0007] 一种中医内科可折叠灸盒，包括箱体，所述箱体的内部固定连接有放置板，所述放置板的内部固定连接有第一丝杆，所述放置板的外壁开设有滑槽，所述滑槽的内部滑动连接有第二丝杆，所述第一丝杆的外壁活动连接有第一连杆，所述第二丝杆的外壁固定连接有第二连杆，所述第一连杆的底部固定连接有第一格栅网第二连杆，且所述第一格栅网第二连杆固定连接在放置板的内部，所述箱体的顶部设有盖板，所述盖板的顶部固定连接有第一拉手，所述箱体的底部固定连接有底座，所述底座的内壁固定连接有限位轨，所述底座的内壁固定连接有第二格栅网，所述底座的正面开设有投放槽。

[0008] 优选地，所述箱体的内壁固定连接有玻璃板，所述箱体的顶部开设有竖槽，所述竖槽的内部滑动连接有紫外线消毒板，所述紫外线消毒板的顶部固定连接有第一限位板，且所述第一限位板设置在箱体的顶部。

[0009] 优选地，所述玻璃板、竖槽、紫外线消毒板和第一限位板的数量为多组，且多组所述玻璃板、竖槽、紫外线消毒板和第一限位板关于箱体的竖直中心轴线呈轴对称设置。

[0010] 优选地，所述第一连杆与第二连杆的数量为多组，且多组所述第一连杆与第二连杆通过固定栓活动铰接，所述第一连杆与第二连杆的一侧固定连接有酒精消毒棉，所述酒精消毒棉的底部固定连接有第一格栅网。

[0011] 优选地，所述箱体与底座的内部相通。

[0012] 优选地，所述底座的内部设有收纳板，且所述收纳板通过投放槽滑动连接在底座的内部，所述收纳板的内部固定连接有第三格栅网，所述收纳板的正面固定连接有第二限

位板，且所述第二限位板设置在底座的正面，所述第二限位板的正面固定连接有第二拉手，所述底座的内部固定连接有吸风机，且所述吸风机固定连接在第二格栅网的底部。

[0013] 与现有技术相比，本实用新型的有益效果为：

[0014] 1、通过多组紫外线消毒板对箱体内部进行照射，提高设备对灸针消毒抑菌的效果，通过拉动箱体内部的第一连杆，使得多组第一连杆与第二连杆进行活动铰接，向箱体的顶部拉动，呈竖直状态，通过第一连杆与第二连杆的一侧固定连接有酒精消毒棉，将灸针取出，通过酒精消毒棉减少灸针使用时的繁琐的消毒操作，通过多组第一连杆与第二连杆一侧的酒精消毒棉，便于存放多组不同的灸针，以达到便于设备存放不同的灸针，对灸针消毒的效。

[0015] 2、通过底座内部的吸风机进行运转，将箱体内部的灰尘进行吸附，通过第一格栅网与第二格栅网将吸附的灰尘粘附在收纳板内部的第三格栅网的表面，通过拉动第二拉手带动第二限位板一端的收纳板，便于粘附在第三格栅网表面的灰尘进行清理，以达到设备消毒抑菌，防止灰尘细菌粘附在灸针的表面。

## 附图说明

[0016] 图1为本实用新型爆炸图；

[0017] 图2为本实用新型整体结构示意图；

[0018] 图3为本实用新型放置板的右侧剖图；

[0019] 图4为本实用新型底座的右侧剖图。

[0020] 图中：1箱体、2玻璃板、3竖槽、4紫外线消毒板、5第一限位板、6放置板、7第一丝杆、701滑槽、702第二丝杆、703酒精消毒棉、704大衣格栅网、8第一连杆、9第二连杆、10盖板、11第一拉手、12底座、13限位轨、14第二格栅网、15投放槽、16收纳板、 17第三格栅网、18第二限位板、19第二拉手、20吸风机。

## 具体实施方式

[0021] 下面将结合本实用新型实施例中的附图，对本实用新型实施例中的技术方案进行清楚、完整地描述，显然，所描述的实施例仅仅是本实用新型一部分实施例，而不是全部的实施例。

[0022] 参照图1-3，一种中医内科可折叠灸盒，包括箱体1，箱体1的内壁固定连接有玻璃板2，箱体1的顶部开设有竖槽3，竖槽3的内部滑动连接有紫外线消毒板4，通过紫外线消毒板4进行照射，通过玻璃板2穿透至箱体1内，对箱体1内的灸针进行消毒抑菌，紫外线消毒板4的顶部固定连接有第一限位板5，且第一限位板5设置在箱体1的顶部，通过第一限位板5便于长时间使用紫外线消毒板4便于进行更换，玻璃板2、竖槽3、紫外线消毒板4和第一限位板5的数量为多组，且多组玻璃板2、竖槽3、紫外线消毒板4和第一限位板 5关于箱体1的竖直中心轴线呈轴对称设置，通过多组紫外线消毒板 4对箱体1内部进行照射，提高设备对灸针消毒抑菌的效果，箱体1 的内部固定连接有放置板6，放置板6的内部固定连接有第一丝杆7，放置板6的外壁开设有滑槽701，滑槽701的内部滑动连接有第二丝杆702，第一丝杆7的外壁活动连接有第一连杆8，第二丝杆702的外壁固定连接有第二连杆9，第一连杆8与第二连杆9的数量为多组，且多组第一连杆8与第二连杆9通过固定栓活动铰接，第一连杆8与第二

连杆9的一侧固定连接有酒精消毒棉703，酒精消毒棉703的底部固定连接有第一格栅网704，通过拉动箱体1内部的第一连杆8， 使得多组第一连杆8与第二连杆9进行活动铰接，向箱体1的顶部拉动，呈竖直状态，通过第一连杆8与第二连杆9的一侧固定连接有酒精消毒棉703，将灸针取出，通过酒精消毒棉703减少灸针使用时的繁琐的消毒操作，通过多组第一连杆8与第二连杆9一侧的酒精消毒棉703，便于存放多组不同的灸针，箱体1的顶部设有盖板10，盖板 10的顶部固定连接有第一拉手11通过盖板10将设备盖住，防止灰尘细菌渗入，箱体1的底部固定连接有底座12，箱体1与底座12的内部相通，底座12的内壁固定连接有限位轨13，底座12的内壁固定连接有第二格栅网14，底座12的正面开设有投放槽15，底座12 的内部设有收纳板16，且收纳板16通过投放槽15滑动连接在底座 12的内部，收纳板16的内部固定连接有第三格栅网17，收纳板16 的正面固定连接有第二限位板18，且第二限位板18设置在底座12 的正面，第二限位板18的正面固定连接有第二拉手1第二连杆9，底座12的内部固定连接有吸风机20，且吸风机20固定连接在第二格栅网14的底部，通过底座12内部的吸风机20进行运转，将箱体 1内部的灰尘进行吸附，通过第一格栅网第二连杆9与第二格栅网14 将吸附的灰尘粘附在收纳板16内部的第三格栅网17的表面，通过拉动第二拉手19带动第二限位板18一端的收纳板16，便于粘附在第三格栅网17表面的灰尘进行清理，通过设备消毒抑菌，防止灰尘细菌粘附在灸针的表面对于患者针灸处造成感染。

[0023] 工作原理:本实用新型，在使用时通过多组紫外线消毒板4对箱体1内部进行照射，提高设备对灸针消毒抑菌的效果，通过拉动箱体 1内部的第一连杆8,使得多组第一连杆8与第二连杆9进行活动铰接，向箱体1的顶部拉动，呈竖直状态，通过第一连杆8与第二连杆9的一侧固定连接有酒精消毒棉703，将灸针取出，通过酒精消毒棉 703减少灸针使用时的繁琐的消毒操作，通过多组第一连杆8与第二连杆9一侧的酒精消毒棉703，便于存放多组不同的灸针，通过底座 12内部的吸风机20进行运转，将箱体1内部的灰尘进行吸附，通过第一格栅网第二连杆9与第二格栅网14将吸附的灰尘粘附在收纳板 16内部的第三格栅网17的表面，通过拉动第二拉手1第二连杆9带动第二限位板18一端的收纳板16，便于粘附在第三格栅网17表面的灰尘进行清理，通过设备消毒抑菌，防止灰尘细菌粘附在灸针的表面对于患者针灸处造成感。

[0024] 以上所述，仅为本实用新型较佳的具体实施方式，但本实用新型的保护范围并不局限于此，任何熟悉本技术领域的技术人员在本实用新型揭露的技术范围内，根据本实用新型的技术方案及其实用新型构思加以等同替换或改变，都应涵盖在本实用新型的保护范围之内。

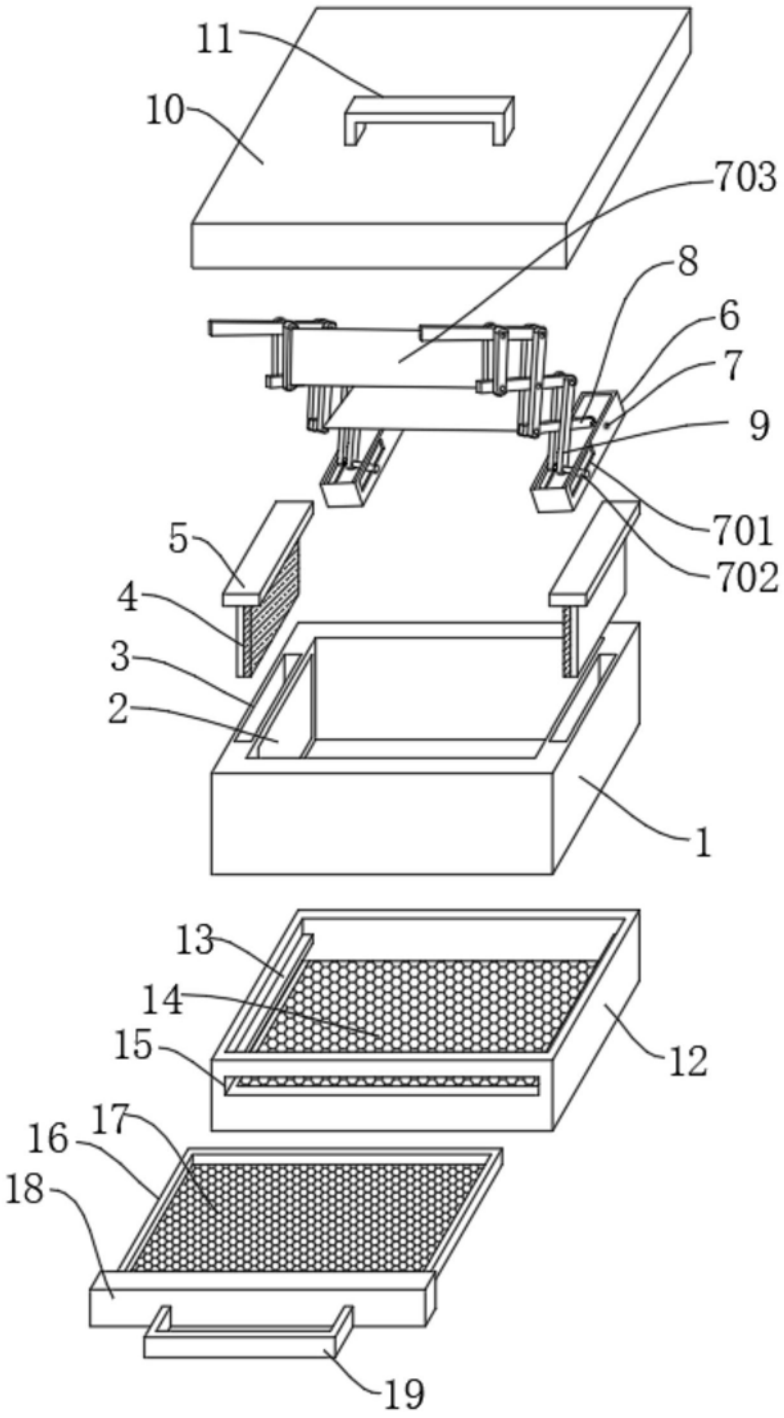


图1

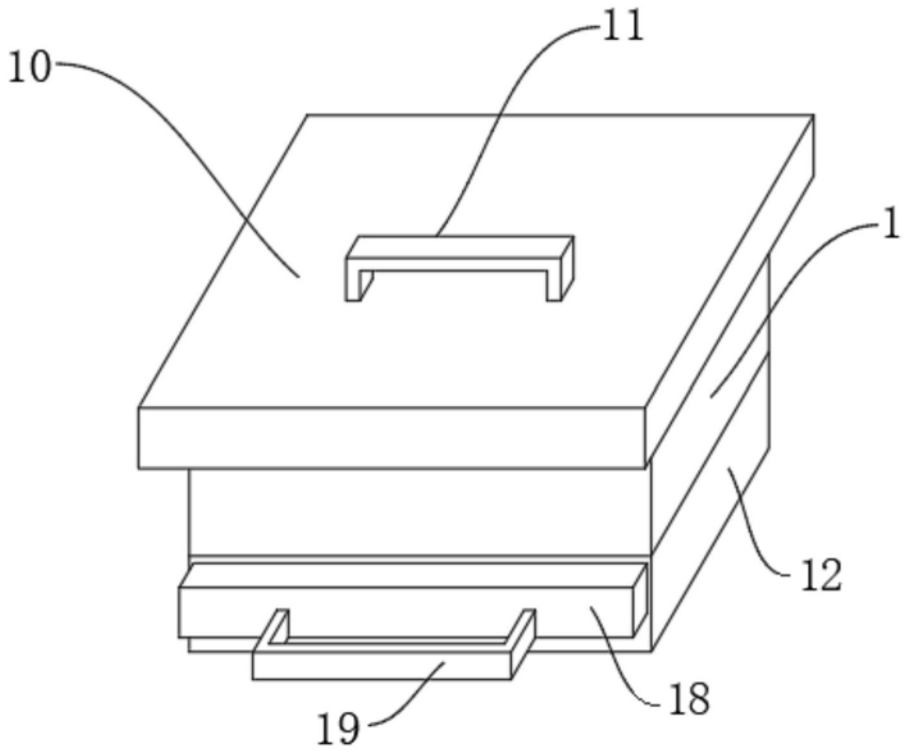


图2

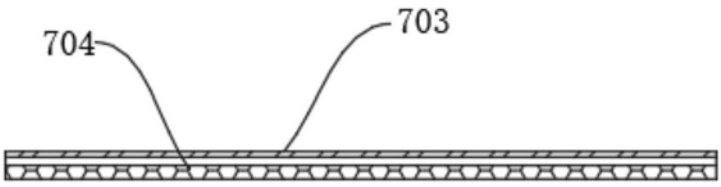


图3

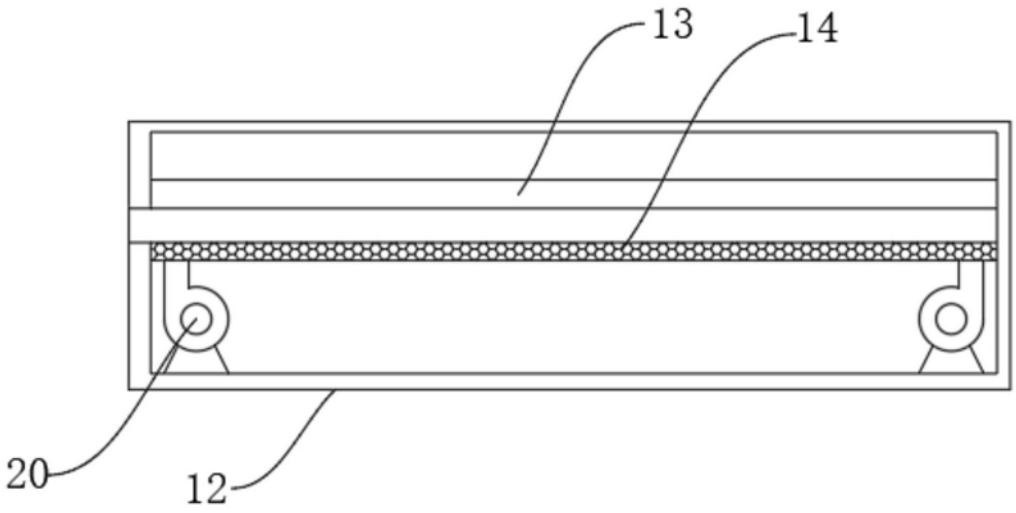


图4