(19)中华人民共和国国家知识产权局

(12)实用新型专利

(10)授权公告号 CN 213686061 U
(45)授权公告日 2021.07.13

(21)申请号 202022578125.6

(22)申请日 2020.11.10

(73)专利权人 沈阳科技学院
地址 110117 辽宁省沈阳市浑南区全运二西路30号

(72)发明人 耿越 贾晨露 杨鑫越 张诗晗 杨鼎元

(74)专利代理机构 广东有知猫知识产权代理有限公司 44681
代理人 冯姣

(51)Int.Cl.
F16M 11/28(2006.01)
F16M 11/42(2006.01)
F16B 7/10(2006.01)
G09F 9/33(2006.01)

权利要求书1页 说明书3页 附图3页

(54)实用新型名称

一种操作简单可调节式管理学教学用移动显示屏

(57)摘要

本实用新型涉及移动显示屏技术领域，且公开了一种操作简单可调节式管理学教学用移动显示屏，包括支柜，所述支柜底部活动连接有缓冲垫，所述缓冲垫内壁活动连接有支撑杆，所述支撑杆底部活动连接有车轮，所述支柜顶部固定安装有收纳盒所述支柜内部开设有内槽，所述内槽底部活动连接有第二伸缩杆，所述第二伸缩杆内壁活动连接有第一伸缩杆，该操作简单可调节式管理学教学用移动显示屏，通过第一伸缩杆内部设有的弹簧结构与和固定板固定连接的卡珠结构的配合使用，卡珠被第二伸缩杆挤压进第一伸缩杆内部，第一伸缩杆伸到顶部时，弹簧可把卡珠弹出卡在设有的卡口处，从而达到了可随意调节高度的效果。

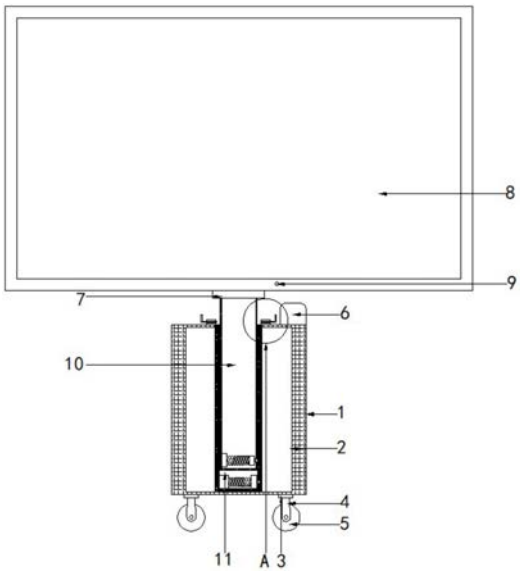

CN 213686061 U

1.一种操作简单可调节式管理学教学用移动显示屏,包括支柜(1),其特征在于:所述支柜(1)底部活动连接有缓冲垫(3),所述缓冲垫(3)内壁活动连接有支撑杆(4),所述支撑杆(4)底部活动连接有车轮(5),所述支柜(1)顶部固定安装有收纳盒(6),所述支柜(1)内部开设有内槽(2),所述内槽(2)底部活动连接有第二伸缩杆(11),所述第二伸缩杆(11)内壁活动连接有第一伸缩杆(10),所述第一伸缩杆(10)顶部外壁活动连接有固定环(7),所述固定环(7)顶部活动连接有显示屏(8),所述显示屏(8)正面设有开关(9),所述第二伸缩杆(11)右侧靠近顶部固定安装有卡块(12),所述第一伸缩杆(10)与第二伸缩杆(11)左侧内壁固定安装有弹簧座(13),所述弹簧座(13)右侧固定连接有弹簧(14),所述弹簧(14)右侧固定连接有推体(15),所述推体(15)右侧固定连接有固定板(16),所述固定板(16)右侧内壁固定安装有卡珠(17),所述支柜(1)顶部靠近垂直中心线一侧固定安装有固定块(18),所述固定块(18)内部设有插槽(19),所述插槽(19)内壁活动连接有插条(20)。

2.根据权利要求1所述的一种操作简单可调节式管理学教学用移动显示屏,其特征在于:所述固定块(18)的数量为两个,两个所述固定块(18)以第一伸缩杆(10)垂直中心线为中心对称分布。

3.根据权利要求1所述的一种操作简单可调节式管理学教学用移动显示屏,其特征在于:所述插槽(19)的数量为两个,两个所述插槽(19)均开设在两个所述固定块(18)内壁。

4.根据权利要求1所述的一种操作简单可调节式管理学教学用移动显示屏,其特征在于:所述弹簧(14)的数量为两个,两个所述弹簧(14)分别设在第一伸缩杆(10)和第二伸缩杆(11)的内壁。

5.根据权利要求1所述的一种操作简单可调节式管理学教学用移动显示屏,其特征在于:所述第二伸缩杆(11)外壁设有第三根伸缩杆,所述第二伸缩杆(11)和三根伸缩杆右侧靠近顶均开设有卡口。

6.根据权利要求1所述的一种操作简单可调节式管理学教学用移动显示屏,其特征在于:所述插条(20)的数量为两个,两个所述插条(20)分别位于两个插槽(19)内壁。

7.根据权利要求1所述的一种操作简单可调节式管理学教学用移动显示屏,其特征在于:所述第二伸缩杆(11)和第三根伸缩杆两侧靠近底部均开设有插口,共设有四个插口。

一种操作简单可调节式管理学教学用移动显示屏

技术领域

[0001] 本实用新型涉及移动显示屏技术领域,具体为一种操作简单可调节式管理学教学用移动显示屏。

背景技术

[0002] 简单地讲LED,显示屏就是由若干个可组合拼接的显示单元(单元显示板或单元显示箱体)构成屏体,再加上一套适当的控制器(主控板或控制系统)。所以多种规格的显示板(或单元箱体)配合不同控制技术的控制器就可以组成许多种LED显示屏,以满足不同环境,不同显示要求的需要

[0003] 显示屏可以显示变化的数字、文字、图形图像;不仅可以用于室内环境还可以用于室外环境,具有投影仪、电视墙、液晶显示屏无法比拟的优点,但同时市场大多数显示屏是有其他问题的,大多都是固定在墙上,不便调节高度,由于有一定的重量所以也不好搬动。

实用新型内容

[0004] (一)解决的技术问题

[0005] 针对现有技术的不足,本实用新型提供了一种操作简单可调节式管理学教学用移动显示屏,具备可移动,调节等优点,解决了体积大不好移动的问题。

[0006] (二)技术方案

[0007] 为实现上述可移动,调节目的,本实用新型提供如下技术方案:一种操作简单可调节式管理学教学用移动显示屏,包括支柜,所述支柜底部活动连接有缓冲垫,所述缓冲垫内壁活动连接有支撑杆,所述支撑杆底部活动连接有车轮,所述支柜顶部固定安装有收纳盒,所述支柜内部开设有内槽,所述内槽底部活动连接有第二伸缩杆,所述第二伸缩杆内壁活动连接有第一伸缩杆,所述第一伸缩杆顶部外壁活动连接有固定环,所述固定环顶部活动连接有显示屏,所述显示屏正面设有开关,所述第二伸缩杆右侧靠近顶部固定安装有卡块,所述第一伸缩杆与第二伸缩杆左侧内壁固定安装有弹簧座,所述弹簧座右侧固定连接有弹簧,所述弹簧右侧固定连接有推体,所述推体右侧固定连接有固定板,所述固定板右侧内壁固定安装有卡珠,所述支柜顶部靠近垂直中心线一侧固定安装有固定块,所述固定块内部设有插槽,所述插槽内壁活动连接有插条。

[0008] 优选的,所述固定块的数量为两个,两个所述固定块以第一伸缩杆垂直中心线为中心对称分布。

[0009] 优选的,所述插槽的数量为两个,两个所述插槽均开设在两个所述固定块内壁。

[0010] 优选的,所述弹簧的数量为两个,两个所述弹簧分别设在第一伸缩杆和第二伸缩杆的内壁。

[0011] 优选的,所述第二伸缩杆外壁设有第三根伸缩杆,所述第二伸缩杆和三根伸缩杆右侧靠近顶均开设有卡口。

[0012] 优选的,所述插条的数量为两个,两个所述插条分别位于两个插槽内壁。

[0013] 优选的，所述第二伸缩杆和第三根伸缩杆两侧靠近底部均开设有插口，共设有四个插口。

[0014] (三)有益效果

[0015] 与现有技术相比，本实用新型提供了一种操作简单可调节式管理学教学用移动显示屏，具备以下有益效果：

[0016] 1、该操作简单可调节式管理学教学用移动显示屏，通过第一伸缩杆内部设有的弹簧结构与和固定板固定连接的卡珠结构的配合使用，卡珠被第二伸缩杆挤压进第一伸缩杆内部，第一伸缩杆伸到顶部时，弹簧可把卡珠弹出卡在设有的卡口处，从而达到了可随意调节高度的效果。

[0017] 2、该操作简单可调节式管理学教学用移动显示屏，通过第二伸缩杆和第三根伸缩杆两侧设有的卡口结构与支柜顶部设有的插条结构的配合使用，当第二伸缩杆升上去之后，第二伸缩杆两侧的卡口可使插条插入用来固定伸缩杆，从而达到了固定高度的效果。

附图说明

[0018] 图1为本实用新型正面结构示意图；

[0019] 图2为本实用新型第一伸缩杆内壁结构放大图；

[0020] 图3为本实用新型图1中A处的结构放大图。

[0021] 图中：1、支柜；2、内槽；3、缓冲垫；4、支撑杆；5、车轮；6、收纳盒；7、固定环；8、显示屏；9、开关；10、第一伸缩杆；11、第二伸缩杆； 12、卡块；13、弹簧座；14、弹簧；15、推体；16、固定板；17、卡珠；18、固定块；19、插槽；20、插条。

具体实施方式

[0022] 下面将结合本实用新型实施例中的附图，对本实用新型实施例中的技术方案进行清楚、完整地描述，显然，所描述的实施例仅仅是本实用新型一部分实施例，而不是全部的实施例。基于本实用新型中的实施例，本领域普通技术人员在没有做出创造性劳动前提下所获得的所有其他实施例，都属于本实用新型保护的范围。

[0023] 请参阅图1-3，一种操作简单可调节式管理学教学用移动显示屏，包括支柜1，支柜1底部活动连接有缓冲垫3，缓冲垫3内壁活动连接有支撑杆4，支撑杆4底部活动连接有车轮5，支柜1顶部固定安装有收纳盒6，支柜1内部开设有内槽2，内槽2底部活动连接有第二伸缩杆11，第二伸缩杆11和第三根伸缩杆两侧靠近底部均开设有插口，共设有四个插口，第二伸缩杆11内壁活动连接有第一伸缩杆10，第二伸缩杆11外壁设有第三根伸缩杆，第二伸缩杆11和三根伸缩杆右侧靠近顶均开设有卡口，第一伸缩杆10顶部外壁活动连接有固定环7，固定环7顶部活动连接有显示屏8，显示屏8正面设有开关9，第二伸缩杆11右侧靠近顶部固定安装有卡块12，第一伸缩杆10与第二伸缩杆11左侧内壁固定安装有弹簧座13，弹簧座13右侧固定连接有弹簧 14，弹簧14的数量为两个，两个弹簧14分别设在第一伸缩杆10和第二伸缩杆11的内壁，弹簧14右侧固定连接有推体15，推体15右侧固定连接有固定板16，固定板16右侧内壁固定安装有卡珠17，支柜1顶部靠近垂直中心线一侧固定安装有固定块18，固定块18的数量为两个，两个固定块18以第一伸缩杆10垂直中心线为中心对称分布，固定块18内部设有插槽19，插槽19 的数量为两个，两个插槽19均开设在两个固定块18内壁，插槽19内

壁活动连接有插条20，插条20的数量为两个，两个插条20分别位于两个插槽19内壁。

[0024] 工作原理：该操作简单可调节式管理学教学用移动显示屏，通过第一伸缩杆10内部设有的弹簧14结构与和固定板16固定连接的卡珠17结构之间的配合使用，卡珠17被第二伸缩杆11挤压进第一伸缩杆10内部到顶部时，弹簧14可把卡珠17弹出卡在第二伸缩杆11右侧设有的卡块12处，第二伸缩杆11伸出时也可卡在卡块12处，达到了可随意调节高度的效果，通过第二伸缩杆11和第三根伸缩杆两侧设有的卡口结构与支柜1顶部设有的插条20 结构的配合使用，当第二伸缩杆11升上去之后，第二伸缩杆11两侧的卡口到达高度时可使插条20插入用来固定伸缩杆，达到了固定伸缩杆高度的效果，通过支柜1底部设有的两个车轮5结构可达到移动显示屏8的效果，解决由于显示屏8重量太重体积大所以不好移动的问题。

[0025] 综上所述，该操作简单可调节式管理学教学用移动显示屏，通过第一伸缩杆10内部设有的弹簧14结构与和固定板16固定连接的卡珠17结构的配合使用，卡珠17被第二伸缩杆11挤压进第一伸缩杆10内部，第一伸缩杆10 伸到顶部时，弹簧14可把卡珠17弹出卡在设有的卡口处，从而达到了可随意调节高度的效果，通过第二伸缩杆11和第三根伸缩杆两侧设有的卡口结构与支柜1顶部设有的插条20结构的配合使用，当第二伸缩杆11升上去之后，第二伸缩杆11两侧的卡口可使插条20插入用来固定伸缩杆，从而达到了固定高度的效果。

[0026] 需要说明的是，在本文中，诸如第一和第二等之类的关系术语仅仅用来将一个实体或者操作与另一个实体或操作区分开来，而不一定要求或者暗示这些实体或操作之间存在任何这种实际的关系或者顺序。而且，术语“包括”、“包含”或者其任何其他变体意在涵盖非排他性的包含，从而使得包括一系列要素的过程、方法、物品或者设备不仅包括那些要素，而且还包括没有明确列出的其他要素，或者是还包括为这种过程、方法、物品或者设备所固有的要素。在没有更多限制的情况下，由语句“包括一个……”限定的要素，并不排除在包括所述要素的过程、方法、物品或者设备中还存在另外的相同要素。

[0027] 尽管已经示出和描述了本实用新型的实施例，对于本领域的普通技术人员而言，可以理解在不脱离本实用新型的原理和精神的情况下可以对这些实施例进行多种变化、修改、替换和变型，本实用新型的范围由所附权利要求及其等同物限定。

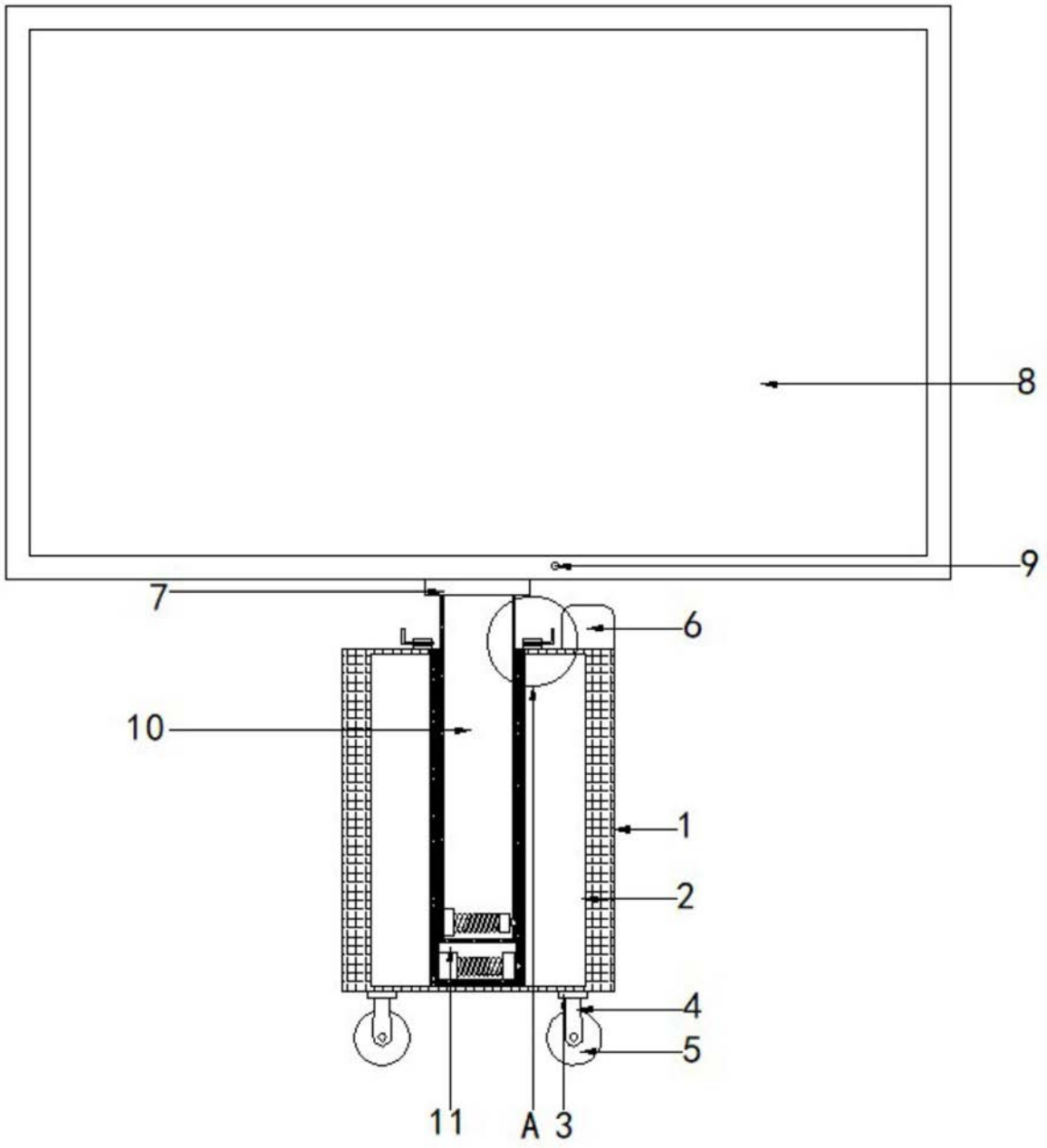

图1

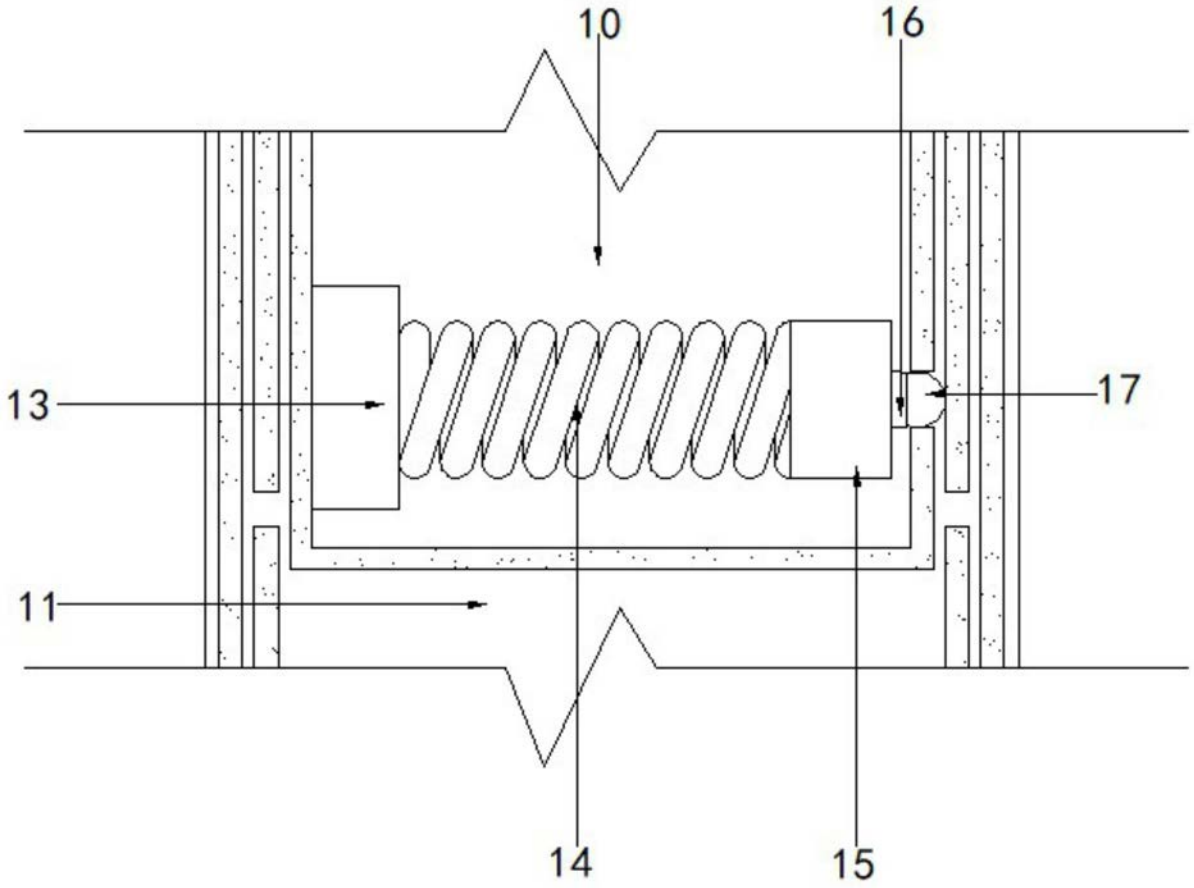

图2

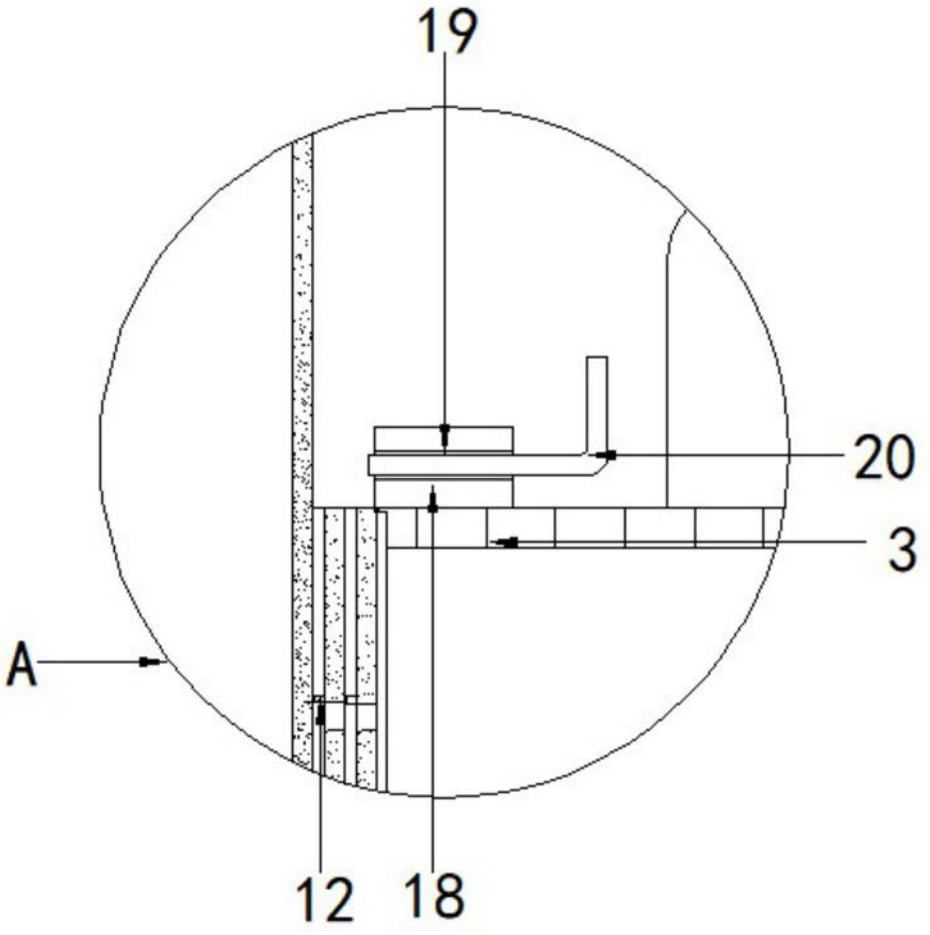

图3