(19)中华人民共和国国家知识产权局

(12)实用新型专利

(10)授权公告号 CN 204450680 U
(45)授权公告日 2015.07.08

(21)申请号 201520004298.3

(22)申请日 2015.01.05

(73)专利权人 合肥中南光电有限公司
地址 231600 安徽省合肥市肥东县经济开发区和平路7号

(72)发明人 郭万东 孟祥法 董培才 陈伏洲

(74)专利代理机构 安徽合肥华信知识产权代理有限公司 34112
代理人 余成俊

(51)Int.Cl.
B26D 7/18(2006.01)
B26D 7/26(2006.01)
H01L 31/18(2006.01)

权利要求书1页 说明书1页 附图1页

(54)实用新型名称

太阳能电池片分割机

(57)摘要

本实用新型公开了一种太阳能电池片分割机，包括机座，其特征在于：所述机座上固定安装有工作台，所述工作台上固定安装有刀架，所述刀架上固定安装有分割刀片，所述工作台的底部设有粉尘收集下料桶，所述机座的右端设有吹风架，所述吹风架上设有吹风机。本实用新型切割效率高，粉尘清除干净。

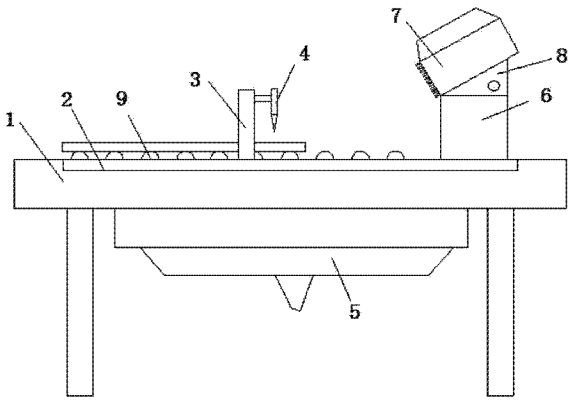

CN 204450680 U

1. 一种太阳能电池片分割机，包括机座，其特征在于：所述机座上固定安装有工作台，所述工作台上固定安装有刀架，所述刀架上固定安装有分割刀片，所述工作台的底部设有粉尘收集下料桶，所述机座的右端设有吹风架，所述吹风架上设有吹风机。

2. 根据权利要求 1 所述太阳能电池片分割机，其特征在于：所述吹风机架上端设有旋转板，所述吹风机上安装在旋转板上，所述工作台上设有输送辊。

太阳能电池片分割机

技术领域

[0001] 本实用新型涉及一种太阳能电池片分割机。

背景技术

[0002] 现有的技术中，太阳能电池板在加工过程中，需要将整块的电池板分割成多个小的电池板，这样可以实现满足对太能电池组件电压的实际需求。

实用新型内容

[0003] 本实用新型目的是提供了一种切割效率高，粉尘清除干净的太阳能电池片分割机。

[0004] 本实用新型解决技术问题提供如下方案：

[0005] 一种太阳能电池片分割机，包括机座，其特征在于：所述机座上固定安装有工作台，所述工作台上固定安装有刀架，所述刀架上固定安装有分割刀片，所述工作台的底部设有粉尘收集下料桶，所述机座的右端设有吹风架，所述吹风架上设有吹风机。

[0006] 所述吹风机架上端设有旋转板，所述吹风机上安装有旋转板，所述工作台上设有输送辊。

[0007] 本实用新型在机座上固定安装有工作台，且在工作平台上固定安装有刀架，且在工作台的右端设有吹风架，吹风架上设有吹风机，而且，吹风架上设有旋转板，旋转板上设有吹风机，可以将电池板切割时，产生的粉尘吹下收集下料桶。

附图说明

[0008] 图 1 为本实用新型的结构示意图。

具体实施方式

[0009] 参见附图，一种太阳能电池片分割机，包括机座 1，所述机座 1 上固定安装有工作台 2，所述工作台 2 上固定安装有刀架 3，所述刀架 3 上固定安装有分割刀片 4，所述工作台 2 的底部设有粉尘收集下料桶 5，所述机座 1 的右端设有吹风架 6，所述吹风架 6 上设有吹风机 7。

[0010] 所述吹风机架 6 上端设有旋转板 8，所述吹风机 7 上安装在旋转板 8 上，所述工作台 2 上设有输送辊 9。

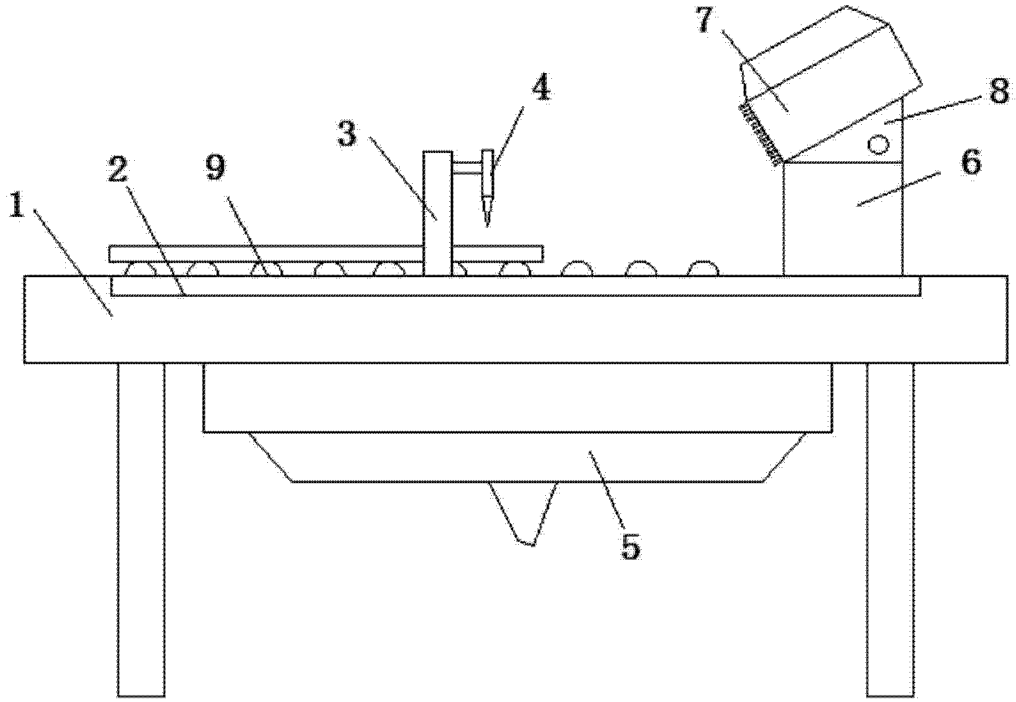

图 1