(19)中华人民共和国国家知识产权局

(12)实用新型专利

(10)授权公告号 CN 212036461 U
(45)授权公告日 2020.12.01

(21)申请号 202020304120.1

(22)申请日 2020.03.12

(73)专利权人 橙景国际有限公司
地址 中国香港九龙长沙湾路788号罗氏商业广场6楼603

(72)发明人 陈亮

(74)专利代理机构 成都其高专利代理事务所(特殊普通合伙) 51244
代理人 贾波

(51)Int.Cl.
A45D 42/10(2006.01)
F21V 33/00(2006.01)
F21V 19/00(2006.01)
F21V 29/10(2015.01)
H02J 9/06(2006.01)
F21Y 115/10(2016.01)

(ESM)同样的发明创造已同日申请发明专利

权利要求书2页 说明书13页 附图9页

(54)实用新型名称

一种化妆镜

(57)摘要

本实用新型公开了一种化妆镜，包括化妆镜本体、镜杆及与镜杆可拆卸连接的用于设置主供电系统的底座，所述镜杆上设置有镜杆主体及与镜杆主体相配合的吸附结构，吸附结构包括用于设置接地指针、至少两根供电指针及至少两根数据脚指针的电极电路板，在底座上设置有与接地指针、供电指针及数据脚指针相配合的导电线圈；所述化妆镜本体包括背壳、镜体及基于红外控制方式或触摸控制方式的控制系统，镜体及控制系统皆安装在背壳上，在背壳上镜体安装的对侧还成型有背槽，镜杆通过铰链配合安装在背槽上，镜杆与化妆镜本体之间能够通过铰链实现多角度俯仰操作，便于使用者使用，同时将底座与镜杆之间采用可拆卸式连接结构而设计，方便使用者进行收纳。

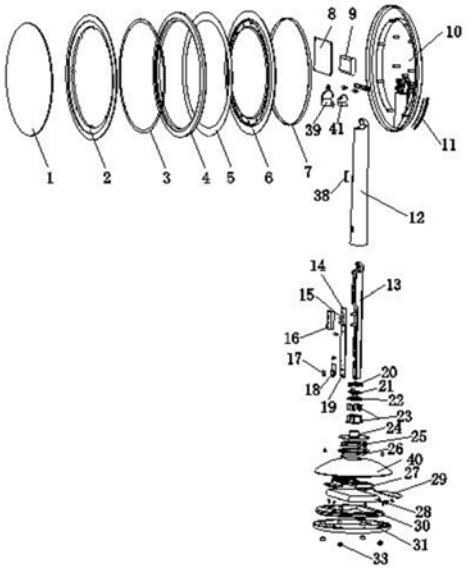

CN 212036461 U

1.一种化妆镜，其特征在于：包括化妆镜本体、镜杆(42)及与镜杆(42)可拆卸连接的底座(32)，所述镜杆(42)上设置有镜杆主体及与镜杆主体相配合的吸附结构，所述吸附结构包括用于设置接地指针、至少两根供电指针及至少两根数据脚指针的电极电路板(21)，在底座(32)上设置有与接地指针、供电指针及数据脚指针相配合的导电线圈(24)；所述化妆镜本体包括背壳(10)、镜体及基于红外控制方式或触摸控制方式的控制系统，镜体及控制系统皆安装在背壳(10)上，在背壳(10)上镜体安装的对侧还成型有背槽(44)，所述镜杆(42)通过铰链(37)配合安装在背槽(44)上。

2.根据权利要求1所述的一种化妆镜，其特征在于：所述控制系统设置有控制电路板(8)、电池(9)及采用红外控制方式或触摸控制方式控制器(11)，所述电池(9)安装设置在控制电路板(8)与背壳(10)之间，控制电路板(8)安装设置在镜体与电池(9)之间，所述控制器(11)安装在背壳(10)的侧边或与化妆镜本体相对的另一侧，且控制器(11)控制镜体、控制电路板(8)及电池(9)三者间的供电通断以及镜体供电强弱。

3.根据权利要求2所述的一种化妆镜，其特征在于：所述控制器(11)采用红外控制方式时，包括依次设置的红外PCB板(45)、透光板(46)及挡光硅胶片(47)，且红外PCB板(45)设置在背壳(10)上预留的孔洞处，在红外PCB板(45)上还设置有红外发射器(48)和红外接收器(49)。

4.根据权利要求1所述的一种化妆镜，其特征在于：所述镜体包括均光板(2)、第二反光膜(3)、导光柱(4)、第一反光膜(5)、支撑件(6)及灯带(7)，支撑件(6)安装设置在背壳(10)上，在支撑件(6)上远背壳(10)侧设置第一反光膜(5)，在第一反光膜(5)上设置一圈导光柱(4)，在导光柱(4)远第一反光膜(5)侧设置第二反光膜(3)，在导光柱(4)和第二反光膜(3)上设置均光板(2)，灯带(7)设置在支撑件(6)上且与第一反光膜(5)的内圈间隙配合。

5.根据权利要求4所述的一种化妆镜，其特征在于：所述第二反光膜(3)的外径小于导光柱(4)的外径，且第二反光膜(3)与导光柱(4)同心设置，导光柱(4)的内圈与灯带(7)的外圈间隙配合。

6.根据权利要求1~5任一项所述的一种化妆镜，其特征在于：所述镜杆(42)包括镜杆主体及与镜杆主体相配合的吸附结构，所述镜杆主体包括支撑杆(13)及用于套设支撑杆(13)的外壳(12)，在支撑杆(13)的一端设置有与吸附结构相配合的支撑杆固定板(20)，在支撑杆(13)上相对于支撑杆固定板(20)另一端还设置有径向开槽的凸起，且外壳(12)上亦设置有与之配合的结构，所述铰链(37)贯穿设置在开槽内，在支撑杆(13)的侧壁上设置有控制机构。

7.根据权利要求6所述的一种化妆镜，其特征在于：所述吸附结构包括电极电路板(21)、电极底座(22)及底部吸附模块(23)，所述电极电路板(21)配合安装在电极底座(22)上，电极底座(22)安装在底部吸附模块(23)内，底部吸附模块(23)配合安装在支撑杆固定板(20)上。

8.根据权利要求6所述的一种化妆镜，其特征在于：所述控制机构包括设置在支撑杆(13)侧壁上的电路板(14)，在电路板(14)上设置有红外发射接收器(15)、按钮(17)、导光板(18)及灯圈(19)，所述红外发射接收器(15)设置在电路板(14)的中上部，且在红外发射接收器(15)的设置处还设置有软胶(16)，在外壳(12)上红外发射接收器(15)的安装处还设置有红外透光板(38)，按钮(17)、导光板(18)及灯圈(19)配合设置在电路板(14)的中下部。

9.根据权利要求1~5、7、8任一项所述的一种化妆镜，其特征在于：所述底座(32)还设置有环形磁铁(25)、固定件C(26)、底座电池(28)、底座电路板(29)、固定组件、底壳(31)及顶壳(40)，顶壳(40)和底壳(31)配合形成底座的封装外壳，在顶壳(40)上设置有与导电线圈(24)相配合的孔洞，环形磁铁(25)设置在导电线圈(24)与固定件C(26)之间，固定件C(26)配合设置与固定组件上，底座电池(28)通过固定组件设置在封装外壳内，底座电路板(29)设置在固定组件上。

10.根据权利要求9所述的一种化妆镜，其特征在于：所述固定组件包括固定件B(27)和固定件A(30)，底座电池(28)夹持在固定件B(27)和固定件A(30)之间，固定件B(27)近顶壳(40)侧设置，固定件A(30)近底壳(31)侧设置，所述底座电路板(29)设置在固定件A(30)上且与固定件A(30)处于同一水平安装位；在底座电路板(29)上还设置有电量指示灯(34)及电量指示灯开关(35)。

一种化妆镜

技术领域

[0001] 本实用新型涉及化妆镜技术等领域，具体的说，是一种化妆镜。

背景技术

[0002] 化妆镜为镜子的一种分类，一般体积较小，放在梳妆台使用，市面上常见的化妆镜有圆形、方形等，随着其作用与不同的的场所，其设计更具功能化，而随着应用场景的不同，在其上设计的功能点越来越多，比如在黑暗环境中使用，比如现在随着直播技术的发展，带有补光效果或能够形成光亮的化妆镜更是大行其道，而现有带补光效果的化妆镜，由于其光源结构的设置不尽理想原因，存在发出的光质量差或光线不均匀等问题，且在握持件的设计上也不尽理想，当握持件与化妆镜本体配合后，在进行角度调节方面不是很方便；同时由于只在化妆镜本体上设置电源，从而导致化妆镜本体过于臃肿，且底座与镜杆之间一般采用固定连接的设置方式，使得整个化妆镜占用收纳空间过大；现有化妆镜由于结构设计问题，还存在无法放置大容量电池，导致续航时间短，需要频繁充电；化妆镜红外感应器只能感应固定的距离，无法调整距离实现不同用户的习惯。

实用新型内容

[0003] 本实用新型的目的在于设计出一种化妆镜，其镜杆与化妆镜本体之间能够通过铰链实现多角度俯仰操作，便于使用者使用，同时将底座与镜杆之间采用可拆卸式连接结构而设计，方便使用者进行收纳，在底座上设计主供电系统，从而能够有效利用底座的空间，并可以将化妆镜本体设计得更加轻薄，有效提高使用者的体验度。

[0004] 本实用新型通过下述技术方案实现：一种化妆镜，包括化妆镜本体、镜杆及与镜杆可拆卸连接的用于设置主供电系统的底座，所述镜杆上设置有镜杆主体及与镜杆主体相配合的吸附结构，所述吸附结构包括用于设置接地指针、至少两根供电指针及至少两根数据脚指针的电极电路板，在底座上设置有与接地指针、供电指针及数据脚指针相配合的导电线圈；所述化妆镜本体包括背壳、镜体及基于红外控制方式或触摸控制方式的控制系统，镜体及控制系统皆安装在背壳上，在背壳上镜体安装的对侧还成型有背槽，所述镜杆通过铰链配合安装在背槽上，优选的，铰链通过铰链螺丝设置在背槽处，在背槽的铰链安装处还设置有保护壳，铰链能在安装处沿铰链的周向旋转运动。

[0005] 进一步为更好地实现本实用新型，特别采用下述设置结构：所述控制系统设置有控制电路板、电池及采用红外控制方式或触摸控制方式控制器，所述电池安装设置在控制电路板与背壳之间，控制电路板安装设置在镜体与电池之间，所述控制器安装在背壳的侧边或与化妆镜本体相对的另一侧，且控制器控制镜体、控制电路板及电池三者间的供电通断以及镜体供电强弱。

[0006] 进一步为更好地实现本实用新型，特别采用下述设置结构：所述控制器采用红外控制方式时，包括依次设置的红外PCB板、透光板及挡光硅胶片，且红外PCB板设置在背壳上预留的孔洞处，在红外PCB板上还设置有红外发射器和红外接收器，在所述透光板上设置有

套设红外发射器和红外接收器的孔洞。

[0007] 进一步为更好地实现本实用新型，特别采用下述设置结构：所述镜体包括均光板、第二反光膜、导光柱、第一反光膜、支撑件及灯带，支撑件安装设置在背壳上，在支撑件上远背壳侧设置第一反光膜，在第一反光膜上设置一圈导光柱，在导光柱远第一反光膜侧设置第二反光膜，在导光柱和第二反光膜上设置均光板，灯带设置在支撑件上且与第一反光膜的内圈间隙配合，优选的，灯带位于导光柱和第一反光膜之间。

[0008] 进一步为更好地实现本实用新型，特别采用下述设置结构：所述第二反光膜的外径小于导光柱的外径，且第二反光膜与导光柱同心设置，导光柱的内圈与灯带的外圈间隙配合。

[0009] 作为优选的设置方案：所述均光板上形成有两个相交面，且其中一个相交面与第二反光膜和导光柱相接触，且另一个相交面与导光柱的内圈相接触。

[0010] 优选的，所述均光板可拆卸设置在支撑件上。

[0011] 作为优选的设置方案：在所述均光板的远支撑件的一面还设置有镜面；所述第二反光膜和第一反光膜皆为圈状平面，所述镜面为反光镜面。

[0012] 作为优选的设置方案：所述控制电路板采用能够实现灯带光亮度调节、电池的充放电控制的电路结构，所述电池为可充电电池，优选的为锂离子电池。

[0013] 所述均光板、第二反光膜、导光柱、第一反光膜、支撑件及灯带皆为圆形或椭圆形或方形；所述均光板、第二反光膜、导光柱、第一反光膜、支撑件及灯带呈同心结构设置。

[0014] 进一步为更好地实现本实用新型，特别采用下述设置结构：所述镜杆包括镜杆主体及与镜杆主体相配合的吸附结构，所述镜杆主体包括支撑杆及用于套设支撑杆的外壳，在支撑杆的一端设置有与吸附结构相配合的支撑杆固定板，在支撑杆上相对于支撑杆固定板另一端还设置有径向开槽的凸起，且外壳上亦设置有与之配合的结构，所述铰链贯穿设置在开槽内，在支撑杆的侧壁上设置有控制机构；优选的，所述外壳内部一端为方形中空结构且另一端为圆形中空结构。

[0015] 进一步为更好地实现本实用新型，特别采用下述设置结构：所述吸附结构包括电极电路板、电极底座及底部吸附模块，所述电极电路板配合安装在电极底座上，电极底座安装在底部吸附模块内，底部吸附模块配合安装在支撑杆固定板上。

[0016] 进一步为更好地实现本实用新型，特别采用下述设置结构：所述控制机构包括设置在支撑杆侧壁上的电路板，在电路板上设置有红外发射接收器、按钮、导光板及灯圈，所述红外发射接收器设置在电路板的中上部，且在红外发射接收器的设置处还设置有软胶，在外壳上红外发射接收器的安装处还设置有红外透光板，按钮、导光板及灯圈配合设置在电路板的中下部。

[0017] 优选的，所述导光板设置在灯圈上，按钮位于灯圈和导光板所在区域内部。

[0018] 优选的，所述外壳内部一端为方形中空结构且另一端为圆形中空结构。

[0019] 进一步为更好地实现本实用新型，特别采用下述设置结构：所述底座还设置有环形磁铁、固定件C、底座电池、底座电路板、固定组件、底壳及顶壳，顶壳和底壳配合形成底座的封装外壳，在顶壳上设置有与导电线圈相配合的孔洞，环形磁铁设置在导电线圈与固定件C之间，固定件C配合设置与固定组件上，底座电池通过固定组件设置在封装外壳内，底座电路板设置在固定组件上。

[0020] 进一步为更好地实现本实用新型，特别采用下述设置结构：所述固定组件包括固定件B和固定件A，底座电池夹持在固定件B和固定件A之间，固定件B近顶壳侧设置，固定件A近底壳侧设置，所述底座电路板设置在固定件A上且与固定件A处于同一水平安装位；在底座电路板上还设置有电量指示灯及电量指示灯开关，且电量指示灯及电量指示灯开关近顶壳边缘或底壳边缘或位于顶壳和底壳的交汇处。

[0021] 作为优选的设置方案：所述底座电池还电气连接底座电路板，所述导电线圈亦电气连接底座电路板；优选的，所述底座电池横置在固定组件内。

[0022] 作为优选的设置方案：在所述底壳的外部还设置有脚垫。

[0023] 本实用新型与现有技术相比，具有以下优点及有益效果：

[0024] (1)本实用新型其镜杆与化妆镜本体之间能够通过铰链实现多角度俯仰操作，便于使用者使用，同时将底座与镜杆之间采用可拆卸式连接结构而设计，方便使用者进行收纳，在底座上设计主供电系统，从而能够有效利用底座的空间，并可以将化妆镜本体设计得更加轻薄，有效提高使用者的体验度。

[0025] (2)本实用新型能够解决现有技术中带有光源的化妆镜其光源质量差或光线不均匀的不足之处，采用特殊的光源镜体结构设计，能够实现光线均匀化且有效提升光线质量，同时所设置的镜杆与化妆镜本体连接后，能够实现化妆镜本体的多角度俯仰操作，从而方便使用者多角度观察。

[0026] (3)本实用新型的灯带上灯珠均匀排列，能够带来均匀的光线；能够实现均匀的散热，不会出现局部过热的现象。

[0027] (4)本实用新型所设置的控制电路板、控制器及电池能够实现对灯带的供电通断，亦可通过控制器实现灯带的发光强度的控制，且基于可充电电池而设计，能够利用控制器和控制电路板的结合实现电池的充放电管理。

[0028] (5)本实用新型采用吸附式设计结构，能够快捷方便的将化妆镜本体通过镜杆与底座相连接，具有安装快捷，拆卸方便等特性。

[0029] (6)本实用新型所述导光柱的应用，不需要在灯光结构中再做渐变光结构，从而降低了工艺的复杂度；采用双层反光膜结构设计，减少光线损耗。

[0030] (7)本实用新型所述的镜杆的电路板上只需要设置红外和开关电路，容易设计，零件减少后，组装简单，外观整洁；吸附结构和镜杆主体分离的设计，使产品更加模块化，生产、运输、售后的成本的大大降低。

[0031] (8)本实用新型底座内装底座电池，作为主续航电池用，整个化妆镜设置有两个电源，续航加倍，降低充电频率，增强了用户体验。

[0032] (9)本实用新型的底座和化妆镜主体分装电池，基于分担容量的模式，使得单独电池容量更低，可以在保证续航的同时，满足航空公司对单块电池的容量要求。

[0033] (10)底座和主体分离的设计，使本实用新型更加模块化，生产、运输、售后的成本的大大降低；底座可方便拆卸，拆卸后与化妆镜本体可以放在同一平面，用户出行时可以方便的携带。

[0034] (11)本实用新型适应更多的场景：女性用户在使用化妆镜的过程中，如果需要观察自己侧脸或身后，可以轻松的从底座拔出镜子(镜杆和化妆镜本体)，手持模式使用；没有底座的重量，更灵活自如。

[0035] (12)本实用新型采用底座放置电池，增加了底座的重量，化妆镜整体更稳定。增加的重量全部用来提升电量，而其他产品往往使用配重块，除了增加用户负重外，没有任何好处。

附图说明

[0036] 图1为本实用新型结构示意图(爆炸图)。

[0037] 图2为本实用新型所述化妆镜本体的结构示意图(爆炸图)。

[0038] 图3为本实用新型所述镜体的结构示意图(剖视图)。

[0039] 图4为本实用新型所述镜杆的结构示意图。

[0040] 图5位本实用新型所述底座结构示意图。

[0041] 图6为本实用新型所述化妆镜本体的结构示意图，该图主要对红外控制方式的控制器进行细节展示。

[0042] 图7为本实用新型所述化妆镜本体的结构示意图，该图主要对控制器上红外发射器和红外接收器进行细节展示。

[0043] 图8为本实用新型所述化妆镜本体的结构示意图，该图基于背壳对电池、控制电路板和控制器的安装布局进行展示。

[0044] 图9为本实用新型所述导电线圈布设图。

[0045] 图10为本实用新型所述电极电路板上电极布设图。

[0046] 图11为本实用新型结构示意图(线路布设示意图)。

[0047] 其中，1-镜面、2-均光板、3-第二反光膜、4-导光柱、5-第一反光膜、6-支撑件、7-灯带、8-控制电路板、9-电池、10-背壳、11-控制器、12-外壳、13-支撑杆、14-电路板、15-红外发射接收器、16-软胶、17-按钮、18-导光板、19-灯圈、20-支撑杆固定板、21-电极电路板、22-电极底座、23-底部吸附模块、24-导电线圈、25-环形磁铁、26-固定件C、27-固定件B、28-底座电池、29-底座电路板、30-固定件A、31-底壳、32-底座、33-脚垫、34-电量指示灯、35-电量指示灯开关、36-铰链螺丝、37-铰链、38-红外透光板、39-保护壳、40-顶壳、41-安装壳、42-镜杆、43-导线(数据线或/和电源线)、44-背槽、45-红外PCB板、46-透光板、47-挡光硅胶片、48-红外发射器、49-红外接收器。

具体实施方式

[0048] 下面结合实施例对本实用新型作进一步地详细说明，但本实用新型的实施方式不限于此。

[0049] 为使本实用新型实施方式的目的、技术方案和优点更加清楚，下面将结合本实用新型实施方式中的附图，对本实用新型实施方式中的技术方案进行清楚、完整地描述，显然，所描述的实施方式是本实用新型一部分实施方式，而不是全部的实施方式。基于本实用新型中的实施方式，本领域普通技术人员在没有作出创造性劳动前提下所获得的所有其他实施方式，的属于本实用新型保护的范围。因此，以下对在附图中提供的本实用新型的实施方式的详细描述并非旨在限制要求保护的本实用新型的范围，而是仅仅表示本实用新型的选定实施方式。基于本实用新型中的实施方式，本领域普通技术人员在没有作出创造性劳动前提下所获得的所有其他实施方式，的属于本实用新型保护的范围。

[0050] 在本实用新型的描述中，需要理解的是，术语“中心”、“纵向”、“横 向”、“长度”、“宽度”、“厚度”、“上”、“下”、“前”、“后”、“左”、“右”、 “竖直”、“水平”、“顶”、“底”、“内”、“外”、“顺时针”、“逆时针”等指示的方位或位置关系为基于附图所示的方位或位置关系，仅是为了便于描述本实用新型和简化描述，而不是指示或暗示所指的设备或元件必须具有特定的方位、以特定的方位构造和操作，因此不能理解为对本实用新型的限制。

[0051] 此外，术语“第一”、“第二”仅用于描述目的，而不能理解为指示或暗示相对重要性或者隐含指明所指示的技术特征的数量。由此，限定有“第一”、“第二”的特征可以明示或者隐含地包括一个或者更多个该特征。在本实用新型的描述中，“多个”的含义是两个或两个以上，除非另有明确具体的限定。

[0052] 在本实用新型中，除非另有明确的规定和限定，术语“安装”、“相连”、“连接”、“固定”等术语应做广义理解，例如，可以是固定连接，也 可以是可拆卸连接，或成一体；可以是机械连接，也可以是电连接；可以是直接相连，也可以通过中间媒介间接相连，可以是两个元件内部的连通或两个元件的相互作用关系。对于本领域的普通技术人员而言，可以根据具体情况理解上述术语在本实用新型中的具体含义。

[0053] 在本实用新型中，除非另有明确的规定和限定，第一特征在第二特征之“上”或之“下”可以包括第一和第二特征直接接触，也可以包括第一和第二特征不是直接接触而是通过它们之间的另外的特征接触。而且，第一特征在第二特征“之上”、“上方”和“上面”包括第一特征在第二特征正上方和斜上方，或仅仅表示第一特征水平高度高于第二特征。第一特征在第二特征“之下”、“下方”和“下面”包括第一特征在第二特征正下方和斜下方，或仅仅表示第一特征水平高度小于第二特征。

[0054] 实施例1：

[0055] 本实用新型提出了一种化妆镜，能够解决现有技术中带有光源的化妆镜其光源质量差或光线不均匀的不足之处，采用特殊的光源镜体结构设计，结合用于进行光源控制的电路结构，能够实现光线均匀化且有效提升光线质量，同时所设置的镜杆与化妆镜本体连接后，能够实现化妆镜本体的多角度俯仰操作，从而方便使用者多角度观察，如图1~图11所示，特别采用下述设置方式：包括化妆镜本体、镜杆42及与镜杆42可拆卸连接的用于设置主供电系统的底座32，所述镜杆42上设置有镜杆主体及与镜杆主体相配合的吸附结构，所述吸附结构包括用于设置接地指针、至少两根供电指针及至少两根数据脚指针的电极电路板21，在底座32上设置有与接地指针、供电指针及数据脚指针相配合的导电线圈24；所述化妆镜本体包括背壳10、镜体及基于红外控制方式或触摸控制方式的控制系统，镜体及控制系统皆安装在背壳10上，在背壳10上镜体安装的对侧还成型有背槽44，所述镜杆42通过铰链37配合安装在背槽44上，优选的，铰链通过铰链螺丝设置在背槽处，在背槽的铰链安装处还设置有保护壳，铰链能在安装处沿铰链的周向旋转运动；所述主供电系统与控制系统内皆设置有电源。

[0056] 作为优选的设置方案，该化妆镜主要由化妆镜本体、镜杆42及与镜杆42可拆卸连接的用于设置主供电系统的底座32构成，其中，镜杆42主要由镜杆主体及与之相配合的吸附结构两大部分构成，吸附结构设置有电极电路板21，在电极电路板21上设置有接地指针(gnd)、至少两根供电指针(power)及至少两根数据脚指针(data)，在底座32上设置有导电线圈24，导电线圈24主要由用于与接地指针相适配的接地线、与供电指针相适配的供电线

圈及与数据脚指针相适配的数据线圈所构成，优选的，接地线设置在最中间，在接地线的外圈为数据线圈，在数据线圈的外圈为供电线圈；在使用时，当镜杆42插入底座32内时，接地指针与接地线连接，数据脚指针与数据线连接，供电指针与供电线圈连接，化妆镜本体、镜杆42及底座32三者内的电路系统通过导线43连接。

[0057] 化妆镜本体含有背壳10、镜体及基于红外控制方式或触摸控制方式的控制系统3大部分，背壳10为一内部具有封装空间的壳体，镜体及控制系统配合安装在背壳10上，且优选设置在背壳10的封装空间内，使得背壳10、镜体及控制系统形成一个有机的整体，在背壳10上镜体安装的对侧(即背壳10的封装空间背面)还成型有背槽44，镜杆42可配合设置在背槽44内，并通过铰链37将镜杆42连接在背壳10上，设置时，铰链螺丝36从铰链37的两个端部安装固定在背槽44处，在背槽44的铰链37安装处还设置有保护壳39，铰链37能在安装处沿铰链37的周向旋转运动，使得镜杆42可以通过铰链37使得化妆镜本体进行多角度俯仰操作。

[0058] 在主供电系统与控制系统内皆设置有电源，实现双电源供电，实际设置时，导线43包括数据线和电源线，具体的连接方式，根据逻辑控制的需要而设计各电路之间如何连接，且连接后，能够实现底座内的电源和化妆镜本体内的电源呈并联状态为化妆镜本体上的灯光结构进行供电(即当其中一种电源没有接通时，另一种电源也可以单独供电)，也可以实现化妆镜本体单独控制，其中控制系统主要用于进行亮度调节，但也可以设置成能够进行供电通断的控制；在实际使用时，控制系统主要用于控制镜体的亮、暗、开、灭等。

[0059] 该种设计结构能够使得镜杆即便在底座上进行360°旋转，依然能够连续供电；即便镜杆与底座分离后，底座上裸露的电极也不会造成短路，提升两安全性；电极电路板的供电和数据各有两个电极指针，只要有一个指针能工作底座和镜杆之间的电路就可以正常导通，基于冗余设计，使用寿命加倍。

[0060] 实施例2：

[0061] 本实施例是在上述实施例的基础上进一步优化，与前述技术方案相同部分在此将不再赘述，如图1~图11所示，进一步为更好地实现本实用新型，特别采用下述设置结构：所述控制系统设置有控制电路板8、电池9及采用红外控制方式或触摸控制方式的控制器11，所述电池9安装设置在控制电路板8与背壳10之间，控制电路板8安装设置在镜体与电池9之间，所述控制器11安装在背壳10的侧边或与化妆镜本体相对的另一侧，且控制器11控制镜体、控制电路板8及电池9三者间的供电通断以及镜体供电强弱。

[0062] 作为优选的设置方案，控制系统主要由控制电路板8、电池9及采用红外控制方式或触摸控制方式的控制器11三部分组成，在进行电池9、控制电路板8、镜体的布局时，可以使电池9与控制电路板8在背壳10的安装空间内呈同一安装平面或使得两者叠加放置且位于背壳10的内底面与镜体之间，但亦不限于此；控制器(采用红外控制时具体为红外PCB板45)11安装在背壳10的侧边或与化妆镜本体相对的另一侧，控制器11与镜体、控制电路板8及电池9三者之间形成控制电路系统，用于实现镜体的供电控制、电池9的充放电控制、镜体发光强度(明暗)控制，进而达到控制镜体的亮、暗、开、灭等。

[0063] 实施例3：

[0064] 本实施例是在上述实施例的基础上进一步优化，与前述技术方案相同部分在此将不再赘述，如图1~图11所示，进一步为更好地实现本实用新型，特别采用下述设置结构：所

述控制器11采用红外控制方式时，包括依次设置的红外PCB板45、透光板46及挡光硅胶片47，且红外PCB板45设置在背壳10上预留的孔洞处，在红外PCB板45上还设置有红外发射器48和红外接收器49，在所述透光板上设置有套设红外发射器和红外接收器的孔洞。

[0065] 优选的，控制器11采用基于触摸控制方式或红外控制方式的控制结构，当采用红外控制时，控制器包括依次设置的红外PCB板45、透光板46及挡光硅胶片47，且红外PCB板45设置在背壳10上预留的孔洞处，在红外PCB板45上还设置有红外发射器48和红外接收器49，在所述透光板46上设置有套设红外发射器48和红外接收器49的孔洞。

[0066] 所述背壳10上预留了4个热熔柱，透光板46上预留了4个小孔，透光板46的小孔和背壳10上的热熔柱尺寸匹配，安装时将透光板46的小孔套在背壳10的热熔柱上，加热热熔柱子使二者固定。

[0067] 挡光硅胶片47 上有开孔，用于透射PCB板45 上红外发射器48、红外接收器49的光路，除开孔外的部分不透光，屏蔽PCB板45 上不同组红外发射器48、红外接收器49之间的干扰。挡光硅胶片47两侧有双面胶，可以将PCB板45固定在自身，并一起固定至透光板46上。

[0068] 透光板46采用暗色透光材料，可以遮挡美化挡光硅胶片47 上的开孔和PCB板45上的红外发射器48、红外接收器49的元件，让化妆镜从外部看更美观。

[0069] 且此种设置能够保障PCB板45 上的每一组红外发射器48、红外接收器49的元件，都有自己独立的光路。

[0070] 实施例4：

[0071] 本实施例是在上述实施例的基础上进一步优化，与前述技术方案相同部分在此将不再赘述，如图1~图11所示，进一步为更好地实现本实用新型，特别采用下述设置结构：所述镜体包括均光板2、第二反光膜3、导光柱4、第一反光膜5、支撑件6及灯带7，支撑件6安装设置在背壳10上，在支撑件6上远背壳10侧设置第一反光膜5，在第一反光膜5上设置一圈导光柱4，在导光柱4远第一反光膜5侧设置第二反光膜3，在导光柱4和第二反光膜3上设置均光板2，灯带7设置在支撑件6上且与第一反光膜5的内圈间隙配合，优选的，灯带位于导光柱和第一反光膜之间。

[0072] 作为优选的设置方案，该镜体主要由均光板2、第二反光膜3、导光柱4、第一反光膜5、支撑件6及灯带7所构成，其中，支撑件6采用过盈配合或卡接或螺接或粘接或通过螺纹件安装设置在背壳10上，支撑件6作为主体支撑结构使用，作为光源的灯带7支撑设置在支撑件6上，在支撑件6的平面（支撑件6上远背壳10侧）上设置（敷设或粘贴等）有一圈第一反光膜5，用于反射侧漏的灯光，第一反光膜5采用整面或环面，且外圈层大于灯带7的外圈层；在第一反光膜5上远离支撑件6的一面设置（优选的采用双面胶粘贴）一圈导光柱4，用于将光线均匀分散；在导光柱4远第一反光膜5侧设置第二反光膜3，优选的，灯带7位于导光柱4和第一反光膜5之间，即将导光柱4设置在第一反光膜5和第二反光膜3之间，第二反光膜3的设置用于改善灯带内侧的阴影；在导光柱4和第二反光膜3上设置均光板2，即在同一平面侧均光板2皆与导光柱4和第二反光膜3相接触，用于柔和光线；当第一反光膜5采用环状的反光膜时，灯带7的外圈与第一反光膜5的内圈间隙配合，优选的，灯带7位于导光柱4和第一反光膜5之间，灯带7与控制电路板8电气连接；控制电路板8、电池9位于支撑件6与背壳10所形成的空间内。

[0073] 实施例5：

[0074] 本实施例是在上述实施例的基础上进一步优化，与前述技术方案相同部分在此将不再赘述，如图1~图11所示，进一步为更好地实现本实用新型，特别采用下述设置结构：所述第二反光膜3的外径小于导光柱4的外径，且第二反光膜3与导光柱4同心设置，导光柱4的内圈与灯带7的外圈间隙配合。

[0075] 作为优选的设置方案，第二反光膜3的外径小于导光柱4的外径，且两者在设置时采用同心的方式设在 一起，具体设置时可采用胶粘的方式将第二反光膜3设在导光柱4上。

[0076] 作为优选的设置方案：所述均光板2上形成有两个相交面，且其中一个相交面与第二反光膜3和导光柱4相接触，且另一个相交面与导光柱4的内圈相接触。

[0077] 优选的，所述均光板可拆卸设置在支撑件上。

[0078] 作为优选的设置方案，均光板2为两个环状体相交结合而成的结构，两个环状体在径向（水平方向）上和轴向（竖直方向）上形成两个相交面，且两个相交面可以为环内相交或环外相交，优选的为环内相交（本申请的附图所示结构），在设置时，其中一个相交面与第二反光膜3和导光柱4相接触，且另一个相交面与导光柱4的内圈相接触；且优选的在径向上具有宽度的相交面通过螺纹或粘接或螺纹件与背壳10相配合，均光板2采用可拆卸的设置方式设置在支撑件6上，具体的在设置时，可通过过盈配合或螺纹件辅助连接的方式固定在支撑件6上。

[0079] 实施例6：

[0080] 本实施例是在上述实施例的基础上进一步优化，与前述技术方案相同部分在此将不再赘述，如图1~图11所示，作为优选的设置方案：在所述均光板2的远支撑件6的一面还设置有镜面1；所述第二反光膜和第一反光膜皆为圈状平面，所述镜面为反光镜面（平面或弧面）。

[0081] 作为优选的设置方案，在均光板2上还设置有镜面1，且优选的通过粘接的方式将镜面1设置在均光板2的远支撑件6的一面上。

[0082] 作为优选的设置方案：所述控制电路板8采用能够实现灯带光亮度调节、电池9的充放电控制的电路结构，所述电池9为可充电电池，优选的为锂离子电池。

[0083] 作为优选的设置方案，所使用的控制电路板8其能够满足对灯带7的亮度控制、供电控制，即在控制器11、控制电路板8及电池9的共同作用下，能够对灯带7发光强弱，以及是否发光进行控制；同时控制电路板8还能够实现对电池9的充放电管理，当连接上底座32后，底座32上设置的电源可以作为主供电电源，在本申请中，该类控制电路板8可以为新的设计电路亦可以为灯光控制领域内的现有技术。

[0084] 所述均光板2、第二反光膜3、导光柱4、第一反光膜5、支撑件6及灯带7皆为圆形或椭圆形或方形；所述均光板2、第二反光膜3、导光柱4、第一反光膜5、支撑件6及灯带7呈同心结构设置。

[0085] 实施例7：

[0086] 本实施例是在上述实施例的基础上进一步优化，与前述技术方案相同部分在此将不再赘述，如图1~图11所示，进一步为更好地实现本实用新型，特别采用下述设置结构：所述镜杆42包括镜杆主体及与镜杆主体相配合的吸附结构，所述镜杆主体包括支撑杆13及用于套设支撑杆13的外壳12，在支撑杆13的一端设置有与吸附结构相配合的支撑杆固定板20，在支撑杆13上相对于支撑杆固定板20另一端还设置有径向开槽的凸起，且外壳12上亦

设置有与之配合的结构，所述铰链37贯穿设置在开槽内，在支撑杆13的侧壁上设置有控制机构；优选的，所述外壳内部一端为方形中空结构且另一端为圆形中空结构。

[0087] 作为优选的设置方案，镜杆42设置有支撑杆13及用于将支撑杆13及其上面的各种部件套设在一起的外壳12，在支撑杆13的一端采用螺接或粘接或过盈配合或卡接等方式设置有与吸附结构相配合的支撑杆固定板20，吸附结构与支撑杆固定板20通过螺接或卡接或粘接或过盈配合等方式配合在一起，同时在支撑杆13的轴向上侧壁设置有控制机构；在支撑杆13上相对于支撑杆固定板20另一端还设置有径向开槽的凸起，且外壳12上亦设置有与之配合的结构，铰链37贯穿设置在开槽内，通过安装壳41与支撑杆13上的开槽形成铰链37的贯通位，同时当外壳12套在支撑杆13上后可以进一步的在该部位设置保护壳39，并利用铰链螺丝36从铰链37的两个端部将铰链37安装固定在背槽44处。

[0088] 优选的，支撑杆13底部有四个螺丝孔和一个圆角矩形的卡位凸起，支撑杆固定板20卡位在这个凸起上，并通过4颗螺丝进一步固定。支撑杆固定板20两侧有弹性卡位结构，卡在外壳12中进一步防止支撑杆13旋转。

[0089] 优选的，所述外壳12内部一端为方形中空结构且另一端为圆形中空结构，外壳的顶部为半开口结构（与支撑杆13的开槽端适配），底部全开口的圆柱形，顶部内部空间为矩形，可以把支撑杆13卡位，防止支撑杆13旋转。在外壳12柱体还开有两个孔，分别用于突出红外发射接收器15和按钮17。

[0090] 实施例8：

[0091] 本实施例是在上述实施例的基础上进一步优化，与前述技术方案相同部分在此将不再赘述，如图1~图11所示，进一步为更好地实现本实用新型，特别采用下述设置结构：所述吸附结构包括电极电路板21、电极底座22及底部吸附模块23，所述电极电路板21配合安装在电极底座22上，电极底座22安装在底部吸附模块23内，底部吸附模块23配合安装在支撑杆固定板20上，其中，底部吸附模块23采用铁+磁铁的设置结构。

[0092] 作为优选的设置方案，该吸附结构设置在支撑杆13的远铰链37安装端上，其中，吸附结构主要由电极电路板21、电极底座22及底部吸附模块23所构成，在安装设置时，电极电路板21采用螺纹件辅助或螺接或过盈配合或卡接的方式配合安装在电极底座22上，电极底座22通过螺纹件辅助或螺接或过盈配合或卡接的方式配合安装在底部吸附模块23内，电极电路板21、电极底座22安装在底部吸附模块23上后，形成一个有机整体，并利用底部吸附模块23将该有机整体配合安装在支撑杆固定板20上，底部吸附模块23与支撑杆固定板20安装设置时采用螺接或粘接或卡接或过盈配合的方式连接在一起，在具体连接时，各部件之间的连接方式可以根据实际情况进行选择，不限于本申请中所提到的。

[0093] 实施例9：

[0094] 本实施例是在上述实施例的基础上进一步优化，与前述技术方案相同部分在此将不再赘述，如图1~图11所示，进一步为更好地实现本实用新型，特别采用下述设置结构：所述控制机构包括设置在支撑杆13侧壁上的电路板14，在电路板14上设置有红外发射接收器15、按钮17、导光板18及灯圈19，所述红外发射接收器15设置在电路板14的中上部，且在红外发射接收器15的设置处还设置有软胶16，在外壳12上红外发射接收器15的安装处还设置有红外透光板38，按钮17、导光板18及灯圈19配合设置在电路板14的中下部。

[0095] 作为优选的设置方案，控制机构主要由电路板14、设置在电路板14上的红外发射

接收器15、按钮17、导光板18及灯圈19所组成，电路板14通过螺纹件辅助或卡接的方式或过盈配合的方式安装设置在支撑杆13中下部预留的安装位上，其中，红外发射接收器15安装设置在电路板14的中上部，用于检测一定距离内的障碍物，在电路板14的中下部设置有一圈由LED灯所构成的灯圈19，用于进行状态类的指示作用，并在灯圈19上覆盖一圈导光板18用于对灯圈19所发出的光进行均光，使得外部看起来具有灯光环的效果，同时在灯圈19的中间位置(即灯圈19所形成的圈内)安装按钮17，配合别的电路(比如控制板电路板8上的电路、底座32内的电路等)，按钮17可以实现触摸操作的管理控制，亦能够对镜子电路进行开关、常亮等操作。

[0096] 进一步作为优选的设置方案，支撑杆固定板20上还具有四个柱状的螺丝孔，用于连接电极底座22和底部吸附模块23。电极电路板21上接有弹性的导电指针，穿过电极底座22的孔来限位，通过导线连接到电路板14。底部吸附模块23为铁质金属件，上面开有4个螺丝孔，通过螺丝固定在电极电路板21上。底部吸附模块中还留有八个柱形空间，用于放置柱形磁铁块。这样电极电路板21和磁吸附部分(底部吸附模块23)通过4颗螺丝固定在支撑杆固定板20上。

[0097] 优选的，所述导光板18设置在灯圈19上，按钮17位于灯圈19和导光板19所在区域内部。

[0098] 作为优选的设置方案，在红外发射接收器15上还覆盖有一层软胶16，当支撑杆13封装在外壳12内后，软胶16能够起到密封外壳12该处开孔的作用，并且在软胶16余外壳12此处所留孔洞部位还设置有红外透光板38。

[0099] 优选的，所述外壳12内部一端为方形中空结构且另一端为圆形中空结构，外壳的顶部为半开口结构(与支撑杆13的开槽端适配)，底部全开口的圆柱形，顶部内部空间为矩形，可以把支撑杆13卡位，防止支撑杆13旋转。在外壳12柱体还开有两个孔，分别用于突出红外发射接收器15和按钮17。

[0100] 其中，底部吸附模块23采用铁+磁铁的设置结构。

[0101] 实施例10：

[0102] 本实施例是在上述实施例的基础上进一步优化，与前述技术方案相同部分在此将不再赘述，如图1~图11所示，进一步为更好地实现本实用新型，特别采用下述设置结构：所述底座32还设置有环形磁铁25、固定件C26、底座电池28、底座电路板29、固定组件、底壳31及顶壳40，顶壳40和底壳31配合形成底座的封装外壳，在顶壳40上设置有与导电线圈24相配合的孔洞，环形磁铁25设置在导电线圈24与固定件C26之间，固定件C26配合设置与固定组件上，底座电池28通过固定组件设置在封装外壳内，底座电路板29设置在固定组件上。

[0103] 作为优选的设置方案，在底座32上还设置有环形磁铁25、固定件C26、底座电池28、底座电路板29、固定组件，以及作为封装外壳的底壳31及顶壳40，顶壳40和底壳31两者之间采用卡接或螺接或粘接或过盈配合或螺纹件辅助配合等连接形成一个带有空腔的封装外壳，环形磁铁25、固定件C26、底座电池28、底座电路板29、固定组件皆安装在封装外壳内，底座电路板29能够用于控制底座电池28的充放电，用户可以通过充电线连接充电口给底座电池28进行充电；且在设置时，底座电池28通过固定组件安装设置在封装外壳内，固定组件与底壳31或/和顶壳40之间通过卡接或螺接或粘接或过盈配合或螺纹件辅助配合等安装连接，在顶壳40上设置有用于与导电线圈24相配合的孔洞，环形磁铁25通过卡接或粘接或过

盈配合或螺纹件辅助配合的方式设置在固定件C上，且导电线圈24亦通过卡接或螺接或粘接或过盈配合或螺纹件辅助配合的方式与固定件C26配合连接，且环形磁铁25置于导电线圈24与固定件C26所形成的安装位内(即两者之间)；固定件C26亦通过卡接或螺接或粘接或过盈配合或螺纹件辅助配合的方式设置在固定组件上，底座电路板29通过卡接或螺接或粘接或过盈配合或螺纹件辅助配合设置在固定组件上。

[0104] 实施例11：

[0105] 本实施例是在上述实施例的基础上进一步优化，与前述技术方案相同部分在此将不再赘述，如图1~图11所示，进一步为更好地实现本实用新型，特别采用下述设置结构：所述固定组件包括固定件B27和固定件A30，底座电池28夹持在固定件B27和固定件A30之间，固定件B27近顶壳40侧设置，固定件A30近底壳31侧设置，所述底座电路板29设置在固定件A30上且与固定件A30处于同一水平安装位；在底座电路板29上还设置有电量指示灯34及电量指示灯开关35，且电量指示灯及电量指示灯开关近顶壳边缘或底壳边缘或位于顶壳和底壳的交汇处。

[0106] 作为优选的设置方案，固定组件主要由固定件B27和固定件A30两部分组成，且底座电池28通过卡接或粘接或过盈配合或螺纹件辅助配合的方式夹持在固定件B27和固定件A30两者之间，在设置时固定件B27近顶壳40侧设置，固定件A30近底壳31侧设置，且将底座电路板29通过粘接或螺纹件辅助配合的方式设置在固定件A30上，使得底座电路板29和固定件A30处在同一水平安装位上，并且在底座电路板29上还设置有用于进行是否正常充电等进行指示的电量指示灯34，及用于逻辑管控电量显示的电量指示灯开关35，在设置时，电量指示灯34和电量指示灯开关35可以从顶壳40的边缘侧露出在底座外或从底壳31的边缘侧露出在底座外或从顶壳40和底壳31的交汇处露出在底座外，但亦可不必在上述位置露出，可以设置为与底座这些位置处与底座的外表面齐平。

[0107] 实施例12：

[0108] 本实施例是在上述实施例的基础上进一步优化，与前述技术方案相同部分在此将不再赘述，如图1~图11所示，作为优选的设置方案：所述底座电池28还电气连接底座电路板29，所述导电线圈24亦电气连接底座电路板29；优选的，所述底座电池横置在固定组件内。

[0109] 作为优选的设置方案，底座电池28与底座电路板29电器连接，同时导电线圈24也与底座电路板29电气连接，使得底座电池28可以通过底座电路板29的管控经导电线圈24为与之相连接的待供电的化妆镜体进行供电，在使用时，当进行充电时，电量指示灯34会从左向右依次点亮(亦可反之，根据电路内部逻辑而定)，展示充电进度。没连接充电线时，电量指示灯34熄灭，此时单击电量指示灯开关35，电量指示灯34会短暂亮起，指示剩余电量。可以设置逻辑为：从左到右，1颗电量指示灯34亮代表剩余25%电量，2颗电量指示灯亮34代表剩余50%电量，3颗电量指示灯34亮代表剩余75%电量，4颗电量指示灯34亮代表剩余100%电量。

[0110] 作为优选的设置方案：在所述底壳31的外部还设置有脚垫33，优选的，将脚垫33设置在底壳31外部的底部(即这个底座的底部)。

[0111] 优选的，所述底座电池28横置在固定组件内，采用横置的方式，能够最大限度的采用大容量的充电电池，且底座电池28优选的采用锂离子电池。

[0112] 本申请镜体内的灯带7，为非直射光源设计，采用LED灯的灯带7所发出的 LED 灯

光先经过导光柱4的扩散，再经过均光板2的柔光，实现柔和的光线效果。第一反光膜5反射侧边光线，增加了能效利用率。

[0113] 环形布置的灯带7可以让光源完整、均匀的分布在完整环形中。给用户提供灯光没有中断的完整环形。红外发射接收器15可以识别一定距离内物体，当用户进入识别范围后，可实现灯光的自动开启。

[0114] 本实用新型能够利用化妆镜本体内的电路系统进行单独控制，也可以当镜杆与底座连接后通过镜杆上的电路系统、化妆镜本体内的电路系统及底座32内的电路三者结合进行控制，具体如何控制可以根据实际需要进行逻辑设计。

[0115] 优选的，当红外控制方式的控制器11仅设计为能够对化妆镜的发光强度进行调节时，其红外触摸条（红外控制方式的控制器11）由红外PCB板45、挡光硅胶片47、透光板46和设置在红外PCB板45上的逻辑电路四大部分组成。

[0116] 其中，红外PCB板45上每两颗一组（一颗为红外发射器48、另一颗为红外接收器49），排列有4组红外传感器。每一组红外传感器可以识别1cm内的障碍物，在识别到障碍物时，红外传感器会将信号传给逻辑电路，逻辑电路会记录红外传感器的序号和状态（0为无障碍，1为检测到障碍）。当用户做出滑动操作时，红外传感器会按一定时间次序检测到信号。例如：用户顺时针触摸，最顶部红外传感器先发送信号，其他组依次发送，控制电路板8上的中央处理器根据红外传感器序号和状态可以识别出滑动手势。并根据手势做相应的控制。未触摸状态4组红外传感器数据：

[0117] 0 0 0 0

[0118] 顺时针滑动，4组红外传感器数据依次为：

[0119] 1 0 0 0

[0120] 0 1 0 0

[0121] 0 0 1 0

[0122] 0 0 0 1

[0123] 逆时针滑动，4组红外传感器数据依次为：

[0124] 0 0 0 1

[0125] 0 0 1 0

[0126] 0 1 0 0

[0127] 1 0 0 0

[0128] 基于此，红外信号数据有明显的倾向性。

[0129] 实施例13：

[0130] 一种化妆镜，该化妆镜的机械结构为前述的最优实施例结构，其在电路控制方面，化妆镜本体上的控制器11采用红外控制方式，但该控制器11仅起到控制发光亮度的作用，镜杆、化妆镜本体、底座三者之间在机械连接的同时，利用导线43进行电器连接，而后形成一个有机整体，使用时，按钮17用于进行总电源的开关操作，当接通后，底座电池28利用底座电路板29经导电线圈24、电极电路板21、电路板14、控制电路板并结合各组件之间的导线43给灯带供电，可以设置控制逻辑为：用户长按按钮17，开启电源后，采用红外控制方式的控制器11、控制电路板8开始工作，再次长按则关电，当底座电池供电不足或没有连接底座的时候，化妆镜本体内的电池9可以继续供电；镜杆42上所设置的电路系统基于红外控制方

式进行感应控制，可以设置诸如化妆镜是否点亮或感应到在多远距离内有物时，灯光发光强度为多少或当感应到无物时亮多少时间后灯光供电自动切断等控制逻辑。

[0131] 在本实施例中还可以设置用户通过单击按钮17，让灯带7处于常亮状态，此时灯带常亮，镜杆42上电路的感应控制逻辑不再工作。直到用户再次单机阿牛17，退出常亮状态，镜杆42上电路的感应控制逻辑重新开始工作；在控制电路板8上还可以设置蓝牙控制逻辑，使得该化妆镜能够基于APP模式进行控制。

[0132] 实施例14：

[0133] 一种化妆镜，该化妆镜的机械结构为前述的最优实施例结构，其在电路控制方面，化妆镜本体上的控制器11采用红外控制方式，但该控制器11即能起到控制发光亮度的作用又能起到对整个化妆镜供电通断的作用，镜杆、化妆镜本体、底座三者之间在机械连接的同时，利用导线43进行电器连接，而后形成一个有机整体，使用时，按钮17用于进行总电源的开关操作，当接通后，底座电池28利用底座电路板29经导电线圈24、电极电路板21、电路板14、控制电路板并结合各组件之间的导线43给灯带供电，可以设置控制逻辑为：用户长按按钮17，开启电源后，采用红外控制方式的控制器11、控制电路板8开始工作，再次长按则关电，当底座电池供电不足或没有连接底座的时候，化妆镜本体内的电池9可以继续供电；镜杆42上所设置的电路系统基于红外控制方式进行感应控制，可以设置诸如化妆镜是否点亮或感应到在多远距离内有物时，灯光发光强度为多少或当感应到无物时亮多少时间后灯光供电自动切断等控制逻辑。

[0134] 在本实施例中还可以设置用户通过单击按钮17，让灯带7处于常亮状态，此时灯带常亮，镜杆42上电路的感应控制逻辑不再工作。直到用户再次单机阿牛17，退出常亮状态，镜杆42上电路的感应控制逻辑重新开始工作；在控制电路板8上还可以设置蓝牙控制逻辑，使得该化妆镜能够基于APP模式进行控制。

[0135] 当不连接底座时，上述功能依然能够实现。

[0136] 当不连接镜杆42和底座32时，其距离感应控制功能将不再起作用，发光亮暗、是否发光则通过化妆镜本体上的电路系统实现。

[0137] 当设置APP控制时，可参考设计如下控制方式及控制逻辑：

[0138] App 与控制电路板8上的中央处理电路通过无线信号连接(蓝牙或Wi-Fi)，App 中存储有多组按照场景整理的色温亮度组合参数，单击某一场景，App 发送色温、亮度数据给化妆镜上控制电路板8中的中央处理电路，中央处理电路将灯带发光参数设置为相对应的参数，实现场景光切换功能。

[0139] App 还可以具有现场光识别功能，通过对场景的色温和光强度进行分析，得到色温、亮度数据，用户可以在外出时，随时记录场景照片，然后通过App提取数据，让化妆镜模拟现场光线，以实现化妆时，查看现场化妆效果的功能。

[0140] 以上所述，仅是本实用新型的较佳实施例，并非对本实用新型做任何形式上的限制，凡是依据本实用新型的技术实质对以上实施例所作的任何简单修改、等同变化，均落入本实用新型的保护范围之内。

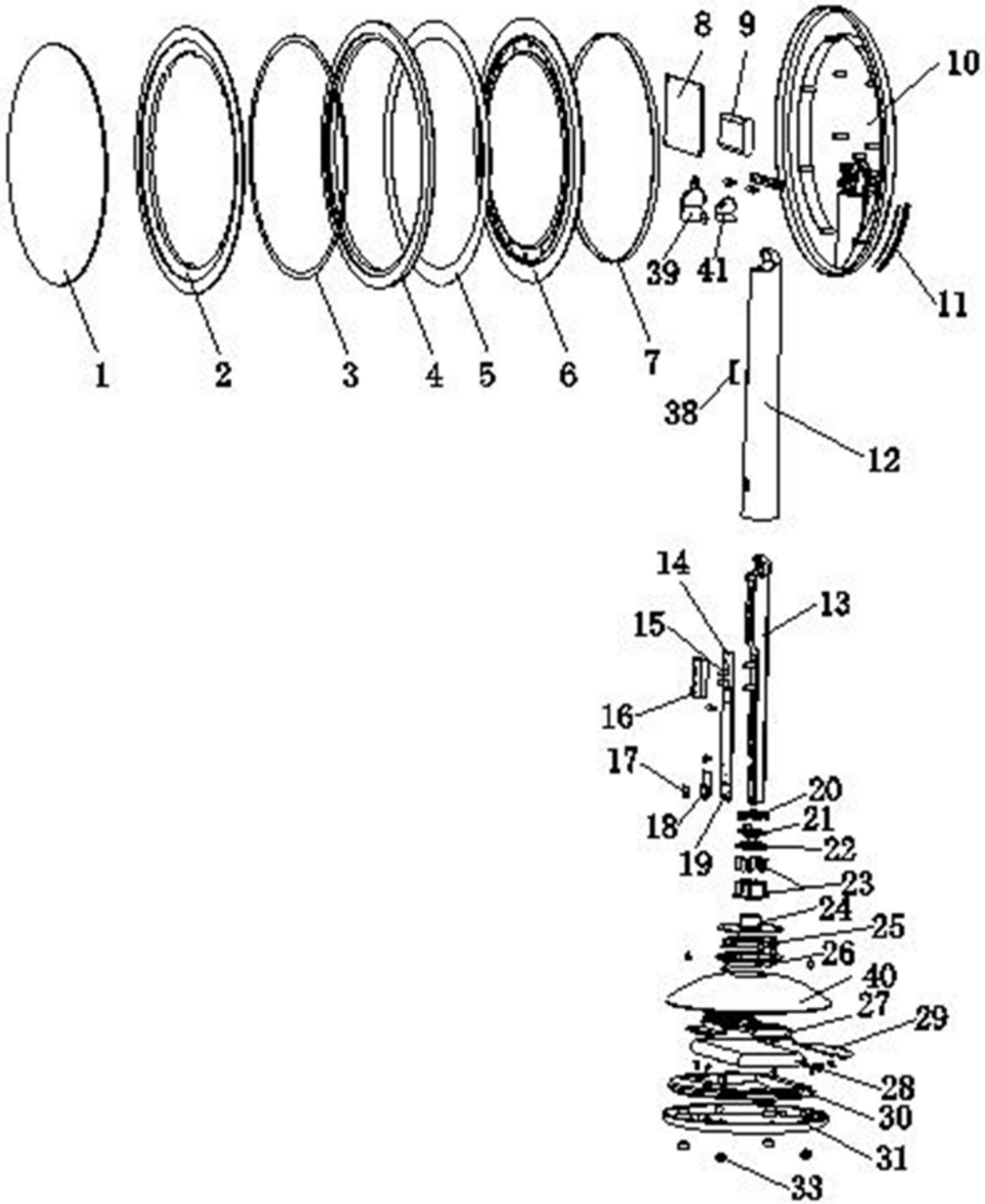
8
9
10
39
41
11
1
2
3
4
5
6
7
38
12
14
13
15
16
17
20
21
18
22
19
23
24
25
26
40
27
29
28
30
31
33

图1

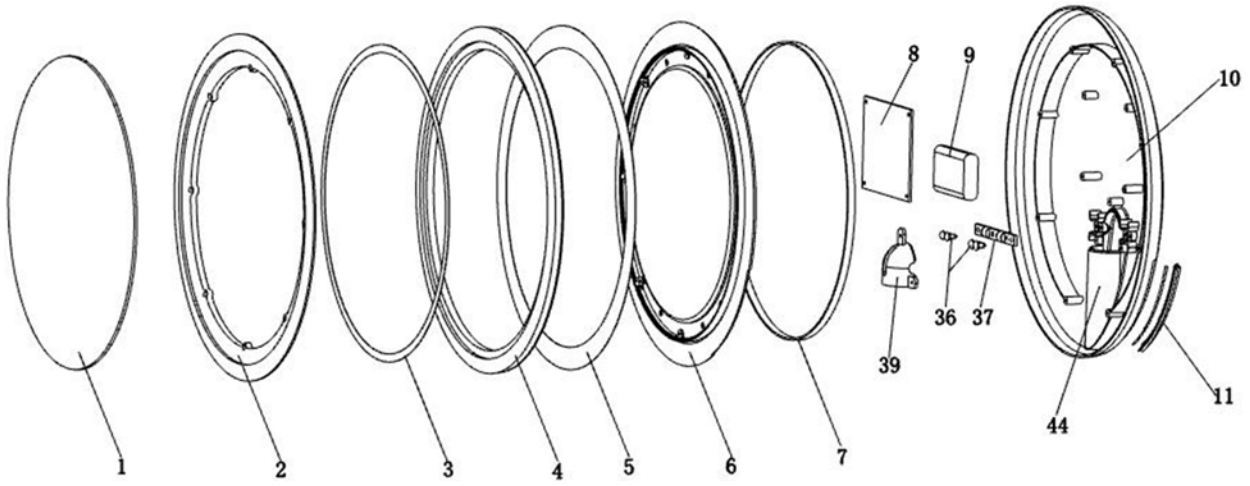

图2

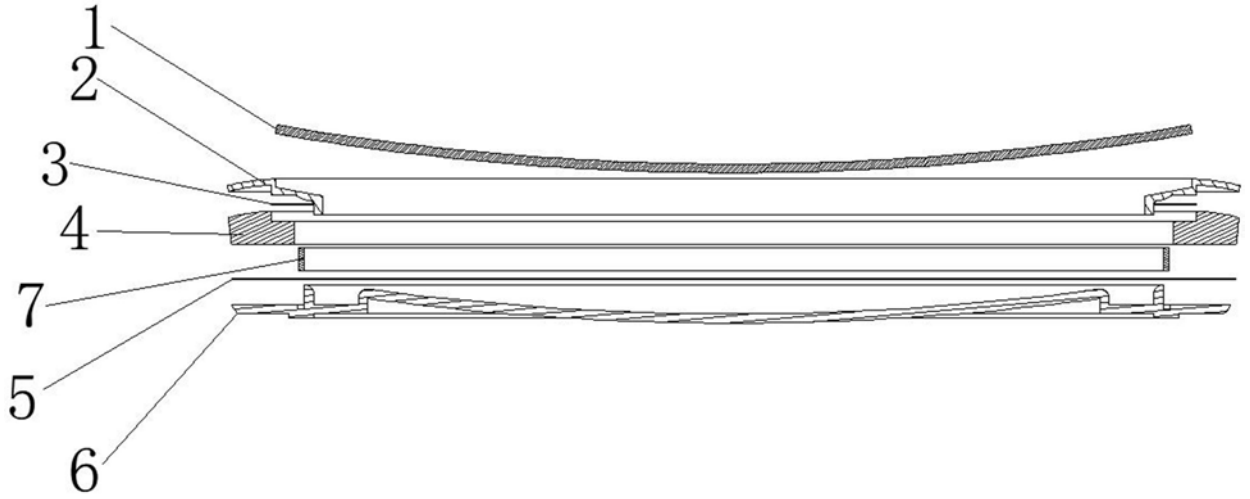

图3

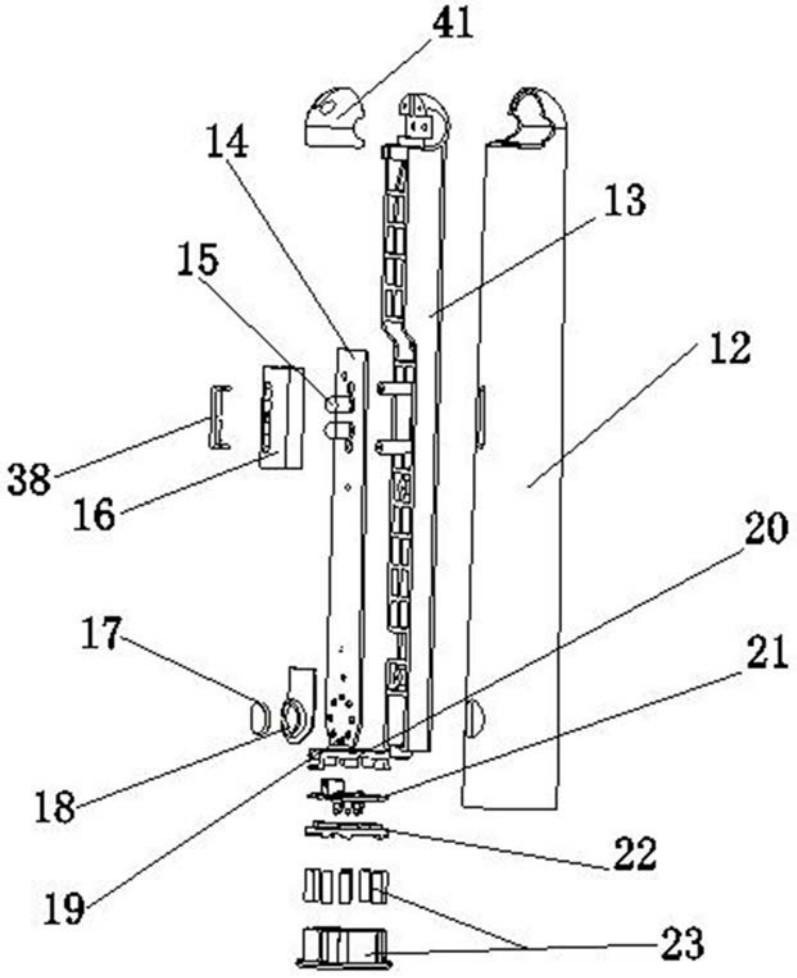

图4

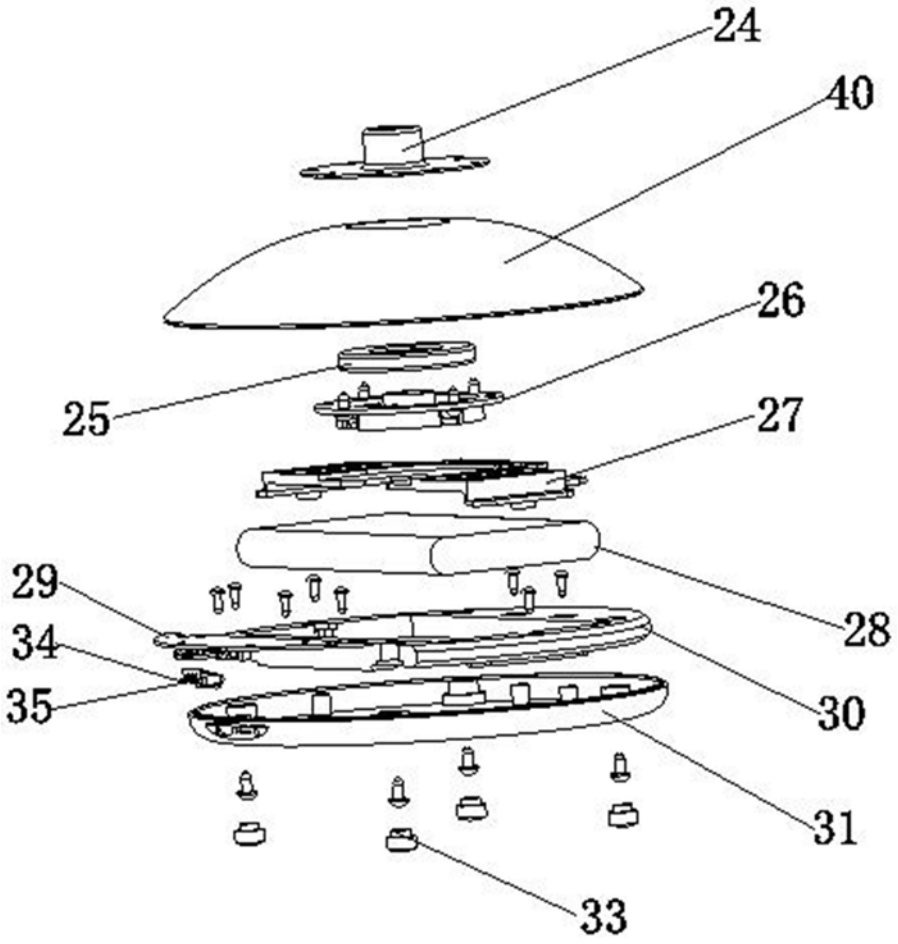

图5

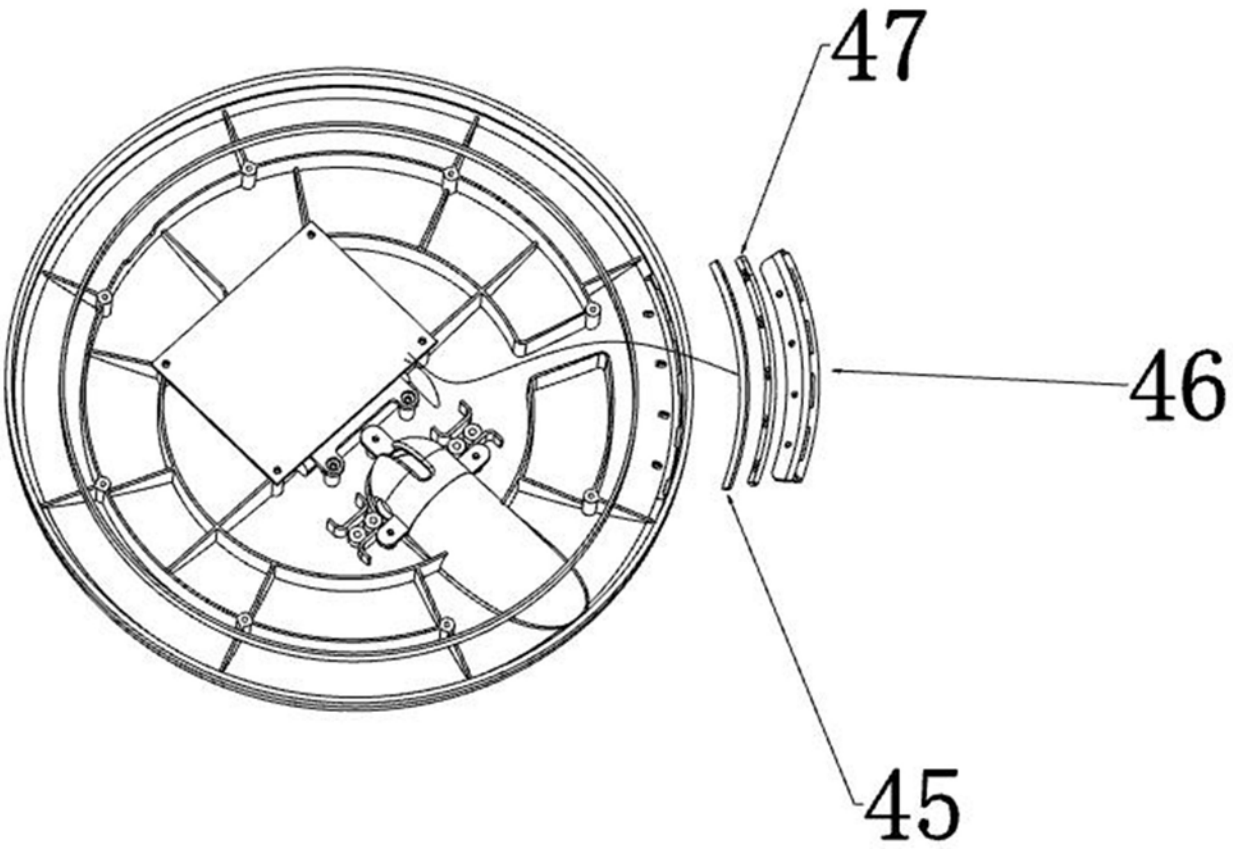

图6

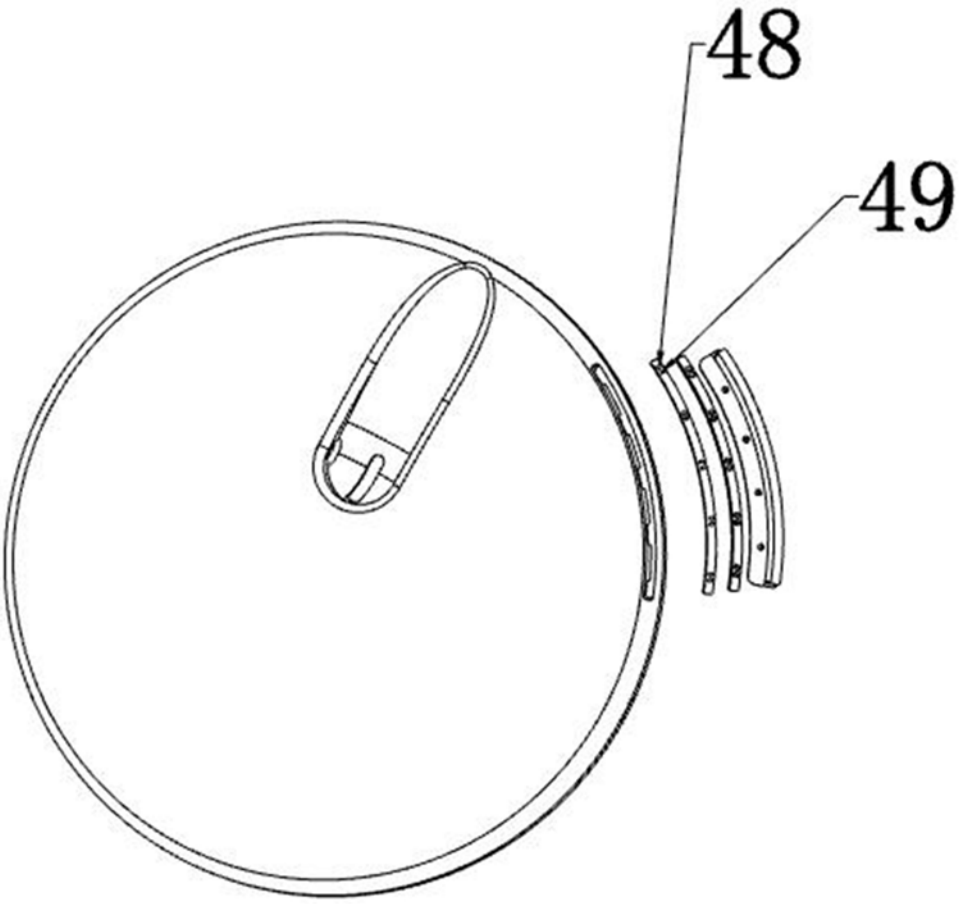

图7

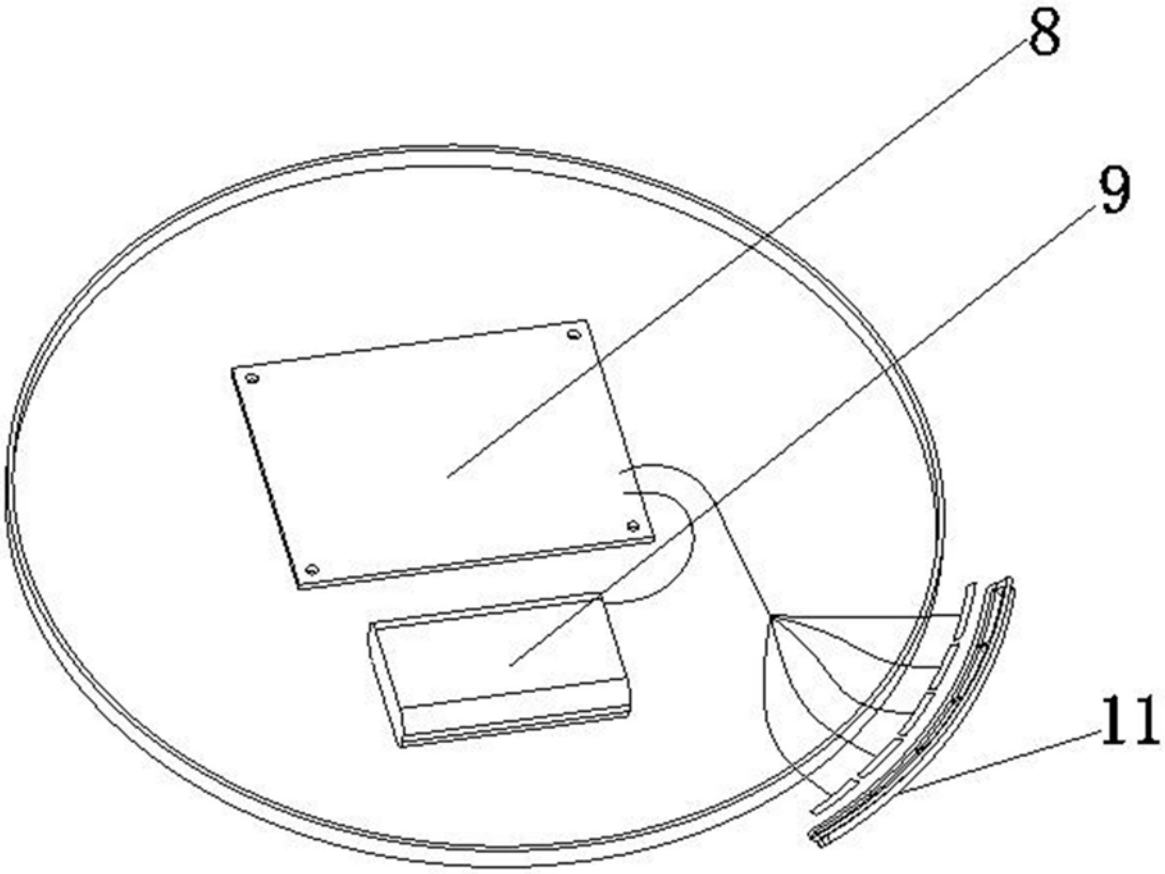

图8

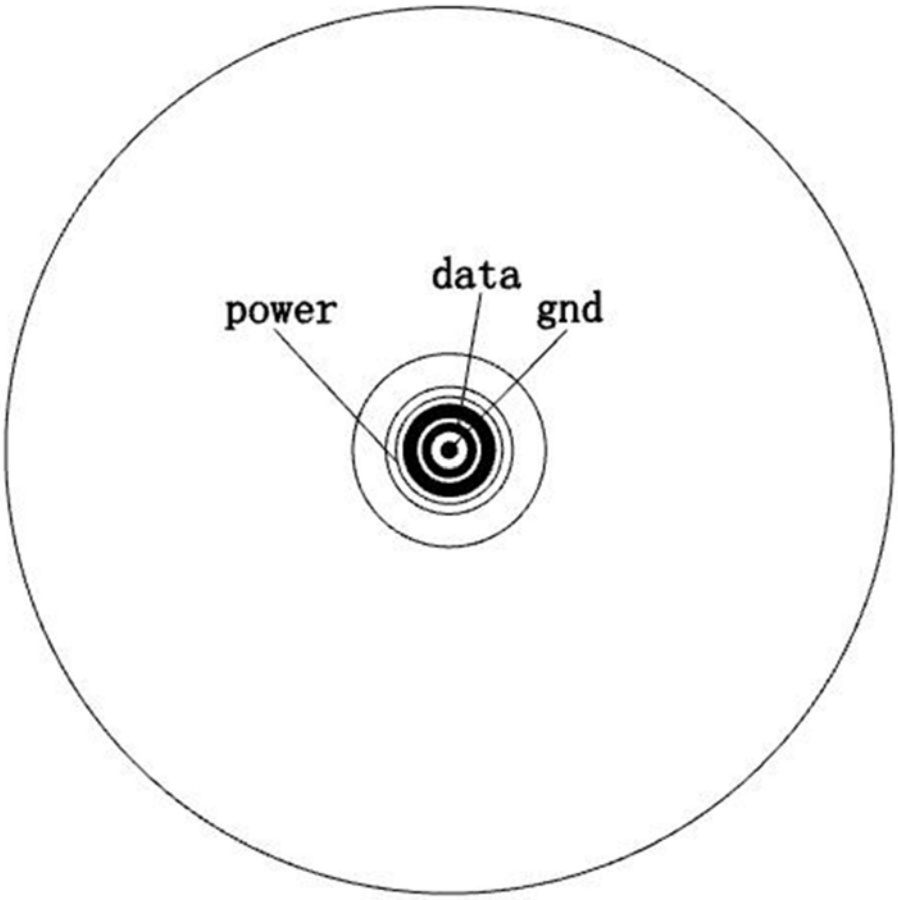

图9

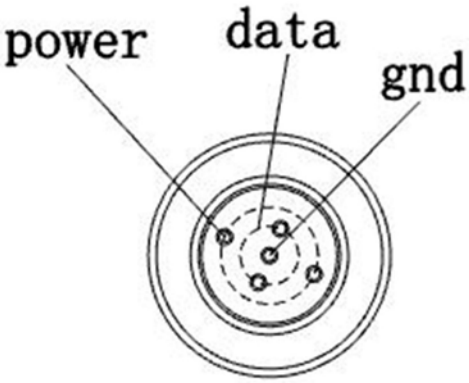

图10

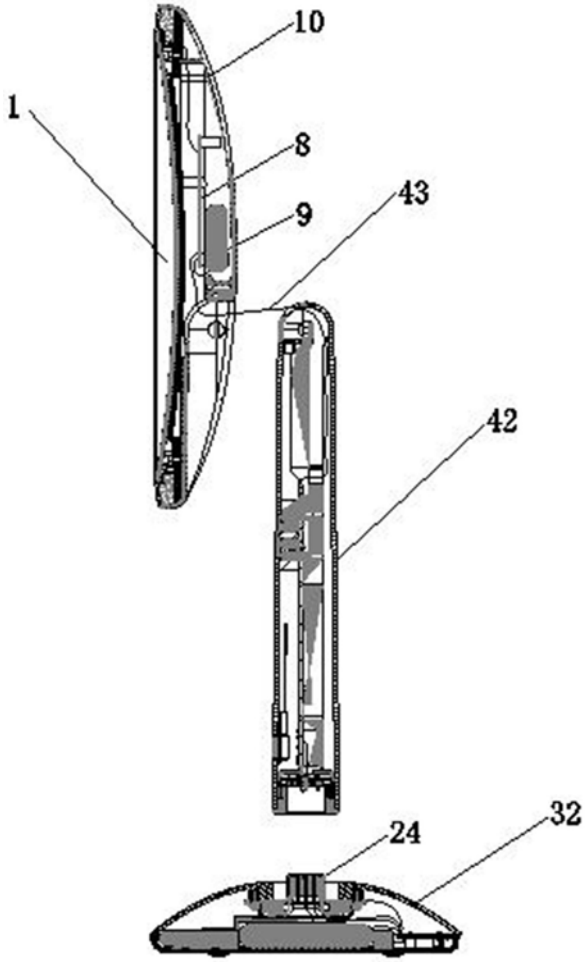

图11