(19)国家知识产权局

(12)实用新型专利

(10)授权公告号 CN 220184602 U
(45)授权公告日 2023.12.15

(21)申请号 202320544115.1

(22)申请日 2023.03.20

(73)专利权人 吉林省格大建筑安装工程有限公司

地址 130000 吉林省长春市净月开发区长春总部基地金融十六院1#104号

(72)发明人 林祥生

(74)专利代理机构 南通宁竞智凡专利代理事务所(普通合伙) 32666

专利代理师 刘林

(51)Int.Cl.

E04G 5/04(2006.01)

E04G 3/28(2006.01)

权利要求书1页 说明书3页 附图3页

(54)实用新型名称

一种爬架安装用墙壁连接座

(57)摘要

本实用新型的目的是提供一种爬架安装用墙壁连接座,设备在工作时,首先通过固定螺栓一和固定螺栓二将连接板固定在墙体上,然后通过角钢一和角钢二对连接板和墙体之间进行辅助固定,然后通过摇动调节摇把,进而带动螺纹杆的转动,进而带动丝杠螺母副在螺纹杆上的上下移动,进而带动调节杆的移动,进而控制连接架的伸出长度,然后通过安装孔与爬架上的连接结构进行固定,进而实现对爬架的固定,最终实现对爬架安装座进行伸出长度的调节,进而方便爬架的安装,大大提高了爬架的安装效率。

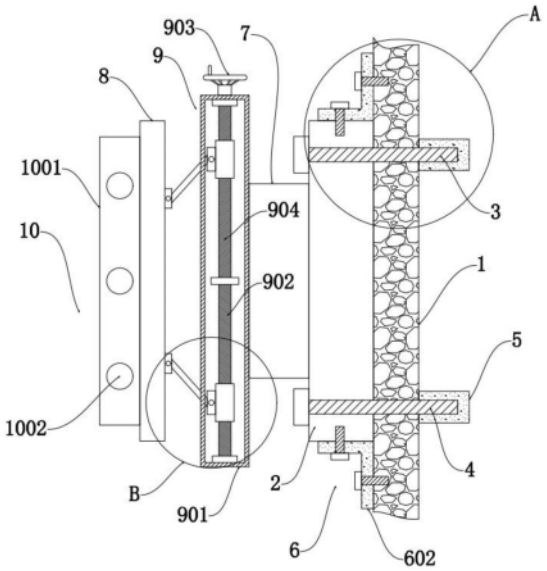

CN 220184602 U

1.一种爬架安装用墙壁连接座,包括墙体(1),其特征在于,所述墙体(1)一侧固定设有连接板(2),所述连接板(2)上螺纹连接有固定螺栓一(3)和固定螺栓二(4),所述固定螺栓一(3)和固定螺栓二(4)远离连接板(2)的一端螺纹连接有固定螺纹套(5),所述连接板(2)两端固定设有固定装置(6),所述连接板(2)远离墙体(1)的一侧固定设有固定板一(7),所述固定板一(7)远离连接板(2)的一侧固定设有固定板二(8),所述固定板一(7)和固定板二(8)之间固定设有调节装置(9),所述固定板二(8)远离固定板一(7)的一侧固定设有连接装置(10);

所述固定装置(6)包括设置在连接板(2)两端的角钢一(601)和角钢二(602),所述角钢一(601)和角钢二(602)上螺纹连接有固定螺栓三(603)和固定螺栓四(604),所述连接板(2)与角钢一(601)、角钢二(602)通过固定螺栓三(603)固定连接,所述连接板(2)与墙体(1)通过固定螺栓四(604)固定连接。

2.根据权利要求1所述的一种爬架安装用墙壁连接座,其特征在于,所述调节装置(9)包括固定设置在固定板一(7)远离连接板(2)一侧的驱动箱(901),所述驱动箱(901)靠近固定板二(8)的一侧开设有条状通孔,所述驱动箱(901)底部转动设有螺纹杆(902),所述螺纹杆(902)远离驱动箱(901)底部的一端穿过驱动箱(901)且固定设有调节摇把(903),所述螺纹杆(902)上开设有调整螺纹一(904)和调整螺纹二(905),所述调整螺纹一(904)和调整螺纹二(905)上螺纹连接有丝杠螺母副(906),所述丝杠螺母副(906)一侧固定设有连接块一(907),所述连接块一(907)上活动设有调节杆(908),所述调节杆(908)穿过条状通孔活动设有连接块二(909),所述连接块二(909)固定设置在固定板二(8)上。

3.根据权利要求1所述的一种爬架安装用墙壁连接座,其特征在于,所述连接装置(10)包括固定设置在固定板二(8)远离固定板一(7)一侧的连接架(1001),所述连接架(1001)上开设有多个排列均匀的安装孔(1002)。

4.根据权利要求2所述的一种爬架安装用墙壁连接座,其特征在于,所述调整螺纹一(904)和调整螺纹二(905)螺纹旋向相反。

一种爬架安装用墙壁连接座

技术领域

[0001] 本实用新型涉及爬架安装技术领域,特别涉及一种爬架安装用墙壁连接座。

背景技术

[0002] 爬架又叫提升架,依照其动力来源可分为液压式、电动式、人力手拉式等主要几类。它是近年来开发的新型脚手架体系,主要应用于高层剪力墙式楼盘。它能沿着建筑物往上攀升或下降;爬架在安装时会遇到支座安装在飘窗或墙壁凹处的位置,使得支座安装不便,存在一定的局限性。

实用新型内容

[0003] 本实用新型的目的是提供一种爬架安装用墙壁连接座,通过设置固定装置、调节装置和连接装置,实现对爬架安装座进行伸出长度的调节,进而方便爬架的安装,大大提高了爬架的安装效率,方便推广。

[0004] 为了达到上述实用新型目的,本实用新型采用的技术方案为:

[0005] 一种爬架安装用墙壁连接座,包括墙体,所述墙体一侧固定设有连接板,所述连接板上螺纹连接有固定螺栓一和固定螺栓二,所述固定螺栓一和固定螺栓二远离连接板的一端螺纹连接有固定螺纹套,所述连接板两端固定设有固定装置,所述连接板远离墙体的一侧固定设有固定板一,所述固定板一远离连接板的一侧固定设有固定板二,所述固定板一和固定板二之间固定设有调节装置,所述固定板二远离固定板一的一侧固定设有连接装置;

[0006] 所述固定装置包括设置在连接板两端的角钢一和角钢二,所述角钢一和角钢二上螺纹连接有固定螺栓三和固定螺栓四,所述连接板与角钢一、角钢二通过固定螺栓三固定连接,所述连接板与墙体通过固定螺栓四固定连接。

[0007] 进一步的,所述调节装置包括固定设置在固定板一远离连接板一侧的驱动箱,所述驱动箱靠近固定板二的一侧开设有条状通孔,所述驱动箱底部转动设有螺纹杆,所述螺纹杆远离驱动箱底部的一端穿过驱动箱且固定设有调节摇把,所述螺纹杆上开设有调整螺纹一和调整螺纹二,所述调整螺纹一和调整螺纹二上螺纹连接有丝杠螺母副,所述丝杠螺母副一侧固定设有连接块一,所述连接块一上活动设有调节杆,所述调节杆穿过条状通孔活动设有连接块二,所述连接块二固定设置在固定板二上。

[0008] 进一步的,所述连接装置包括固定设置在固定板二远离固定板一一侧的连接架,所述连接架上开设有多个排列均匀的安装孔。

[0009] 进一步的,所述调整螺纹一和调整螺纹二螺纹旋向相反。

[0010] 作为改进,本实用新型的有益效果为:

[0011] 本实用新型的一种爬架安装用墙壁连接座,设备在工作时,首先通过固定螺栓一和固定螺栓二将连接板固定在墙体上,然后通过角钢一和角钢二对连接板和墙体之间进行辅助固定,然后通过摇动调节摇把,进而带动螺纹杆的转动,进而带动丝杠螺母副在螺纹杆

上的上下移动,进而带动调节杆的移动,进而控制连接架的伸出长度,然后通过安装孔与爬架上的连接结构进行固定,进而实现对爬架的固定,最终实现对爬架安装座进行伸出长度的调节,进而方便爬架的安装,大大提高了爬架的安装效率。

附图说明

[0012] 图1为本实用新型的一种爬架安装用墙壁连接座整体结构示意图;

[0013] 图2为本实用新型图1中的A处放大图;

[0014] 图3为本实用新型图1中的B处放大图;

[0015] 附图标记对照表:

[0016] 1、墙体;2、连接板;3、固定螺栓一;4、固定螺栓二;5、固定螺纹套;6、固定装置;601、角钢一;602、角钢二;603、固定螺栓三;604、固定螺栓四;7、固定板一;8、固定板二;9、调节装置;901、驱动箱;902、螺纹杆;903、调节摇把;904、调整螺纹一;905、调整螺纹二;906、丝杠螺母副;907、连接块一;908、调节杆;909、连接块二;10、连接装置;1001、连接架;1002、安装孔。

具体实施方式

[0017] 下面结合附图来进一步说明本实用新型的具体实施方式。其中相同的零部件用相同的附图标记表示。需要说明的是,下面描述中使用的词语“前”、“后”、“左”、“右”、“上”和“下”指的是附图中的方向,词语“内”和“外”分别指的是朝向或远离特定部件几何中心的方向。

[0018] 为了使本实用新型的内容更容易被清楚地理解,下面将结合本实用新型实施例中的附图,对本实用新型实施例中的技术方案进行清楚、完整地描述。其中相同的零部件用相同的附图标记表示。

[0019] 由图1至图3所示,一种爬架安装用墙壁连接座,包括墙体1,墙体1一侧固定设有连接板2,连接板2上螺纹连接有固定螺栓一3和固定螺栓二4,固定螺栓一3和固定螺栓二4远离连接板2的一端螺纹连接有固定螺纹套5,连接板2两端固定设有固定装置6,连接板2远离墙体1的一侧固定设有固定板一7,固定板一7远离连接板2的一侧固定设有固定板二8,固定板一7和固定板二8之间固定设有调节装置9,固定板二8远离固定板一7的一侧固定设有连接装置10。

[0020] 固定装置6包括设置在连接板2两端的角钢一601和角钢二602,角钢一601和角钢二602上螺纹连接有固定螺栓三603和固定螺栓四604,连接板2与角钢一601、角钢二602通过固定螺栓三603固定连接,连接板2与墙体1通过固定螺栓四604固定连接,通过固定螺栓一3和固定螺栓二4将连接板2固定在墙体1上,然后通过角钢一601和角钢二602对连接板2和墙体1之间进行辅助固定。

[0021] 调节装置9包括固定设置在固定板一7远离连接板2一侧的驱动箱901,驱动箱901靠近固定板二8的一侧开设有条状通孔,驱动箱901底部转动设有螺纹杆902,螺纹杆902远离驱动箱901底部的一端穿过驱动箱901且固定设有调节摇把903,螺纹杆902上开设有调整螺纹一904和调整螺纹二905,调整螺纹一904和调整螺纹二905螺纹旋向相反,调整螺纹一904和调整螺纹二905上螺纹连接有丝杠螺母副906,丝杠螺母副906一侧固定设有连接块一

907,连接块一907上活动设有调节杆908,调节杆908穿过条状通孔活动设有连接块二909,连接块二909固定设置在固定板二8上,连接装置10包括固定设置在固定板二8远离固定板一7一侧的连接架1001,连接架1001上开设有多个排列均匀的安装孔1002,通过摇动调节摇把903,进而带动螺纹杆902的转动,进而带动丝杠螺母副906在螺纹杆902上的上下移动,进而带动调节杆908的移动,进而控制连接架1001的伸出长度,然后通过安装孔1002与爬架上的连接结构进行固定,进而实现对爬架的固定,最终实现对爬架安装座进行伸出长度的调节,进而方便爬架的安装,大大提高了爬架的安装效率。

[0022] 以上仅为本实用新型专利的较佳实施例而已,并不用以限制本实用新型专利,凡在本实用新型专利的精神和原则之内所做的任何修改、等同替换和改进等,均应包含在本实用新型专利的保护范围之内。

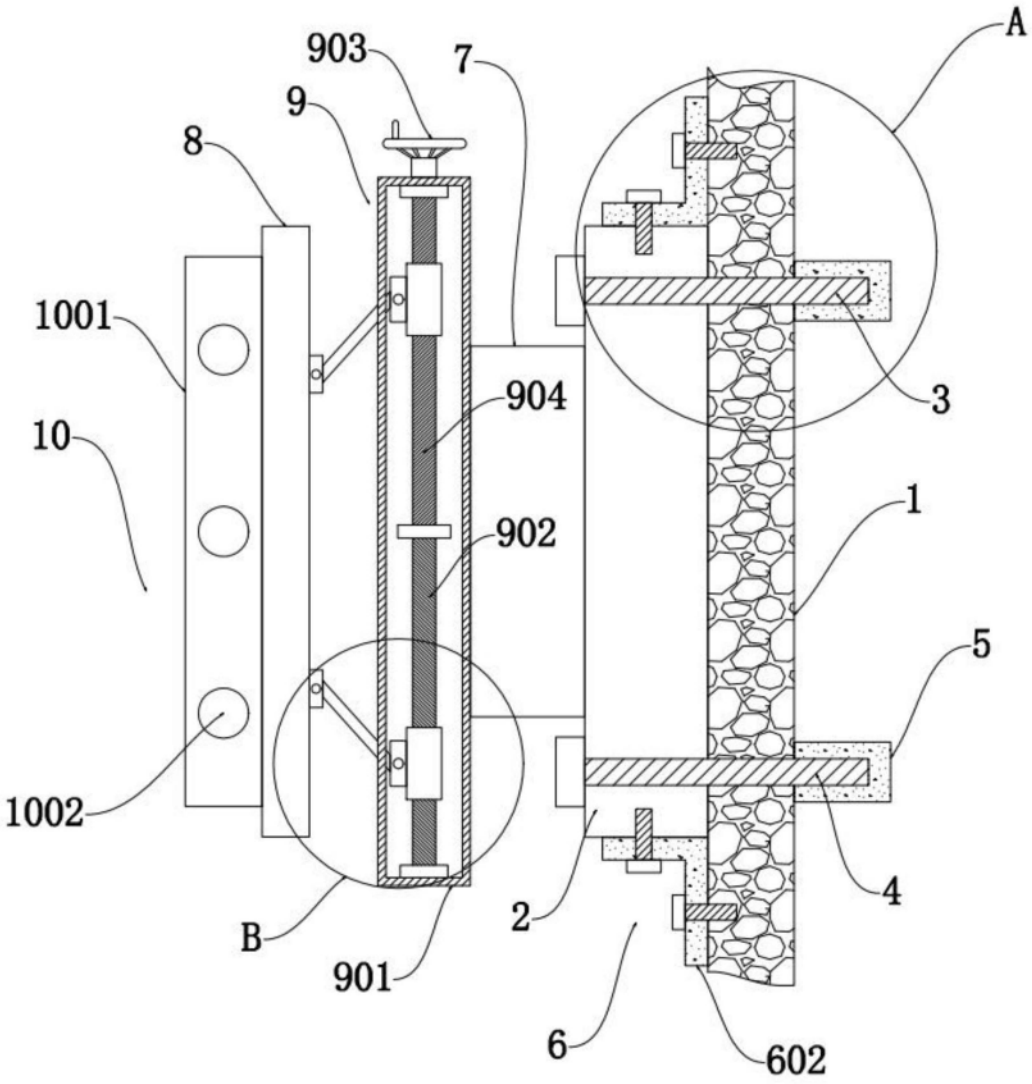

图1

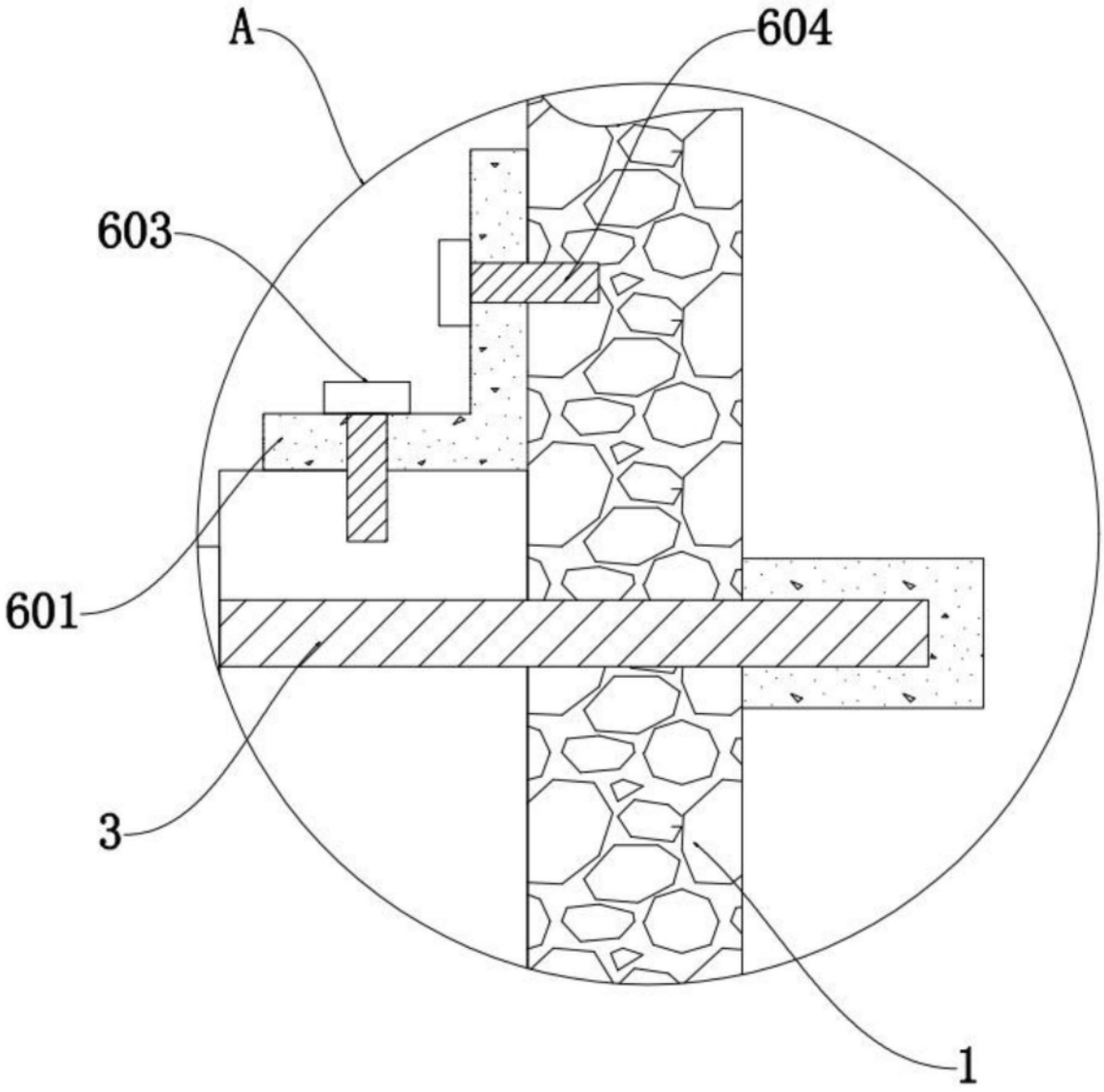

图2

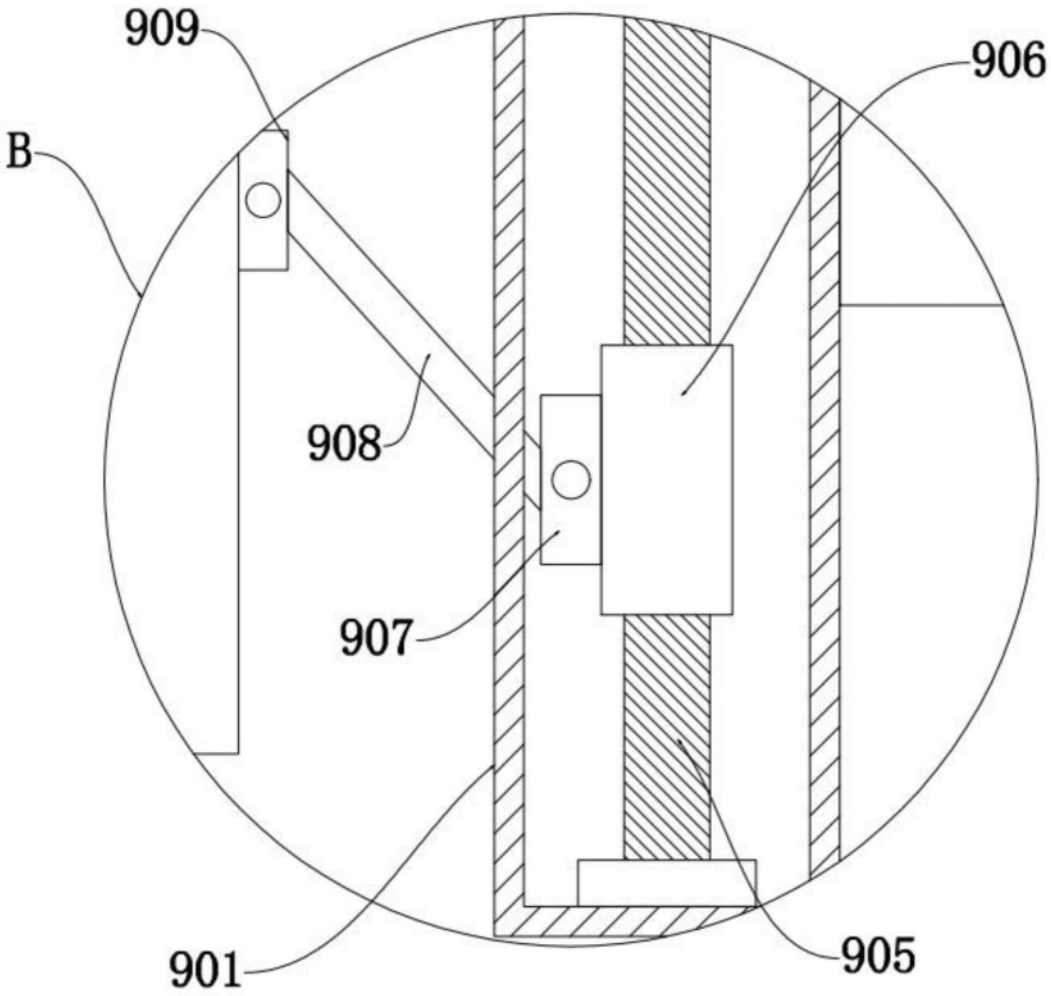

图3