(19)中华人民共和国国家知识产权局

(12)实用新型专利

(10)授权公告号 CN 214113250 U
(45)授权公告日 2021.09.03

(21)申请号 202021187095.X

(22)申请日 2020.06.23

(73)专利权人 余姚市丹丹喷雾器有限公司
地址 315400 浙江省宁波市余姚市朗霞街道芦家畈路60号(自主申报)

(72)发明人 李再 李甫

(51)Int.Cl.
B65D 23/00(2006.01)
B65D 1/04(2006.01)
B65D 47/34(2006.01)
B65D 83/28(2006.01)
B65D 83/38(2006.01)

权利要求书1页 说明书4页 附图5页

(54)实用新型名称

一种便携喷雾瓶

(57)摘要

本申请涉及一种便携喷雾瓶,包括瓶身和喷头,所述瓶身为卡片状,所述瓶身内部开设有容积腔,所述容积腔内设置有隔板,所述隔板将所述容积腔隔断成两个储液腔,所述瓶身一侧端开设有安装槽,所述安装槽内开设有两个各连通于所述储液腔内的瓶孔,所述喷头插接于所述安装槽,所述喷头下端中部一侧设置有插接于一个所述瓶孔的抽水芯。本申请具有一瓶两用,不易泄露等效果。

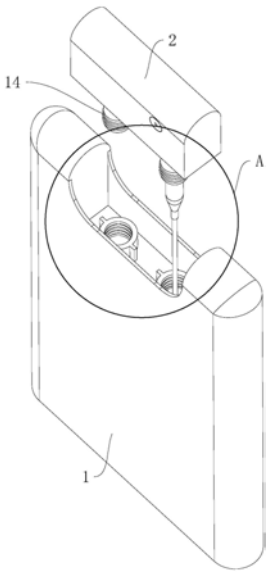

CN 214113250 U

1.一种便携喷雾瓶,包括瓶身(1)和喷头(2),其特征在于:所述瓶身(1)内部开设有容积腔(3),所述容积腔(3)内设置有隔板(4),所述隔板(4)将所述容积腔(3)隔断成两个储液腔(5),所述瓶身(1)一侧端开设有安装槽(7),所述安装槽(7)内开设有两个各连通于所述储液腔(5)内的瓶孔(11),所述喷头(2)插接于所述安装槽(7),所述喷头(2)下端中部一侧设置有插接于一个所述瓶孔(11)的抽水芯(13)。

2.根据权利要求1所述的便携喷雾瓶,其特征在于:所述喷头(2)在所述抽水芯(13)一侧设置有插接于所述瓶孔(11)的密封芯(14)。

3.根据权利要求2所述的便携喷雾瓶,其特征在于:所述瓶身(1)在所述瓶孔(11)处凸设有连接台(10),所述瓶孔(11)贯穿于所述连接台(10),所述连接台(10)两侧设置加强筋(12),所述加强筋(12)连接至所述安装槽(7)底壁。

4.根据权利要求3所述的便携喷雾瓶,其特征在于:所述抽水芯(13)和所述密封芯(14)周侧设置有环状的卡接环(16),所述连接台(10)在所述瓶孔(11)内壁开设有供所述卡接环(16)卡接的卡接槽(18)。

5.根据权利要求4所述的便携喷雾瓶,其特征在于:所述抽水芯(13)和所述密封芯(14)在所述卡接环(16)一侧设置有密封环(17),所述连接台(10)在所述瓶孔(11)内壁开设有供所述密封环(17)插接的密封槽(19)。

6.根据权利要求1所述的便携喷雾瓶,其特征在于:所述瓶身(1)两端向所述安装槽(7)延伸形成限位片(8),所述限位片(8)位于所述喷头(2)两侧。

7.根据权利要求6所述的便携喷雾瓶,其特征在于:所述限位片(8)上端开设有圆弧状的防刮槽(9)。

8.根据权利要求1所述的便携喷雾瓶,其特征在于:所述瓶身(1)和所述喷头(2)外端面设置有磨砂层(20)。

9.根据权利要求1所述的便携喷雾瓶,其特征在于:所述瓶身(1)底部为平面,所述瓶身(1)两侧和上端以及所述喷头(2)外端设置为圆弧状倒角(6)。

一种便携喷雾瓶

技术领域

[0001] 本申请涉及一种雾化装置技术领域，尤其是涉及一种便携喷雾瓶。

背景技术

[0002] 目前，日常生活的化妆品、洗发精、清洁类等瓶体为按压式瓶体。此类瓶体通过按压喷嘴输出所需容量，尤其是须保持真空的液体，瓶体密封最大限度降低瓶内液体和外部空气的接触。按压式瓶体的喷嘴使瓶腔根据真空泵原理吸出液体，吸出液体同时底部的活塞向上滑移，将瓶体内的液体朝喷嘴方向推送，但随着液体的逐步使用，会发生以下问题：(1)残留少量溶液时，瓶内真空状态逐渐减弱，无法输出残存液体。(2)随着液体的逐步使用，按压喷嘴吸出液体时，喷嘴喷射粒子较大，给消费者带来不悦感。

[0003] 现有专利公告号:CN109292277A《一种按压式喷雾瓶》公开了一种按压式喷雾瓶，包括瓶体和喷嘴，还包括装在所述瓶体底部的可扭转的调节柱和连接在所述调节柱上侧并与所述瓶体内侧壁相配合的活塞，所述调节柱扭转时，可带动所述活塞沿所述瓶体内壁向上移动。

[0004] 上述中的现有技术方案存在以下缺陷:随着现代工业程度逐渐加深，全球变暖已经成为需要解决的重要问题，而温度逐渐升高所导致的便是现代人皮肤上出现的问题逐渐变多，所以市面上已经开始出现越来越多的补水产品，其中小型的便携式喷雾瓶备受青年女性的喜爱，现有的喷雾瓶要么可进行补水，要么可承装卸妆水进行卸妆，而直接携带两个喷雾瓶又比较麻烦。

实用新型内容

[0005] 为了使得一种喷雾瓶可两种用法，本申请提供一种便携喷雾瓶。

[0006] 本申请的上述目的是通过以下技术方案得以实现的：

[0007] 一种便携喷雾瓶，包括瓶身和喷头，所述瓶身为卡片状，所述瓶身内部开设有容积腔，所述容积腔内设置有隔板，所述隔板将所述容积腔隔断成两个储液腔，所述瓶身一侧端开设有安装槽，所述安装槽内开设有两个各连通于所述储液腔内的瓶孔，所述喷头插接于所述安装槽，所述喷头下端中部一侧设置有插接于一个所述瓶孔的抽水芯。

[0008] 通过采用上述技术方案，瓶身为卡片状，使得该种喷雾瓶更加方便携带，通过隔板将容积腔隔断成两个储液腔，然后在安装槽内开设两个瓶孔各连通于一个储液腔，在两个储液腔内灌入不同的液体，当喷头安装时，将抽水芯插入需要进行使用液体的储液腔内，此时按压喷头便可将液体抽出并进行雾化，当需要使用另一种液体时，将喷头翻转，使得抽水芯对准另一瓶孔并插入，使得喷头便可对另一种液体进行抽出雾化，该方案使得一种喷雾瓶灌注两种液体，并通过一个喷头控制两个储液腔内液体的喷出，使得携带一种喷雾瓶便可有两种作用，更加方便，同时只需要一个喷头便可将控制两种液体的喷出，避免使用两个喷头，节约了成本。

[0009] 优选的，所述喷头在所述抽水芯一侧设置有插接于所述瓶孔的密封芯。

[0010] 通过采用上述技术方案，在抽水芯一侧设置密封芯，使得当抽水芯插入一瓶孔内时，密封芯插接在另一个瓶孔内，使得抽水芯在对一储液腔进行抽水时，密封芯将另一储液腔进行密封，从而降低该喷雾瓶倾斜使用时，储液腔内的液体流出来的几率。

[0011] 优选的，所述瓶身在所述瓶孔处凸设有连接台，所述瓶孔贯穿于所述连接台，所述连接台两侧设置加强筋，所述加强筋连接至所述安装槽底壁。

[0012] 通过采用上述技术方案，瓶身在瓶孔处凸设连接台，通过连接台连接密封芯和抽水芯，并在连接台两侧设置加强筋，使得连接台处的结构强度更高，避免卡片状的瓶身在被挤压式，瓶孔被压扁，从而导致喷雾瓶无法正常工作。

[0013] 优选的，所述抽水芯和所述密封芯周侧设置有环状的卡接环，所述连接台在所述瓶孔内壁开设有供所述卡接环卡接的卡接槽。

[0014] 通过采用上述技术方案，在抽水芯和密封芯周侧设置卡接环，并在瓶孔内壁开设卡槽，使得抽水芯和密封芯在安装时，直接用力插入，便可直接卡接住，更加方便装配，同时也方便对储液腔内的液体进行更换。

[0015] 优选的，所述抽水芯和所述密封芯在所述卡接环一侧设置有密封环，所述连接台在所述瓶孔内壁开设有供所述密封环插接的密封槽。

[0016] 通过采用上述技术方案，当安装抽水芯和密封芯时，密封环直接嵌接在密封槽内，使得密封环对两个瓶孔进行密封，减少倾斜或倒立使用时液体泄漏的几率。

[0017] 优选的，所述瓶身两端向所述安装槽延伸形成限位片，所述限位片位于所述喷头两侧。

[0018] 通过采用上述技术方案，瓶身在安装槽两侧凸设限位片，通过限位片对喷头按压时的行程进行限位，使得按压喷头时，喷头可在限位片的限位下顺利下移，使得按压过程更加顺畅。

[0019] 优选的，所述限位片上端开设有圆弧状的防刮槽。

[0020] 通过采用上述技术方案，限位片上端开设防刮槽，按压喷头时，限位片不会影响手指对喷头的按压，使得按压更加舒适，另一方面通过开设防刮槽，可降低喷头的高度，使得该喷雾瓶更加便携。

[0021] 优选的，所述瓶身和所述喷头外端面设置有磨砂层。

[0022] 通过采用上述技术方案，将瓶身和喷头外端面设置成磨砂层，从而增大手指同瓶身和喷头的摩擦力，使得即使瓶身和喷头外端沾附有水渍时，依然可以顺畅的按压喷头。

[0023] 优选的，所述瓶身底部为平面，所述瓶身两侧和上端以及所述喷头外端设置为圆弧状倒角。

[0024] 通过采用上述技术方案，将瓶身底部设置成平面，使得其可以直接放置于桌面上，同时将瓶身和喷头外端设置为圆弧状的倒角，使得在握持瓶身并按压喷头时更加舒适。

[0025] 综上所述，本申请的有益技术效果为：

[0026] 1.通过将一个容积腔隔成两个储液腔，一个喷头与两个储液腔分别连通，使得一种喷雾瓶可做两种用途，同时，成本较低；

[0027] 2.在抽水芯一侧设置密封芯，使得一储液腔内的液体进行抽出雾化时，另一储液腔被密封芯进行密封，减少泄漏的风险；

[0028] 3.通过在瓶身两端向安装槽一侧凸设限位片，使得限位片对喷头进行限位，同时

通过密封芯进行平衡，使得喷头的按压更加顺畅。

附图说明

[0029] 图1为便携喷雾瓶的结构示意图；

[0030] 图2为便携喷雾瓶的另一视角结构示意图；

[0031] 图3为图2的A-A处放大图；

[0032] 图4为便携喷雾瓶的爆炸图；

[0033] 图5为图4的A处放大图。

[0034] 图中：1、瓶身；2、喷头；3、容积腔；4、隔板；5、储液腔；6、倒角；7、安装槽；8、限位片；9、防刮槽；10、连接台；11、瓶孔；12、加强筋；13、抽水芯；14、密封芯；15、喷射口；16、卡接环；17、密封环；18、卡接槽；19、密封槽；20、磨砂层。

具体实施方式

[0035] 以下结合附图对本申请作进一步详细说明。

[0036] 参见图1-3，一种便携喷雾瓶，包括瓶身1和喷头2，瓶身1和喷头2为PA66聚酰胺树脂制成，具有较好的耐腐蚀性，瓶身1为卡片状，瓶身1内部开设有容积腔3，容积腔3内设置有隔板4，隔板4将容积腔3隔断成两个储液腔5。

[0037] 瓶身1底部为平面且是通过胶水粘接在瓶身1下端的，瓶身1底部可直接贴合于桌面，从而将喷雾瓶可直接立于桌面。

[0038] 参见图4和图5，瓶身1的两侧和上端皆设置为圆弧状倒角6，使得整个瓶身1握持起来无硌手的感觉，更加舒适。

[0039] 瓶身1的上端开设有安装槽7，该安装槽7为方形槽，喷头2滑移插接在安装槽7内，瓶身1两端向安装槽7一侧延伸一体设置有两片限位片8，使得安装槽7只留有一个方向的开口，使得喷头2在安装槽7内滑移时被两片限位片8限位。

[0040] 限位片8远离瓶身1的一端开设有圆弧状的防刮槽9，一方面使得手指按压时不会被限位片8限位，可顺利下压，另一方面可使得喷头2的高度不需要特别高来满足喷头2的按压行程，从而降低喷雾瓶的高度，使得喷雾瓶更加便携。

[0041] 隔板4通瓶身1一体注塑成型，且位于容积腔3的中部，使得两个储液腔5的大小完全相同，同时隔板4提高了瓶身1的结构强度，减少瓶身1被压坏的几率。

[0042] 瓶身1在安装槽7内一体注塑形成有两个连接台10，两个连接台10上各开设有瓶孔11，一个瓶孔11连通于一储液腔5，可通过瓶孔11向两个储液腔5内灌注不同的液体。

[0043] 瓶身1在连接台10两侧一体设置有加强筋12，加强筋12的下端连接至安装槽7的底壁，使得瓶身1在连接台10处的结构强度更高。

[0044] 参见图2和图5，喷头2在下端并列插接有抽水芯13和密封芯14，当喷头2插接在安装槽7内时，抽水芯13插接于一瓶孔11内进行抽水，密封芯14插接在另一瓶孔11内进行密封，喷头2侧端开设有喷射口15，抽水芯13连通于喷射口15，抽水芯13抽出的液体在喷射口15处进行雾化并射出。抽水芯13为市面上常用的喷雾器的芯子，其结构和工作原理为现有技术，在这里不进行阐述。

[0045] 参见图4和图5，抽水芯13和密封芯14周侧一体设置有卡接环16和密封环17，而连

接台10在瓶孔11的内壁周侧开设有供卡接环16和密封环17卡接的卡接槽18和密封槽19，从而使得喷头2安装时，直接将抽水芯13和密封芯14插入瓶孔11便可。

[0046] 喷头2上端同样设置为圆弧状倒角6，使得喷头2下压至极限时，喷头2和瓶身1的侧端平齐。

[0047] 瓶身1和喷头2侧端进行磨砂处理，形成磨砂层20，增大喷雾瓶和手部的摩擦力。

[0048] 本实施例的实施原理为：

[0049] 通过隔板4将容积腔3隔断成两个储液腔5，然后在安装槽7内开设两个瓶孔11各连通于一个储液腔5，在两个储液腔5内灌入不同的液体，当喷头2安装时，将抽水芯13插入需要进行使用液体的储液腔5内，此时按压喷头2便可将液体抽出并进行雾化，当需要使用另一种液体时，将喷头2翻转，使得抽水芯13对准另一瓶孔11并插入，使得喷头2便可对另一种液体进行抽出雾化。

[0050] 本具体实施方式的实施例均为本申请的较佳实施例，并非依此限制本申请的保护范围，故：凡依本申请的结构、形状、原理所做的等效变化，均应涵盖于本申请的保护范围之内。

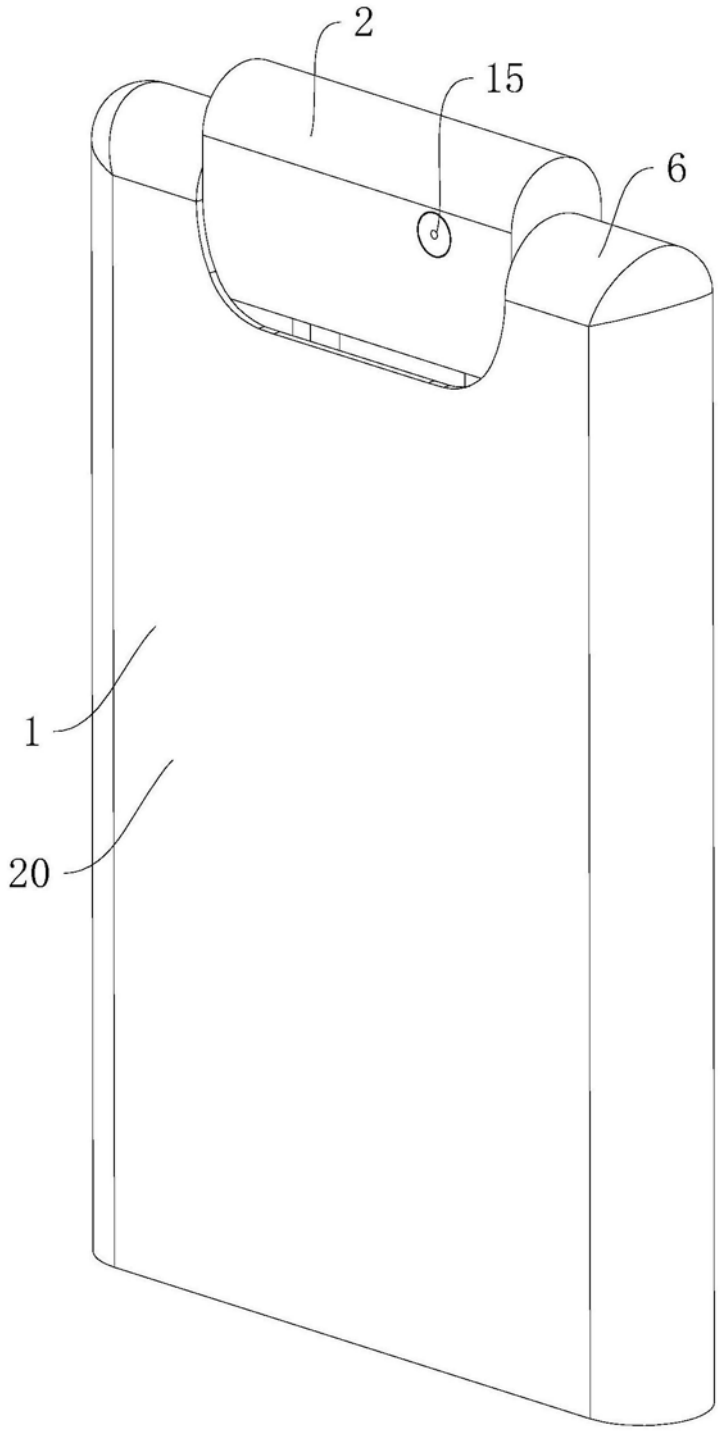

图1

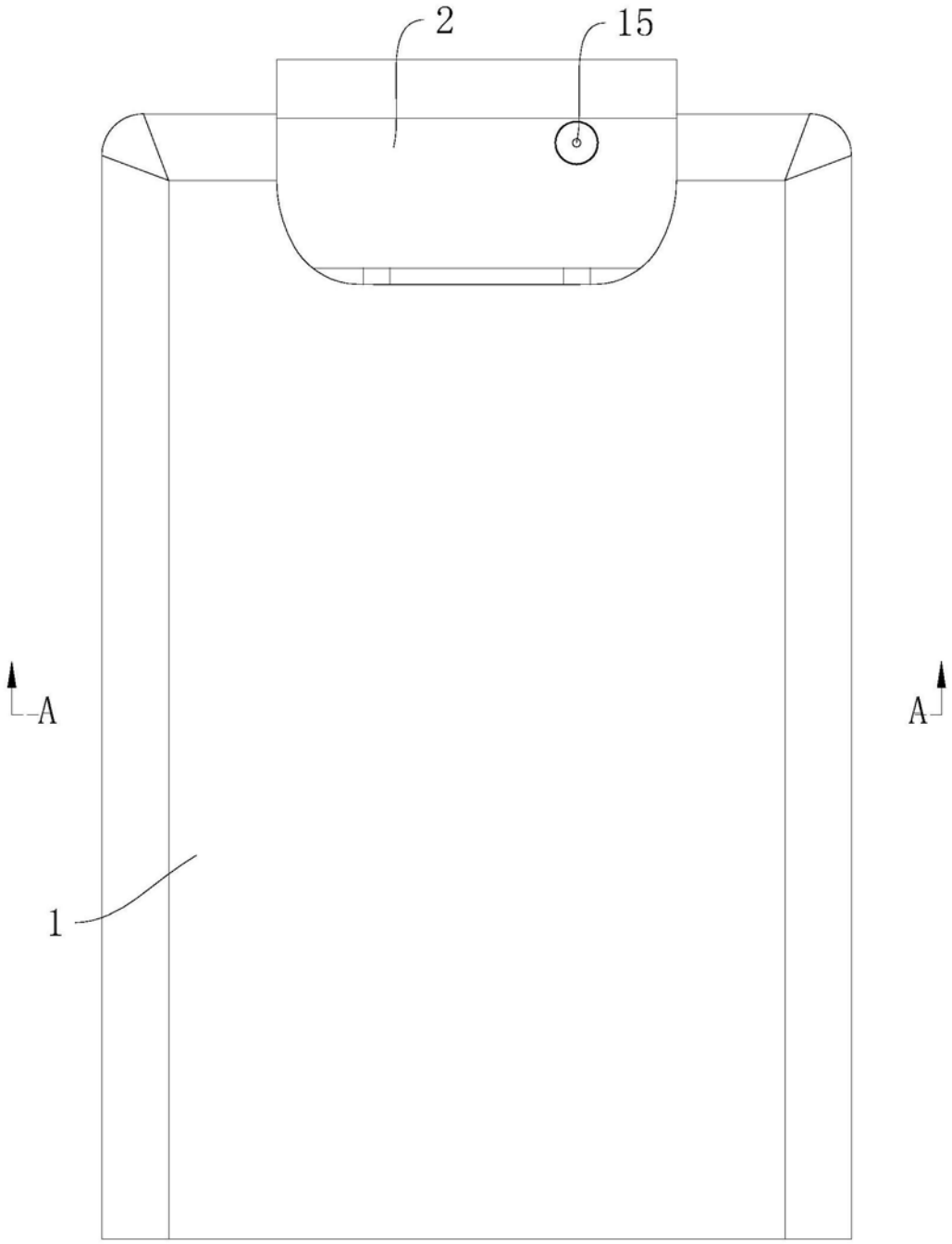

图2

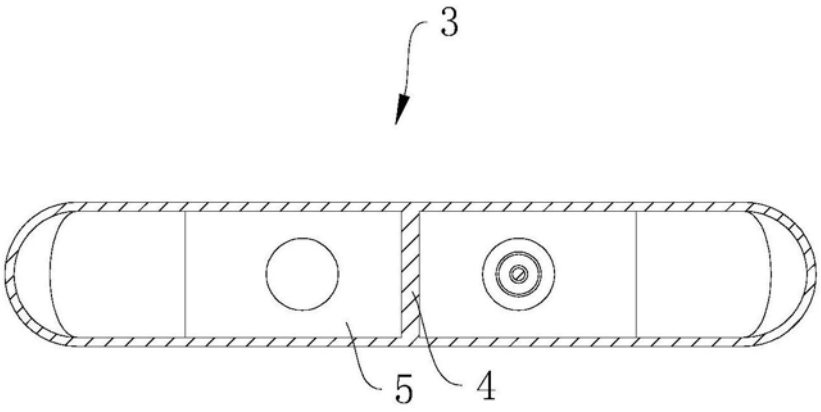

图3

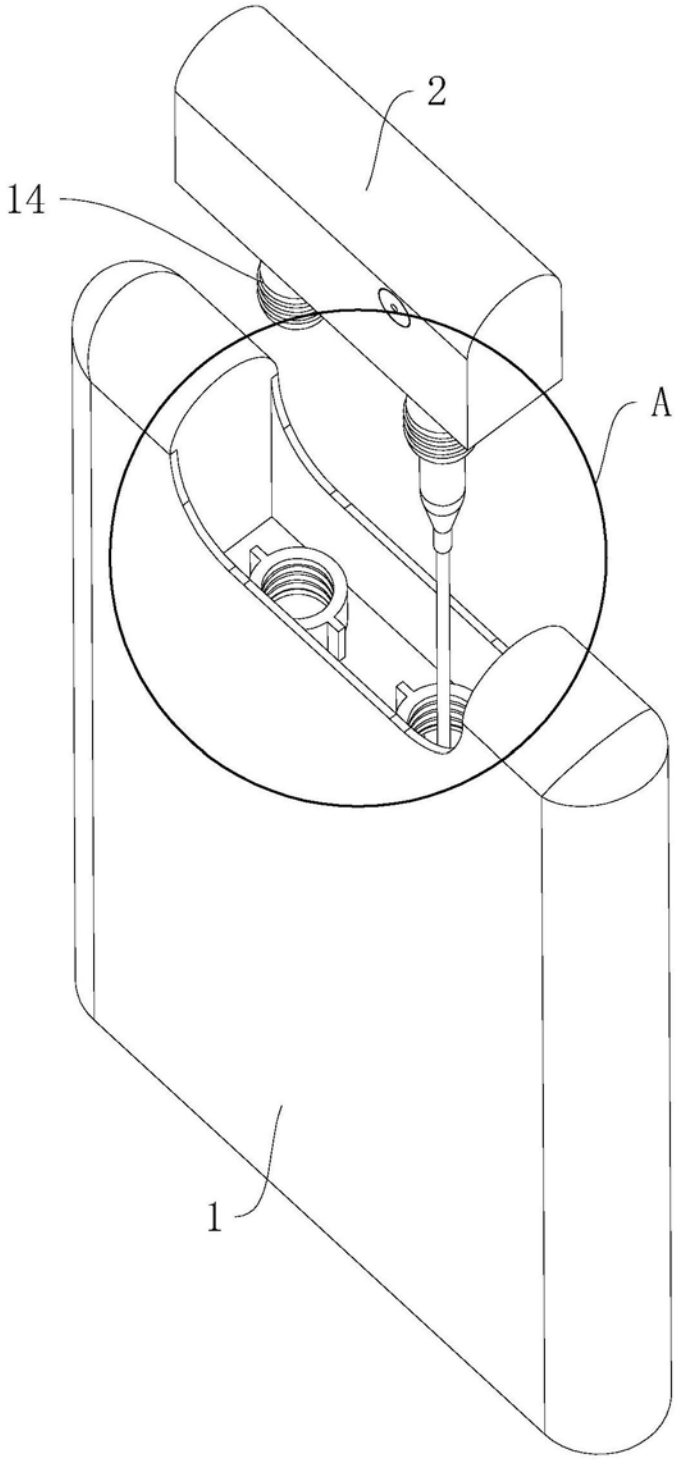

图4

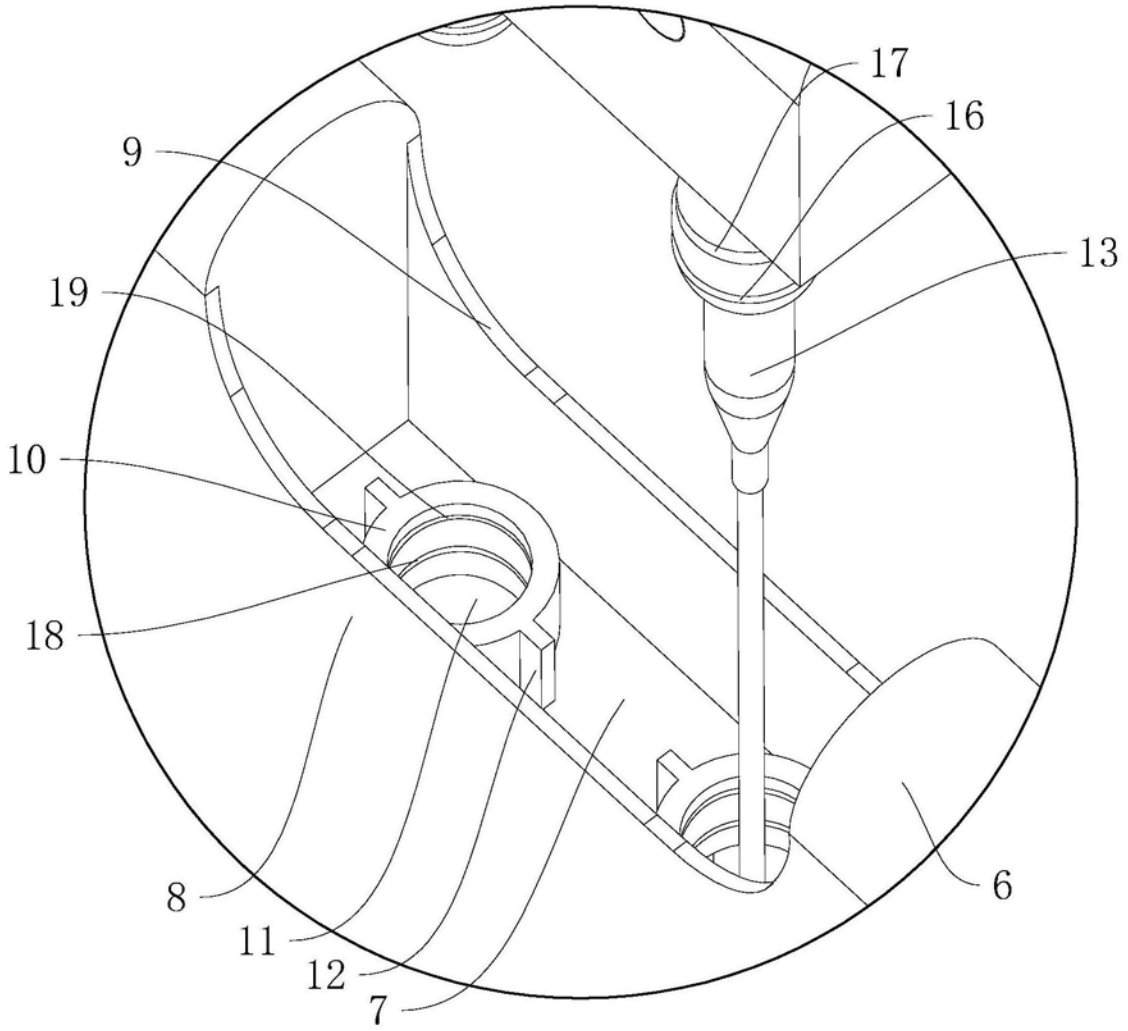

A

图5