(19)中华人民共和国国家知识产权局

(12)实用新型专利

(10)授权公告号 CN 206299943 U
(45)授权公告日 2017.07.04

(21)申请号 201621375644.X

(22)申请日 2016.12.14

(73)专利权人 铜陵新特阀门有限责任公司
地址 244000 安徽省铜陵市狮子山区西湖镇

(72)发明人 吴黄俊 吴云

(74)专利代理机构 无锡市汇诚永信专利代理事务所(普通合伙) 32260
代理人 张欢勇

(51)Int.Cl.
F16L 55/172(2006.01)

权利要求书1页 说明书2页 附图1页

(54)实用新型名称

一种球墨管件抢修用哈夫节

(57)摘要

本实用新型公开了一种球墨管件抢修用哈夫节，它包括上下两个哈夫节本体和若干个连接螺栓，所述的两个哈夫节本体之间设有橡胶密封件，所述的橡胶密封件包括左右两个密封垫、左弧形密封圈和右弧形密封圈，所述的左右两个密封垫内侧形状与左弧形密封圈和右弧形密封圈外侧形状相配合，所述的左弧形密封圈和右弧形密封圈上下端贴合组合成一个完整的环形密封圈，所述的左弧形密封圈和右弧形密封圈上下连接处对应的哈夫节本体上内嵌有密封条。该哈夫节的橡胶密封圈内圈可以拆卸，单独更换，节省了维修成本和时间，而且可以避免哈夫节连接处的泄露，提高了密封质量和整体装置的使用寿命。

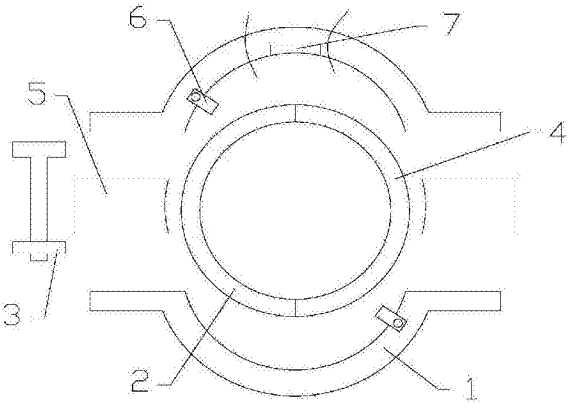

CN 206299943 U

1.一种球墨管件抢修用哈夫节，它包括上下两个哈夫节本体和若干个连接螺栓，所述的两个哈夫节本体之间设有橡胶密封件，其特征在于：所述的橡胶密封件包括左右两个密封垫、左弧形密封圈和右弧形密封圈，所述的左右两个密封垫内侧形状与左弧形密封圈和右弧形密封圈外侧形状相配合，所述的左弧形密封圈和右弧形密封圈上下端贴合组合成一个完整的环形密封圈，所述的左弧形密封圈和右弧形密封圈上下连接处对应的哈夫节本体上内嵌有密封条。

2.根据权利要求1所述的一种球墨管件抢修用哈夫节，其特征在于：所述的上下两个哈夫节本体前后侧面均设有若干连接固定条，所述的连接固定条与哈夫节本体采用螺纹连接。

3.根据权利要求1所述的一种球墨管件抢修用哈夫节，其特征在于：所述的左右两个密封垫内部设有通孔并通过螺栓与上下两个哈夫节本体固定连接。

一种球墨管件抢修用哈夫节

技术领域

[0001] 本实用新型涉及球墨管件维修配件技术领域，更具体的说，涉及一种球墨管件抢修用哈夫节。

背景技术

[0002] 哈夫节和承插哈夫节是管路抢修装置，承插哈夫节是对两管子连接处的承口处漏水进行抢修的装置，哈夫节是对除承口以外的部分进行抢修的装置，该装置结构简单只有两件本体和两件橡胶密封圈组成的，安装方便，只将两本体对合在漏水处拧紧螺母即可完成对管道的抢修，用该装置既可节省停水的时间，又可降低抢修成本，但是实际使用中，由于哈夫节采用的是橡胶密封圈，当它与管外壁结合时会产生极大的磨擦力，极易造成橡胶圈磨损或翻转因此，橡胶密封圈的内圈为主要的不耐用部分，一旦损坏，需要拆装哈夫节，整体更换，费时费力，经济效益不好，而且现有的哈夫节两件橡胶密封圈连接处和两件本体连接处重合，容易发生泄露。

实用新型内容

[0003] 本实用新型所要解决的技术问题在于提供一种球墨管件抢修用哈夫节，该哈夫节的橡胶密封圈内圈可以拆卸，单独更换，节省了维修成本和时间，而且可以避免哈夫节连接处的泄露，提高了密封质量和整体装置的使用寿命。

[0004] 本实用新型所要解决的技术问题采用以下技术方案来实现。

[0005] 一种球墨管件抢修用哈夫节，它包括上下两个哈夫节本体和若干个连接螺栓，所述的两个哈夫节本体之间设有橡胶密封件，所述的橡胶密封件包括左右两个密封垫、左弧形密封圈和右弧形密封圈，所述的左右两个密封垫内侧形状与左弧形密封圈和右弧形密封圈外侧形状相配合，所述的左弧形密封圈和右弧形密封圈上下端贴合组合成一个完整的环形密封圈，所述的左弧形密封圈和右弧形密封圈上下连接处对应的哈夫节本体上内嵌有密封条。

[0006] 进一步，所述的上下两个哈夫节本体前后侧面均设有若干连接固定条，所述的连接固定条与哈夫节本体采用螺纹连接。

[0007] 进一步，所述的左右两个密封垫内部设有通孔并通过螺栓与上下两个哈夫节本体固定连接。

[0008] 本实用新型的哈夫节内部橡胶密封圈的内圈与连接处分离为两个部分，在左弧形密封圈或右弧形密封圈损坏时，可以卸下所有连接固定条，用新的左弧形密封圈或右弧形密封圈顶住原来损坏件更换。

[0009] 与已有技术相比，本实用新型的有益效果体现在：

[0010] 本实用新型将原有的橡胶密封圈的内圈和连接圈分离，使得容易损坏的内圈可以单独更换，节约来维修时间和维修成本；左右两个密封垫为完整结构，结合左弧形密封圈和右弧形密封圈上下连接处对应的哈夫节本体上内嵌有密封条，形成错位，增强了哈夫节的

密封性，避免了哈夫节两件橡胶密封圈连接处和两件本体连接处重合造成的泄露。

附图说明

[0011] 图1为本实用新型整体结构示意图。

[0012] 图中：1、哈夫节本体；2、左弧形密封圈；3、螺栓；4、右弧形密封圈；5、密封垫；6、连接固定条；7、密封条。

具体实施方式

[0013] 为了使实用新型实现的技术手段、创作特征、达成目的与功效易于明白了解，下面结合具体图示，进一步阐述本实用新型。

[0014] 如图1所示，一种球墨管件抢修用哈夫节，它包括上下两个哈夫节本体1和若干个连接螺栓3，两个哈夫节本体1之间设有橡胶密封件，橡胶密封件包括左右两个密封垫5、左弧形密封圈2和右弧形密封圈4，左右两个密封垫5内侧形状与左弧形密封圈2和右弧形密封圈4外侧形状相配合，左弧形密封圈2和右弧形密封圈4上下端贴合组合成一个完整的环形密封圈，左弧形密封圈2和右弧形密封圈4上下连接处对应的哈夫节本体1上内嵌有密封条7，用于提高密封性，避免内部介质从连接处泄露，上下两个哈夫节本体1前后侧面均设有若干连接固定条6，用于防止左弧形密封圈2和右弧形密封圈4的前后滑动，连接固定条6与哈夫节本体1采用螺纹连接，左右两个密封垫5内部设有通孔并通过螺栓3与上下两个哈夫节本体1固定连接。

[0015] 安装时，需要先将左弧形密封圈2和右弧形密封圈4套在抢修位置，之后安装下端哈夫节本体1，接着在下端哈夫节本体1两侧放置左右密封垫5，再安装上端哈夫节本体1，两侧通过螺栓3固定，最后安装上连接固定条6，数量根据具体情况设置，这里需要将嵌入上下哈夫节本体1内侧的密封条7与左弧形密封圈2和右弧形密封圈4上下连接处对应，提高整体密封效果。

[0016] 以上显示和描述了本实用新型的基本原理和主要特征和本实用新型的优点。本行业的技术人员应该了解，本实用新型不受上述实施例的限制，上述实施例和说明书中描述的只是说明本实用新型的原理，在不脱离本实用新型精神和范围的前提下，本实用新型还会有各种变化和改进，这些变化和改进都落入要求保护的本实用新型范围内。本实用新型要求保护范围由所附的权利要求书及其等效物界定。

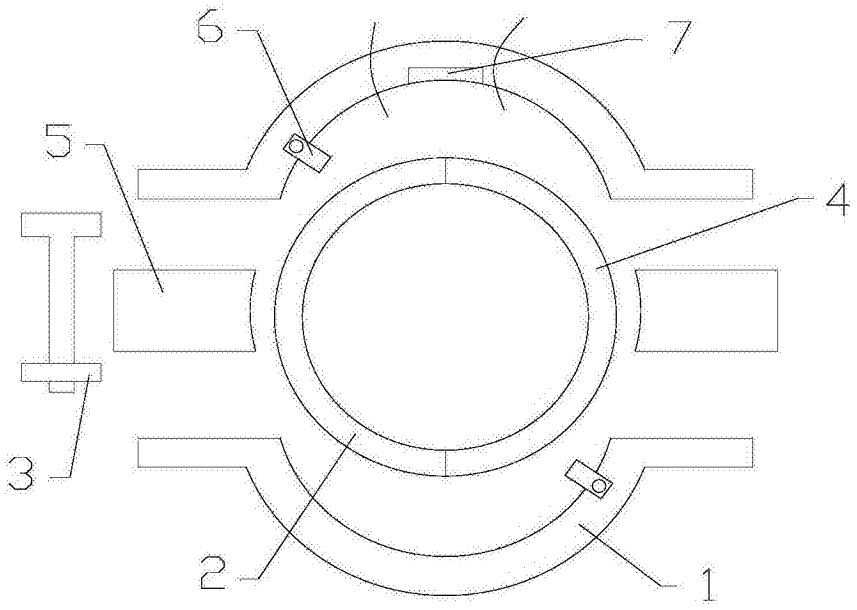

图1