(19)中华人民共和国国家知识产权局

(12)实用新型专利

(10)授权公告号 CN 201578577 U
(45)授权公告日 2010.09.15

(21)申请号 200920276269.7

(22)申请日 2009.12.01

(73)专利权人 赵凤霞
地址 256617 山东省滨州市黄河三路675号
滨州市滨城区市立医院

(72)发明人 赵凤霞 王莲芳 孙丽娟

(51)Int.Cl.
A61J 1/16(2006.01)

权利要求书 1 页 说明书 1 页 附图 1 页

(54)实用新型名称

配液挂钩架

(57)摘要

配液挂钩架，属于医疗用具技术领域。实用新型的技术方案是：包括两根支杆、底座和横杆，其特征是在横杆上设有套环，套环上设有挂钩。本实用新型结构简单，护理人员在配液时操作简便、省时省力，减轻了护理人员的工作难度。

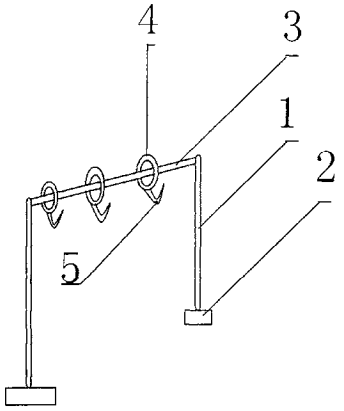

CN 201578577 U

1. 配液挂钩架，包括两根支杆 (1)、底座 (2) 和横杆 (3)，其特征是：在横杆 (3) 上设有套环 (4)，套环 (4) 上设有挂钩 (5)。

配液挂钩架

[0001] 技术领域：本实用新型属于医疗用具技术领域，具体地讲是一种配液挂钩架。

[0002] 背景技术：目前，在医院配液房内配液时，需要将液体分装或放液，这样大量的药液瓶无处挂放，常常挂在门钉、护理车或输液架上，操作起来十分麻烦、费时费力，给护理人员增加了工作难度。

[0003] 发明内容：本实用新型的目的是提供一种护理人员在配液时操作简便、省时省力的配液挂钩架。

[0004] 本实用新型的技术方案是：包括两根支杆、底座和横杆，其特征是在横杆上设有套环，套环上设有挂钩。

[0005] 本实用新型的有益效果是：本实用新型结构简单，护理人员在配液时操作简便、省时省力，减轻了护理人员的工作难度。

[0006] 附图说明：附图 1 为本实用新型的结构示意图。

[0007] 图中 1、支杆，2、底座，3、横杆，4、套环，5、挂钩。

[0008] 具体实施方式：包括两根支杆 1、底座 2 和横杆 3，其特征是在横杆 3 上设有套环 4，套环 4 上设有挂钩 5。护理人员在配液时，将液体瓶挂在挂钩 5 上即可。

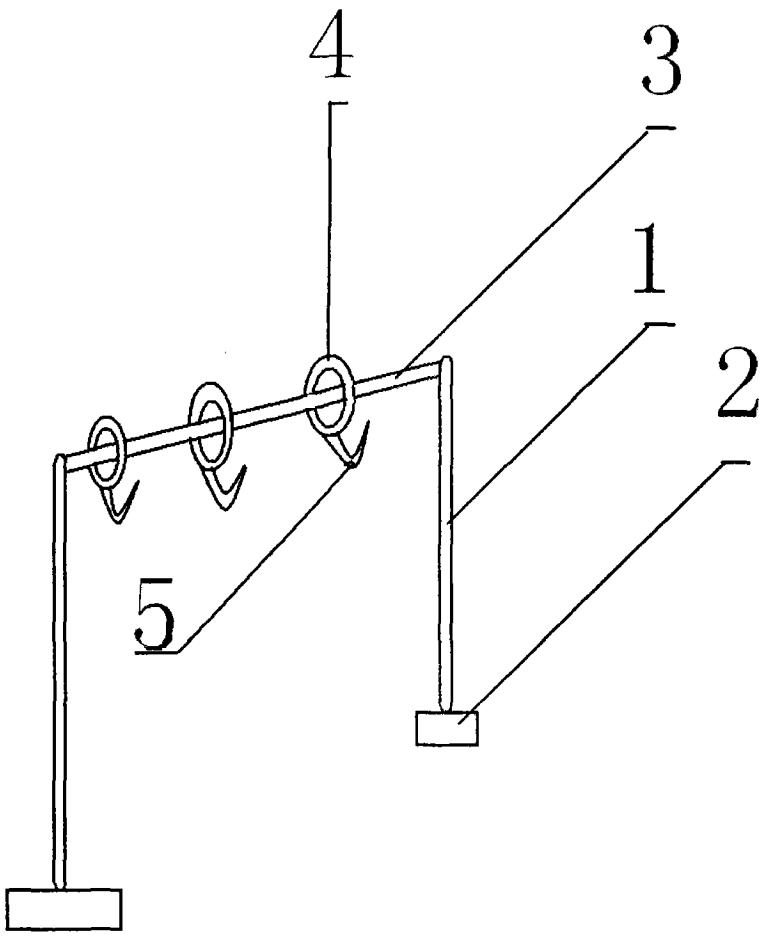

图 1