(19)中华人民共和国国家知识产权局

(12)实用新型专利

(10)授权公告号 CN 205759664 U
(45)授权公告日 2016.12.07

(21)申请号 201620506732.2

(22)申请日 2016.05.20

(73)专利权人 岱山县宇圣工艺玩具有限公司
地址 316200 浙江省舟山市岱山县东沙镇司基工业园区

(72)发明人 祝志华

(51)Int.Cl.
A63H 11/20(2006.01)
A63H 13/02(2006.01)
A63H 29/22(2006.01)
A63H 31/08(2006.01)

(ESM)同样的发明创造已同日申请发明专利

权利要求书2页 说明书5页 附图21页

(54)实用新型名称

一种骑鹿的电动玩具

(57)摘要

一种骑鹿的电动玩具，包括仿人形的头部、躯干部、与躯干部活动连接的手臂组件与腿部，带动躯干部上下移动的驱动机构，本电动玩具还包括有能向前移动的仿鹿体的鹿身，所述躯干部骑于鹿身上，腿部的两条腿呈八字形骑于鹿背上并能与鹿身一起向前移动，所述驱动机构设置于鹿身内，且所述驱动机构包括驱动鹿身移动的鹿身传动机构、驱动躯干部与腿部同时运动的从动机构、电机以及给电机供电的电源，所述驱动机构与集成电路、电源构成回路，在鹿身传动机构与从动机构之间设置有由鹿身传动机构带动从动机构运动的连接件，当电动玩具运动时，在鹿身移动的同时，躯干部上下移动并伴随着骑于鹿身上的两条腿呈八字形张开与合拢。其优点在于：能完成多种动作，能耗低，娱乐效果出色。

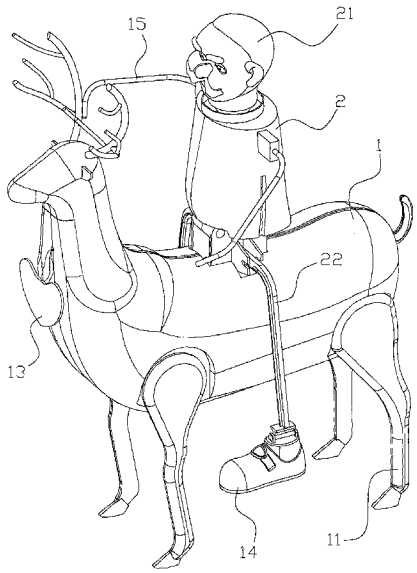

CN 205759664 U

1.一种骑鹿的电动玩具，包括仿人形的头部(21)、躯干部(2)、与躯干部(2)活动连接的手臂组件(15)与腿部(22)，带动躯干部(2)上下移动的驱动机构，其特征在于：本电动玩具还包括有能向前移动的仿鹿体的鹿身(1)，所述躯干部(2)骑于鹿身(1)上，所述腿部(22)的两条腿呈八字形骑于鹿背上并能与鹿身(1)一起向前移动，所述驱动机构设置于鹿身(1)内，且所述驱动机构包括驱动鹿身(1)移动的鹿身传动机构、驱动躯干部(2)与腿部(22)同时运动的从动机构、电机(4)以及给电机(4)供电的电源，所述驱动机构与集成电路、电源构成回路，在鹿身传动机构与从动机构之间设置有由鹿身传动机构带动从动机构运动的连接件，当电动玩具运动时，在鹿身(1)移动的同时，躯干部(2)上下移动并伴随着骑于鹿身(1)上的两条腿呈八字形张开与合拢。

2.根据权利要求1所述的电动玩具，其特征在于：所述鹿身传动机构与从动机构设置于鹿身(1)内腔的同一架体上，所述架体固定于鹿身(1)的内腔中，所述从动机构位于鹿身传动机构上方，所述连接件为传动杆(5)，所述从动机构通过传动杆(5)与鹿身传动机构相互联动在一起，并在电动玩具上设置有电动玩具运动与停止的开关。

3.根据权利要求2所述的电动玩具，其特征在于：所述鹿身传动机构包括第一传动齿轮(61)、第二传动齿轮(62)、第三传动齿轮(63)、第四传动齿轮(64)、第五传动齿轮(65)、第六传动齿轮(66)、第七传动齿轮(67)，所述电机(4)亦固定于架体上，所述电机(4)的转轴与电机齿轮(68)的中心固定，所述第二传动齿轮(62)以同轴心固定于第一传动齿轮(61)的侧面上，所述第四传动齿轮(64)以同轴心固定于第三传动齿轮(63)的侧面上，所述第六传动齿轮(66)以同轴心固定于第五传动齿轮(65)的侧面上，所述电机齿轮(68)与第一传动齿轮(61)相啮合，所述第二传动齿轮(62)与第三传动齿轮(63)相啮合，所述第四传动齿轮(64)与第五传动齿轮(65)相啮合，所述第六传动齿轮(66)与第七传动齿轮(67)相啮合，所述第七传动齿轮(67)的中心轴(69)延伸出第七传动齿轮(67)的左右两边，所述鹿身(1)的四条鹿腿(11)上部分别能前后活动地设置于鹿身(1)外侧面的相应位置上，所述鹿身(1)右边的前后两条鹿腿(11)通过位于鹿身(1)内腔中的右联动机构相互联动在一起，所述中心轴(69)右端穿过架体中的右隔板(3)与右联动机构相联动，所述鹿身(1)左边的前后两条鹿腿(11)通过位于鹿身(1)内腔中的左联动机构相互联动一起，所述中心轴(69)左端与偏心轮(31)一侧面能转动地相连接，所述偏心轮(31)另一侧面与一偏心轴(32)的一端活动相连接，所述偏心轴(32)的另一端穿过左隔板(33)与左联动机构相联动，所述偏心轴(32)与中心轴(69)的轴向中心线位于同一直线上，所述传动杆(5)的下端与偏心轮(31)相固定，所述传动杆(5)的上端与从动机构相联动。

4.根据权利要求3所述的电动玩具，其特征在于：所述右联动机构包括右拉杆(7)、右后转轴(71)、右前转轴(72)、右后摆动条(73)、右前摆动条(74)，所述鹿身(1)右边的右后腿上部与所述的右后转轴(71)的外端相固定，所述右后转轴(71)的里端能活动地穿入鹿身(1)壳体的内腔中与右后摆动条(73)的下端相固定，所述右后摆动条(73)的上端一侧面与右拉杆(7)后端活动相连接，所述鹿身(1)右边的右前腿上部与右前转轴(72)的外端相固定，所述右前转轴(72)的里端能活动地穿入鹿身(1)壳体的内腔中与右前摆动条(74)的下端相固定，所述右前摆动条(74)的上部竖向设置腰形孔(75)，所述腰形孔(75)活动地套置于固定在鹿身(1)内壁相应位置上的凸轴(76)中，所述右拉杆(7)的前端与右前摆动条(74)的下端活动相连接，所述中心轴(69)右端与一偏心凸轮(34)相固定，所述偏心凸轮(34)的偏转轴

(35)与右前摆动条(74)下端转动相连接。

5.根据权利要求3所述的电动玩具，其特征在于：所述左联动机构包括左拉杆、左后转轴、左前转轴、左后摆动条、左前摆动条，所述鹿身(1)左边的左后腿上部与所述的左后转轴的外端相固定，所述左后转轴的里端能活动地穿入鹿身(1)壳体的内腔中与左后摆动条的下端相固定，所述左后摆动条的上端一侧面与左拉杆后端活动相连接，所述鹿身(1)左边的左前腿上部与左前转轴的外端相固定，所述左前转轴的里端能活动地穿入鹿身(1)壳体的内腔中与左前摆动条的下端相固定，所述左前摆动条的上部竖向设置腰形孔(75)，所述腰形孔(75)活动地套置于固定在鹿身(1)内壁相应位置上的凸出轴中，所述左拉杆的前端与左前摆动条的下端活动相连接，所述偏心轴(32)左端与另一偏心凸轮(34)相固定，所述另一偏心凸轮(34)的偏转销(37)与左前摆动条下端转动相连接。

6.根据权利要求3所述的电动玩具，其特征在于：所述从动机构包括从动杆(8)、能上下移动的移动块(81)，所述移动块(81)的上部从鹿背的顶面开口中向上伸出，移动块(81)左右两边能上下移动地卡扣于架体顶部的对应滑槽(38)中，所述滑槽(38)位于架体的凸起部(39)两边的对应内壁上，所述移动块(81)的上部与躯干部(2)的下部相固定，两条腿的上部弯曲呈80至90度，且相互对称设置于鹿身(1)上，两条腿的上端弯曲部分别设置有摆动轴(82)，所述摆动轴(82)活动地设置在凸起部(39)左右两侧的对应位置上，两条腿的上端分别从鹿身(1)壳体的对应开孔中插入并经凸起部(39)两侧进入至凸起部(39)内腔中，与位于凸起部(39)内腔中的移动块(81)下部两边的对应部(84)活动地连接在一起，所述从动杆(8)横向设置于鹿身(1)壳体内，从动杆(8)横向穿过凸起部(39)，从动杆(8)的前端与传动杆(5)的上端转动连接，从动杆(8)的后端通过插轴(83)活动地与鹿身(1)壳体内壁相连接，所述移动块(81)下端与从动杆(8)中部活动相连接，所述传动杆(5)的下端设置有套环(51)，所述偏心轮(31)圆周面上设置有环形卡槽(52)，所述套环(51)与环形卡槽(52)卡扣而相互固定在一起。

7.根据权利要求2至6中任一所述的电动玩具，其特征在于：所述电源为电池或电池组，所述电池或电池组固定于架体的对应位置。

8.根据权利要求1至6中任一所述的电动玩具，其特征在于：所述鹿身(1)上设置有当鹿身(1)移动时能播放音乐的播放器(12)，所述播放器(12)通过线路与集成电路、电源构成回路。

9.根据权利要求1至6中任一所述的电动玩具，其特征在于：在仿鹿体的颈部上悬挂有闪烁的LED灯(13)，所述LED灯(13)通过线路与集成电路、电源构成回路。

10.根据权利要求1至6中任一所述的电动玩具，其特征在于：所述腿部(22)的下端连接有能活动的鞋体(14)，所述仿人形的外体上穿置有圣诞老人的衣服和帽子，所述鹿身(1)的壳体由两半壳体对合成的整体结构。

一种骑鹿的电动玩具

技术领域

[0001] 本实用新型涉及一种娱乐电动玩具，尤其指一种骑鹿的电动玩具。

背景技术

[0002] 现有一种专利号为CN201510282039.1名称为《一种耍球的电动玩具》的中国发明专利公开了一种耍球的电动玩具，包括头部、躯干部、手臂组件与腿部，驱动机构、壳体、架体，驱动机构设置于架体中，驱动机构与集成电路、电源构成回路，在手臂组件中设置有举起一只手臂的手指与第一球体的底部转动相连接，第一球体能转动地通过传动丝与驱动机构相联动，手臂组件中另一只手臂为弹性手臂，弹性手臂的手掌向前斜向下伸出，弹性手臂的手掌能与第二球体向上移动至最高位置时能与手掌相碰触的结构适配在一起，第二球体通过竖杆穿过顶盖能上下移动地与驱动机构相联动，腿部有两条，腿部下端穿入壳体中并能上下移动地与驱动机构相联动。其优点在于：能完成多种动作，娱乐效果出色。上述专利是本申请人于2015年申请的电动玩具专利，其优点在于：能完成多种动作，娱乐效果出色。现申请人设计出了另一种可爱的电动玩具。

发明内容

[0003] 本实用新型所要解决的技术问题是针对上述现有技术现状而提供一种多动作，娱乐效果好的骑鹿的电动玩具。

[0004] 本实用新型解决上述技术问题所采用的技术方案为：本骑鹿的电动玩具，包括仿人形的头部、躯干部、与躯干部活动连接的手臂组件与腿部，带动躯干部上下移动的驱动机构，其特征在于：本电动玩具还包括有能向前移动的仿鹿体的鹿身，所述躯干部骑于鹿身上，所述腿部的两条腿呈八字形骑于鹿背上并能与鹿身一起向前移动，所述驱动机构设置于鹿身内，且所述驱动机构包括驱动鹿身移动的鹿身传动机构、驱动躯干部与腿部同时运动的从动机构、电机以及给电机供电的电源，所述驱动机构与集成电路、电源构成回路，在鹿身传动机构与从动机构之间设置有由鹿身传动机构带动从动机构运动的连接件，当电动玩具运动时，在鹿身移动的同时，躯干部上下移动并伴随着骑于鹿身上的两条腿呈八字形张开与合拢。

[0005] 作为改进，所述鹿身传动机构与从动机构可优选设置于鹿身内腔的同一架体上，所述架体固定于鹿身的内腔中，所述从动机构位于鹿身传动机构上方，所述连接件为传动杆，所述从动机构通过传动杆与鹿身传动机构相互联动在一起，并在电动玩具上设置有电动玩具运动与停止的开关。

[0006] 进一步改进，所述鹿身传动机构包括第一传动齿轮、第二传动齿轮、第三传动齿轮、第四传动齿轮、第五传动齿轮、第六传动齿轮、第七传动齿轮，所述电机亦固定于架体上，所述电机的转轴与电机齿轮的中心固定，所述第二传动齿轮以同轴心固定于第一传动齿轮的侧面上，所述第四传动齿轮以同轴心固定于第三传动齿轮的侧面上，所述第六传动齿轮以同轴心固定于第五传动齿轮的侧面上，所述电机齿轮与第一传动齿轮相啮合，所述

第二传动齿轮与第三传动齿轮相啮合，所述第四传动齿轮与第五传动齿轮相啮合，所述第六传动齿轮与第七传动齿轮相啮合，所述第七传动齿轮的中心轴延伸出第七传动齿轮的左右两边，所述鹿身的四条鹿腿上部分别能前后活动地设置于鹿身外侧面的相应位置上，所述鹿身右边的前后两条鹿腿通过位于鹿身内腔中的右联动机构相互联动在一起，所述中心轴右端穿过架体中的右隔板与右联动机构相联动，所述鹿身左边的前后两条鹿腿通过位于鹿身内腔中的左联动机构相互联动一起，所述中心轴左端与偏心轮一侧面能转动地相连接，所述偏心轮另一侧面与一偏心轴的一端活动相连接，所述偏心轴的另一端穿过左隔板与左联动机构相联动，所述偏心轴与中心轴的轴向中心线位于同一直线上，所述传动杆的下端与偏心轮相固定，所述传动杆的上端与从动机构相联动。

[0007] 进一步改进，所述右联动机构包括右拉杆、右后转轴、右前转轴、右后摆动条、右前摆动条，所述鹿身右边的右后腿上部与所述的右后转轴的外端相固定，所述右后转轴的里端能活动地穿入鹿身壳体的内腔中与右后摆动条的下端相固定，所述右后摆动条的上端一侧面与右拉杆后端活动相连接，所述鹿身右边的右前腿上部与右前转轴的外端相固定，所述右前转轴的里端能活动地穿入鹿身壳体的内腔中与右前摆动条的下端相固定，所述右前摆动条的上部竖向设置腰形孔，所述腰形孔活动地套置于固定在鹿身内壁相应位置上的凸轴中，所述右拉杆的前端与右前摆动条的下端活动相连接，所述中心轴右端与一偏心凸轮相固定，所述偏心凸轮的偏转轴与右前摆动条下端转动相连接。

[0008] 进一步改进，所述左联动机构包括左拉杆、左后转轴、左前转轴、左后摆动条、左前摆动条，所述鹿身左边的左后腿上部与所述的左后转轴的外端相固定，所述左后转轴的里端能活动地穿入鹿身壳体的内腔中与左后摆动条的下端相固定，所述左后摆动条的上端一侧面与左拉杆后端活动相连接，所述鹿身左边的左前腿上部与左前转轴的外端相固定，所述左前转轴的里端能活动地穿入鹿身壳体的内腔中与左前摆动条的下端相固定，所述左前摆动条的上部竖向设置腰形孔，所述腰形孔活动地套置于固定在鹿身内壁相应位置上的凸出轴中，所述左拉杆的前端与左前摆动条的下端活动相连接，所述偏心轴左端与另一偏心凸轮相固定，所述另一偏心凸轮的偏转销与左前摆动条下端转动相连接。

[0009] 进一步改进，所述从动机构包括从动杆、能上下移动的移动块，所述移动块的上部从鹿背的顶面开口中向上伸出，移动块左右两边能上下移动地卡扣于架体顶部的对应滑槽中，所述滑槽位于架体的凸起部两边的对应内壁上，所述移动块的上部与躯干部的下部相固定，两条腿的上部弯曲呈至度，且相互对称设置于鹿身上，两条腿的上端弯曲部分别设置有摆动轴，所述摆动轴活动地设置在凸起部左右两侧的对应位置上，两条腿的上端分别从鹿身壳体的对应开孔中插入并经凸起部两侧进入至凸起部内腔中，与位于凸起部内腔中的移动块下部两边的对应部活动地连接在一起，所述从动杆横向设置于鹿身壳体内，从动杆横向穿过凸起部，从动杆的前端与传动杆的上端转动连接，从动杆的后端通过插轴活动地与鹿身壳体内壁相连接，所述移动块下端与从动杆中部活动相连接，所述传动杆的下端设置有套环，所述偏心轮圆周面上设置有环形卡槽，所述套环与环形卡槽卡扣而相互固定在一起。

[0010] 作为改进，所述电源可优选为电池或电池组，所述电池或电池组固定于架体的对应位置。

[0011] 作为改进，所述鹿身上可优选设置有当鹿身移动时能播放音乐的播放器，所述播

放器通过线路与集成电路、电源构成回路。

[0012] 作为改进，在仿鹿体的颈部上可优选悬挂有闪烁的LED灯，所述LED灯通过线路与集成电路、电源构成回路。

[0013] 作为改进，所述腿部的下端可优选连接有能活动的鞋体，所述仿人形的外体上穿置有圣诞老人的衣服和帽子，所述鹿身的壳体由两半壳体对合成的整体结构。

[0014] 与现有技术相比，本实用新型的优点在于：通过单个电机带动鹿身传动机构与从动机构运动，实现躯干部上下移动，腿部呈八字形张开与合拢，鹿身由鹿腿带动而向前移动三个运动动作，运动动作多样，且驱动结构设计巧妙，采用的零部件少，驱动部件多为转动运动，能耗低，提高运行时间和运动流畅度，运动效果好；三个动作同步进行，更添加有LED灯、能播放音乐的播放器，赏心悦目，让人忍俊不禁，娱乐效果十分出色。

附图说明

[0015] 图1是本实用新型实施例的立体图；

[0016] 图2是图1中的侧面投影图；

[0017] 图3是图1的俯视图；

[0018] 图4是图1的正面投影图；

[0019] 图5是图1的结构分解图；

[0020] 图6是图5的进一步结构分解图；

[0021] 图7是图6去除去除躯干部与头部后另一个角度的结构分解图；

[0022] 图8是图7的进一步结构分解图；

[0023] 图9是图6去除去除躯干部与头部后再一个角度的结构分解图；

[0024] 图10是图9的进一步结构分解图；

[0025] 图11是图10中去除鹿身、鹿腿后的立体图；

[0026] 图12是图11中去除右隔板后另一个角度的立体图；

[0027] 图13是图12的结构分解图；

[0028] 图14是图1中去除躯干部、头部、半个鹿身以及右隔板后的立体图；

[0029] 图15是图14中去除另一半鹿身后的正面投影图；

[0030] 图16是图15中去除鹿腿后的正面投影图；

[0031] 图17是图16的仰视图；

[0032] 图18是图17的立体图；

[0033] 图19是图17另一个角度的立体图；

[0034] 图20是图13中I部分的放大图；

[0035] 图21是图19中II部分的放大图。

具体实施方式

[0036] 以下结合附图实施例对本实用新型作进一步详细描述。

[0037] 如图1至图21所示，本实施例的骑鹿的电动玩具，包括仿人形的头部21、躯干部2、与躯干部2活动连接的手臂组件15与腿部22，带动躯干部2上下移动的驱动机构，本电动玩具还包括有能向前移动的仿鹿体的鹿身1，所述躯干部2骑于鹿身1上，所述腿部22的两条腿

呈八字形骑于鹿背上并能与鹿身1一起向前移动，所述驱动机构设置于鹿身1内，且所述驱动机构包括驱动鹿身1移动的鹿身传动机构、驱动躯干部2与腿部22同时运动的从动机构、电机4以及给电机4供电的电源，所述驱动机构与集成电路、电源构成回路，在鹿身传动机构与从动机构之间设置有由鹿身传动机构带动从动机构运动的连接件，当电动玩具运动时，在鹿身1移动的同时，躯干部2上下移动并伴随着骑于鹿身1上的两条腿呈八字形张开与合拢。

[0038] 鹿身传动机构与从动机构设置于鹿身1内腔的同一架体上，所述架体固定于鹿身1的内腔中，所述从动机构位于鹿身传动机构上方，所述连接件为传动杆5，所述从动机构通过传动杆5与鹿身传动机构相互联动在一起，并在电动玩具上设置有电动玩具运动与停止的开关。

[0039] 鹿身传动机构包括第一传动齿轮61、第二传动齿轮62、第三传动齿轮63、第四传动齿轮64、第五传动齿轮65、第六传动齿轮66、第七传动齿轮67，所述电机4亦固定于架体上，所述电机4的转轴与电机齿轮68的中心固定，所述第二传动齿轮62以同轴心固定于第一传动齿轮61的侧面上，所述第四传动齿轮64以同轴心固定于第三传动齿轮63的侧面上，所述第六传动齿轮66以同轴心固定于第五传动齿轮65的侧面上，所述电机齿轮68与第一传动齿轮61相啮合，所述第二传动齿轮62与第三传动齿轮63相啮合，所述第四传动齿轮64与第五传动齿轮65相啮合，所述第六传动齿轮66与第七传动齿轮67相啮合，所述第七传动齿轮67的中心轴69延伸出第七传动齿轮67的左右两边，所述鹿身1的四条鹿腿11上部分别能前后活动地设置于鹿身1外侧面的相应位置上，所述鹿身1右边的前后两条鹿腿11通过位于鹿身1内腔中的右联动机构相互联动在一起，所述中心轴69右端穿过架体中的右隔板3与右联动机构相联动，所述鹿身1左边的前后两条鹿腿11通过位于鹿身1内腔中的左联动机构相互联动一起，所述中心轴69左端与偏心轮31一侧面能转动地相连接，所述偏心轮31另一侧面与一偏心轴32的一端活动相连接，所述偏心轴32的另一端穿过左隔板33与左联动机构相联动，所述偏心轴32与中心轴69的轴向中心线位于同一直线上，所述传动杆5的下端与偏心轮31相固定，所述传动杆5的上端与从动机构相联动。

[0040] 右联动机构包括右拉杆7、右后转轴71、右前转轴72、右后摆动条73、右前摆动条74，所述鹿身1右边的右后腿上部与所述的右后转轴71的外端相固定，所述右后转轴71的里端能活动地穿入鹿身1壳体的内腔中与右后摆动条73的下端相固定，所述右后摆动条73的上端一侧面与右拉杆7后端活动相连接，所述鹿身1右边的右前腿上部与右前转轴72的外端相固定，所述右前转轴72的里端能活动地穿入鹿身1壳体的内腔中与右前摆动条74的下端相固定，所述右前摆动条74的上部竖向设置腰形孔75，所述腰形孔75活动地套置于固定在鹿身1内壁相应位置上的凸轴76中，所述右拉杆7的前端与右前摆动条74的下端活动相连接，所述中心轴69右端与一偏心凸轮34相固定，所述偏心凸轮34的偏转轴35与右前摆动条74下端转动相连接。左联动机构包括左拉杆、左后转轴、左前转轴、左后摆动条、左前摆动条，所述鹿身1左边的左后腿上部与所述的左后转轴的外端相固定，所述左后转轴的里端能活动地穿入鹿身1壳体的内腔中与左后摆动条的下端相固定，所述左后摆动条的上端一侧面与左拉杆后端活动相连接，所述鹿身1左边的左前腿上部与左前转轴的外端相固定，所述左前转轴的里端能活动地穿入鹿身1壳体的内腔中与左前摆动条的下端相固定，所述左前摆动条的上部竖向设置腰形孔75，所述腰形孔75活动地套置于固定在鹿身1内壁相应位置

上的凸出轴中，所述左拉杆的前端与左前摆动条的下端活动相连接，所述偏心轴32左端与另一偏心凸轮34相固定，所述另一偏心凸轮34的偏转销37与左前摆动条下端转动相连接。

[0041] 从动机构包括从动杆8、能上下移动的移动块81，所述移动块81的上部从鹿背的顶面开口中向上伸出，移动块81左右两边能上下移动地卡扣于架体顶部的对应滑槽38中，所述滑槽38位于架体的凸起部39两边的对应内壁上，所述移动块81的上部与躯干部2的下部相固定，两条腿的上部弯曲呈80至90度，且相互对称设置于鹿身1上，两条腿的上端弯曲部分别设置有摆动轴82，所述摆动轴82活动地设置在凸起部39左右两侧的对应位置上，两条腿的上端分别从鹿身1壳体的对应开孔中插入并经凸起部39两侧进入至凸起部39内腔中，与位于凸起部39内腔中的移动块81下部两边的对应部84活动地连接在一起，所述从动杆8横向设置于鹿身1壳体内，从动杆8横向穿过凸起部39，从动杆8的前端与传动杆5的上端转动连接，从动杆8的后端通过插轴83活动地与鹿身1壳体内壁相连接，所述移动块81下端与从动杆8中部活动相连接，所述传动杆5的下端设置有套环51，所述偏心轮31圆周面上设置有环形卡槽52，所述套环51与环形卡槽52卡扣而相互固定在一起。

[0042] 电源为电池或电池组，所述电池或电池组固定于架体的对应位置。鹿身1上设置有当鹿身1移动时能播放音乐的播放器12，所述播放器12通过线路与集成电路、电源构成回路。在仿鹿体的颈部上悬挂有闪烁的LED灯13，所述LED灯13通过线路与集成电路、电源构成回路。所述腿部22的下端连接有能活动的鞋体14，所述仿人形的外体上穿置有圣诞老人的衣服和帽子，所述鹿身1的壳体由两半壳体对合成的整体结构。鹿身1位于鹿腿11的对应位置设置有凹腔16，鹿腿11的上部能转动地设置在凹腔16中。

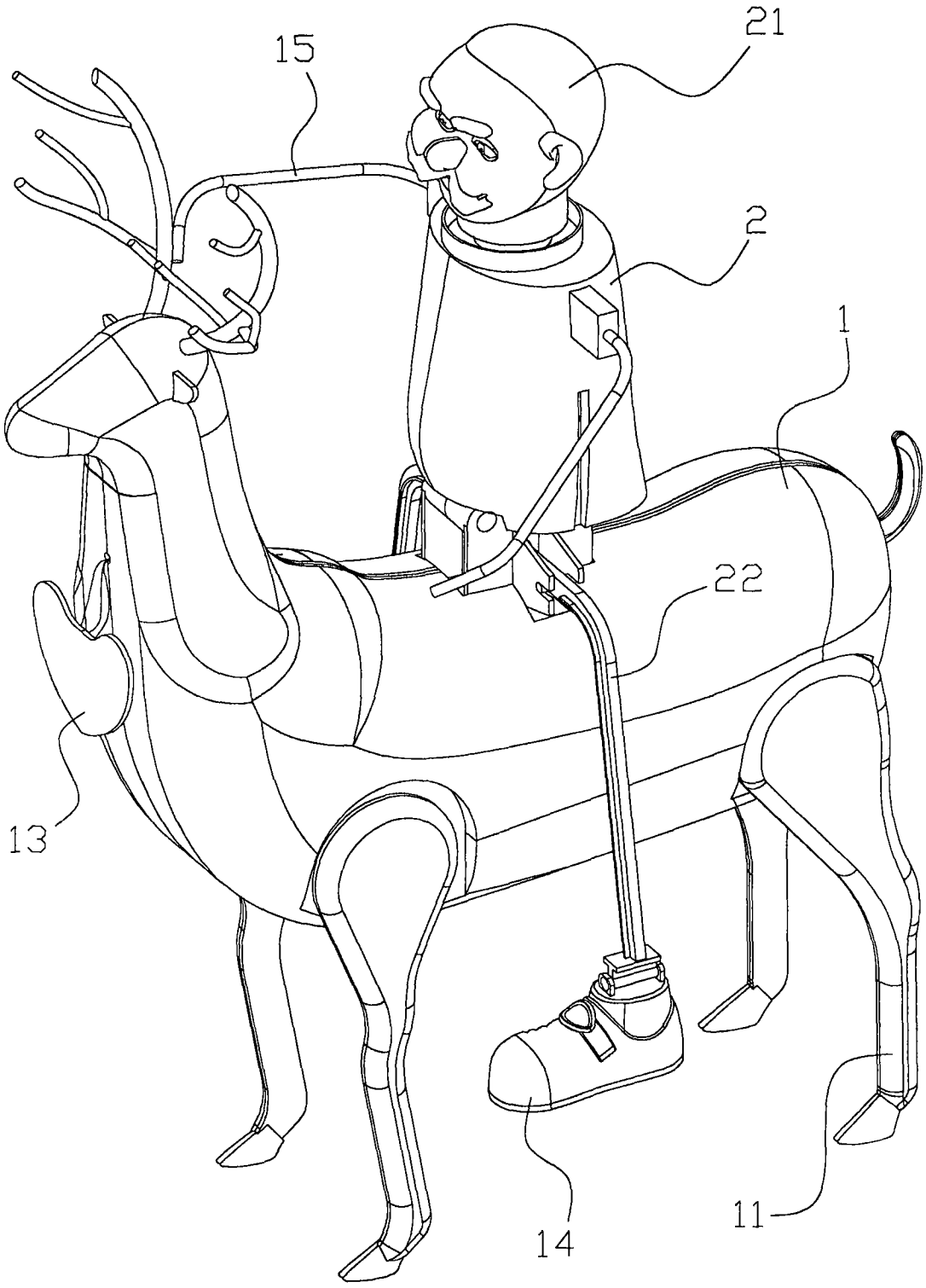

图1

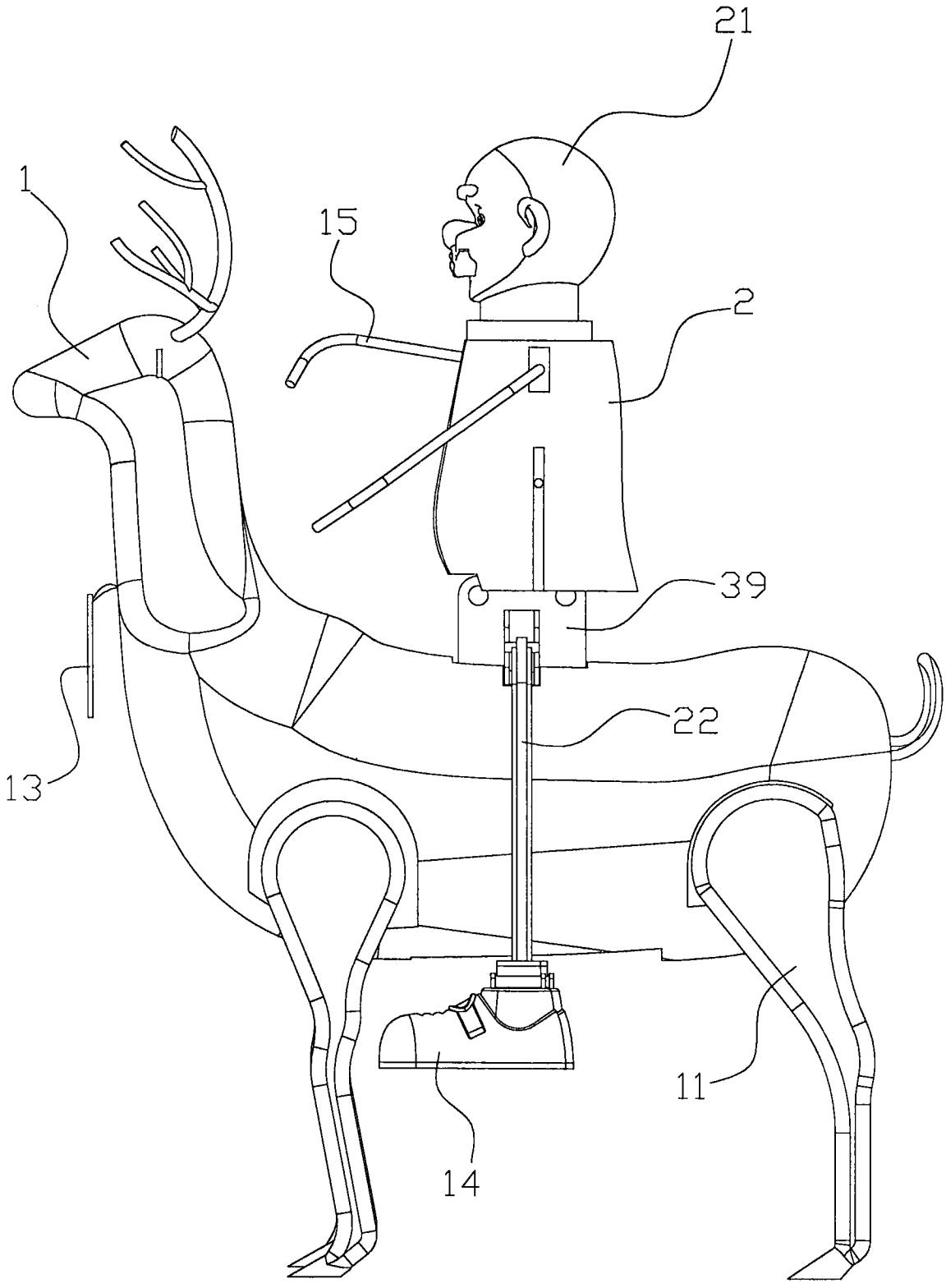

图2

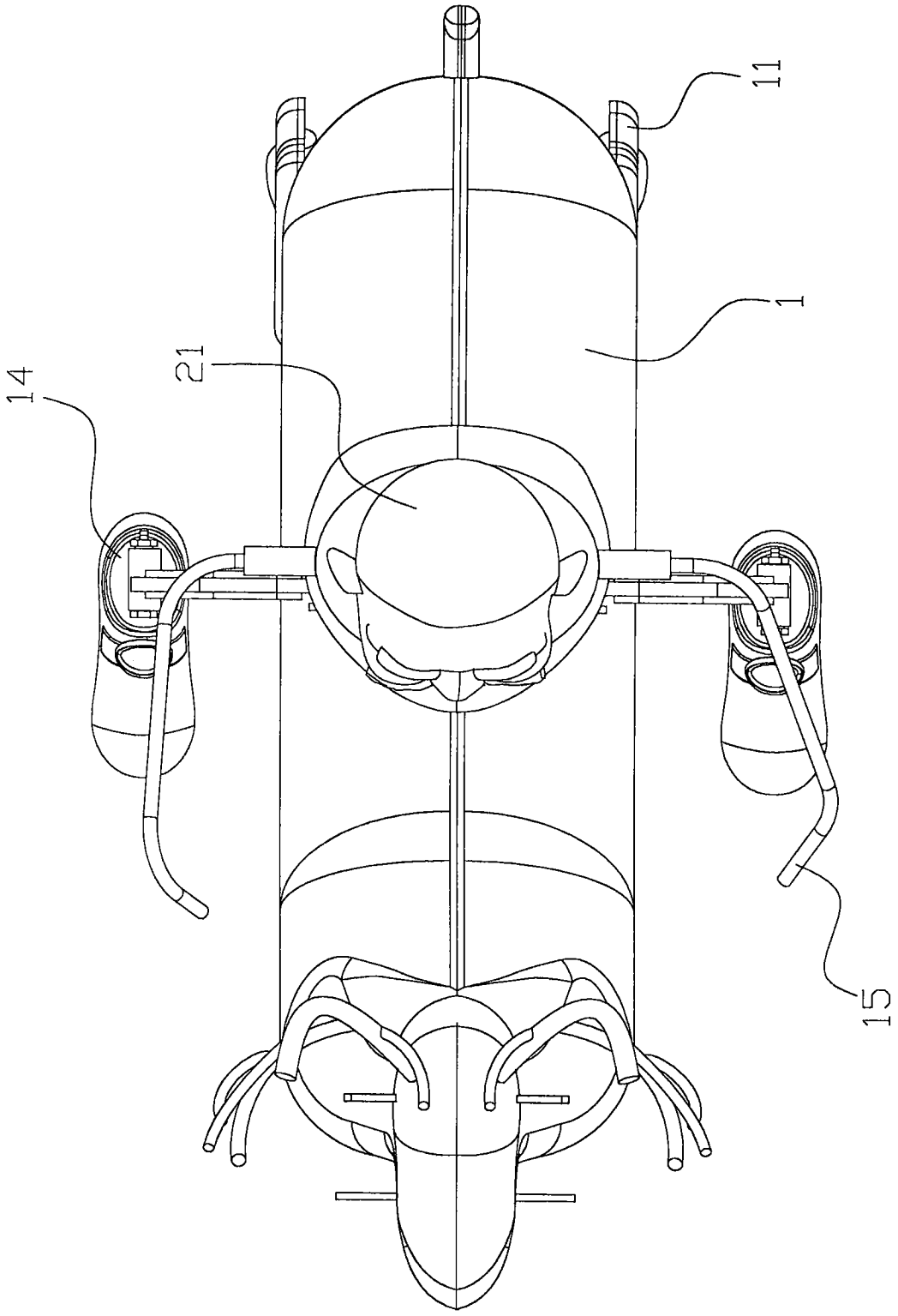

图3

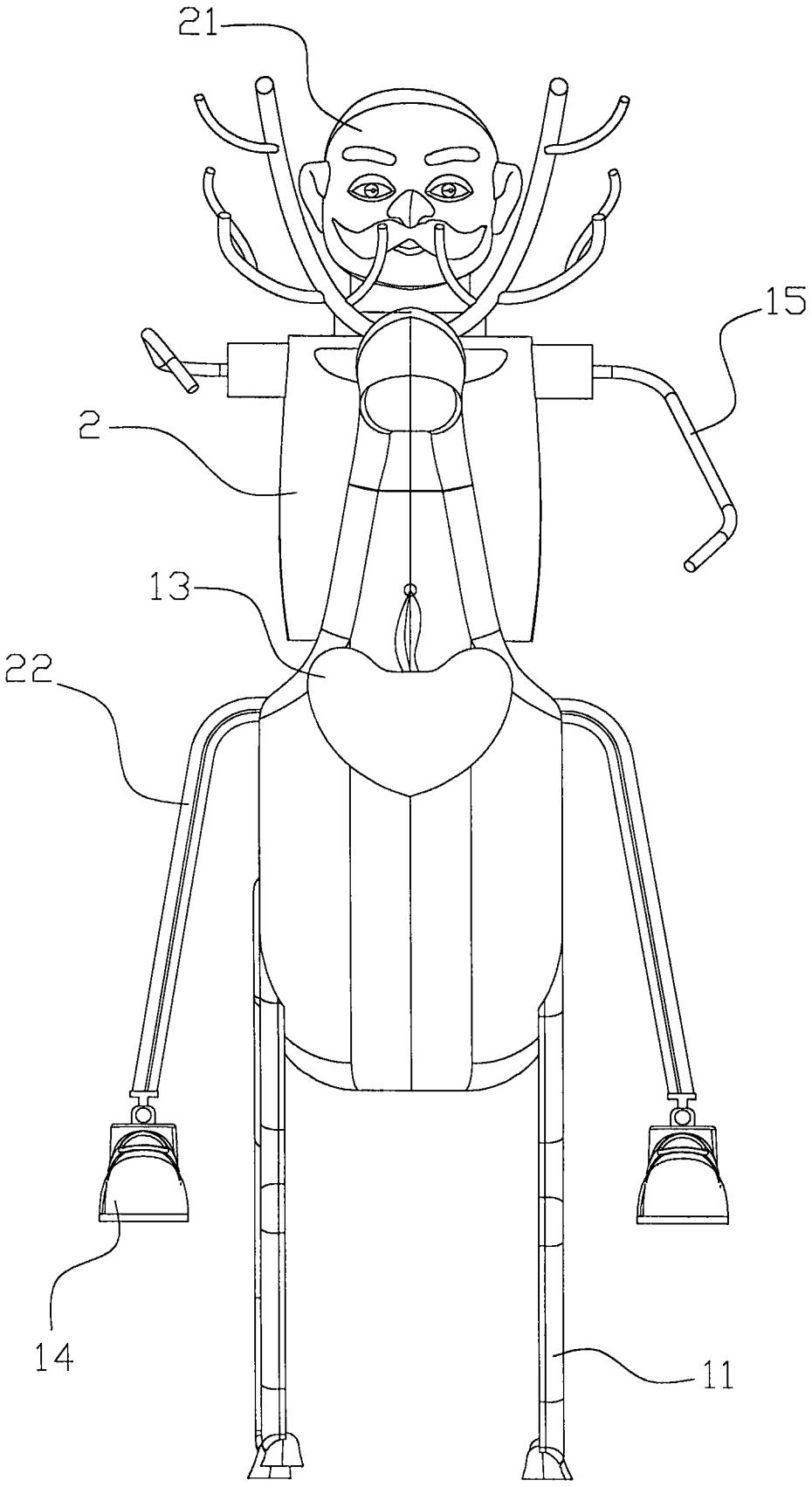

图4

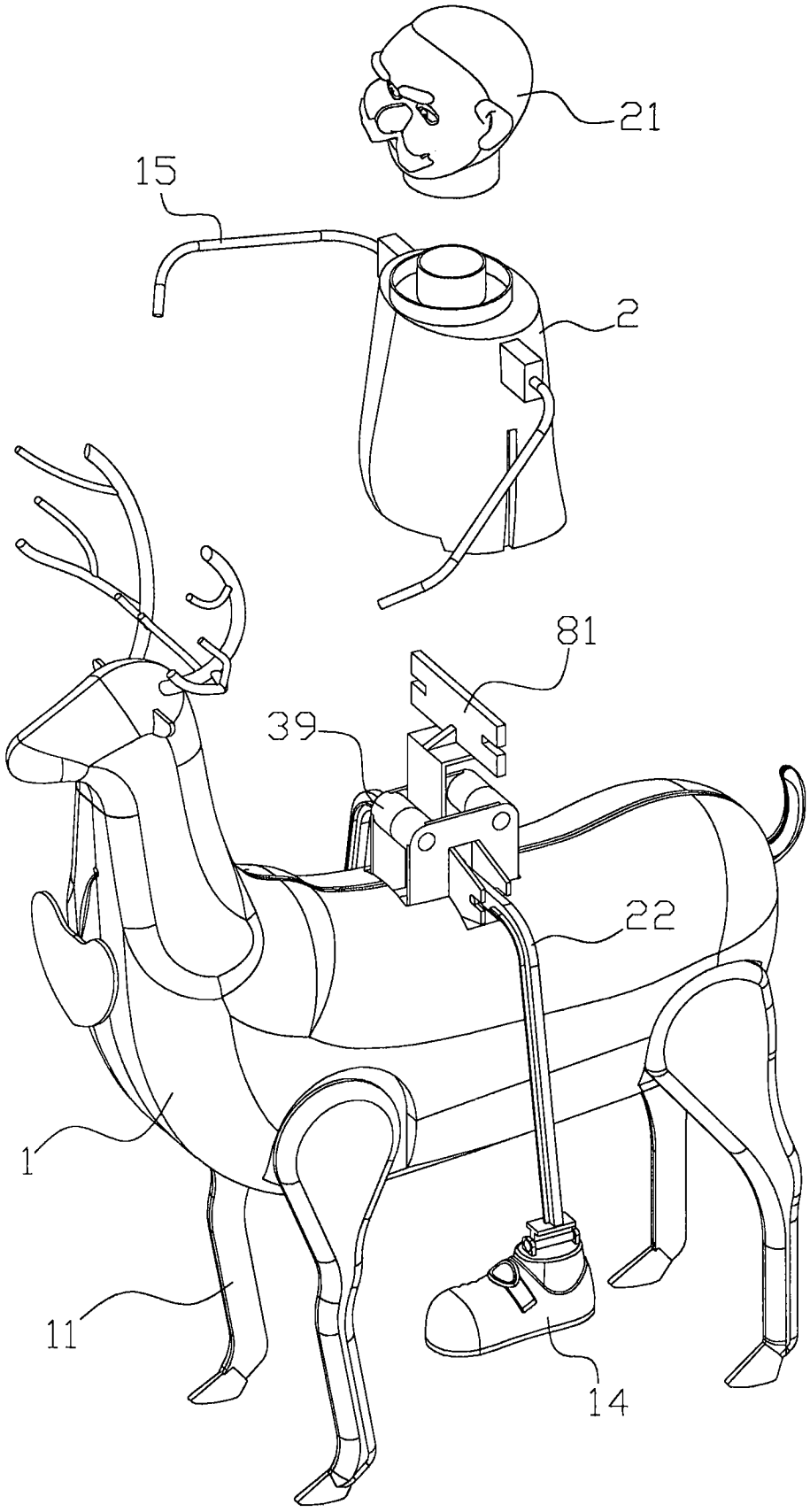

图5

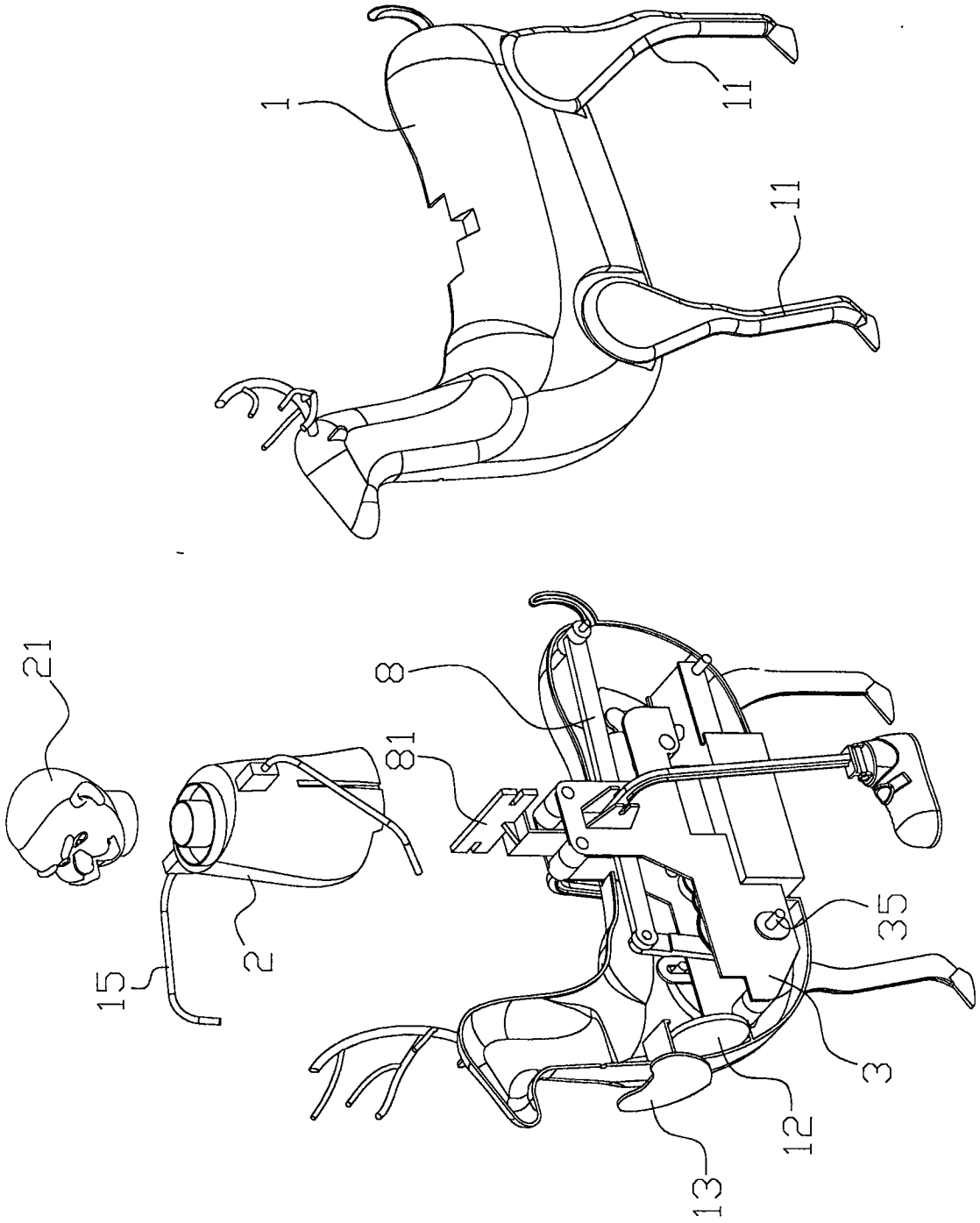

图6

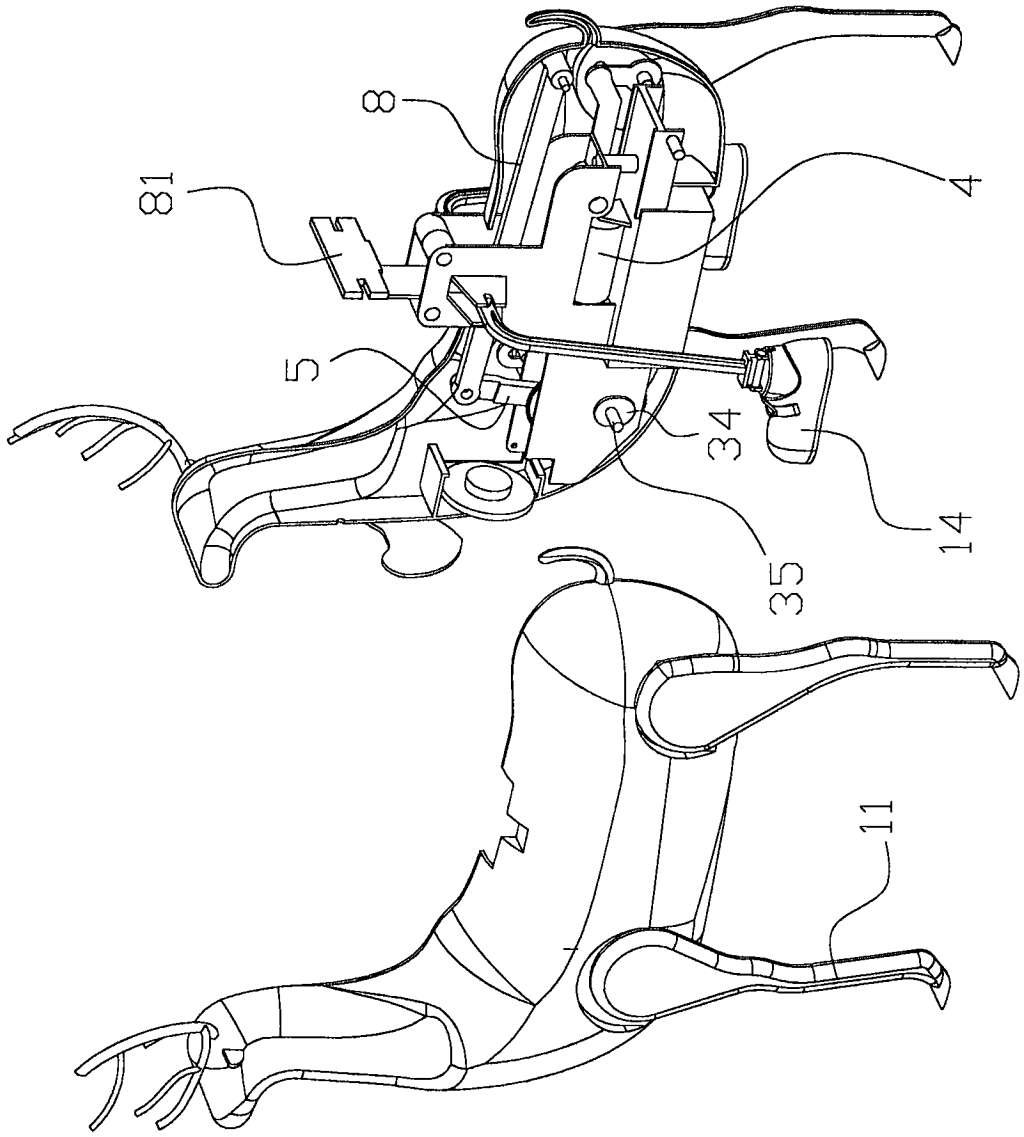

图7

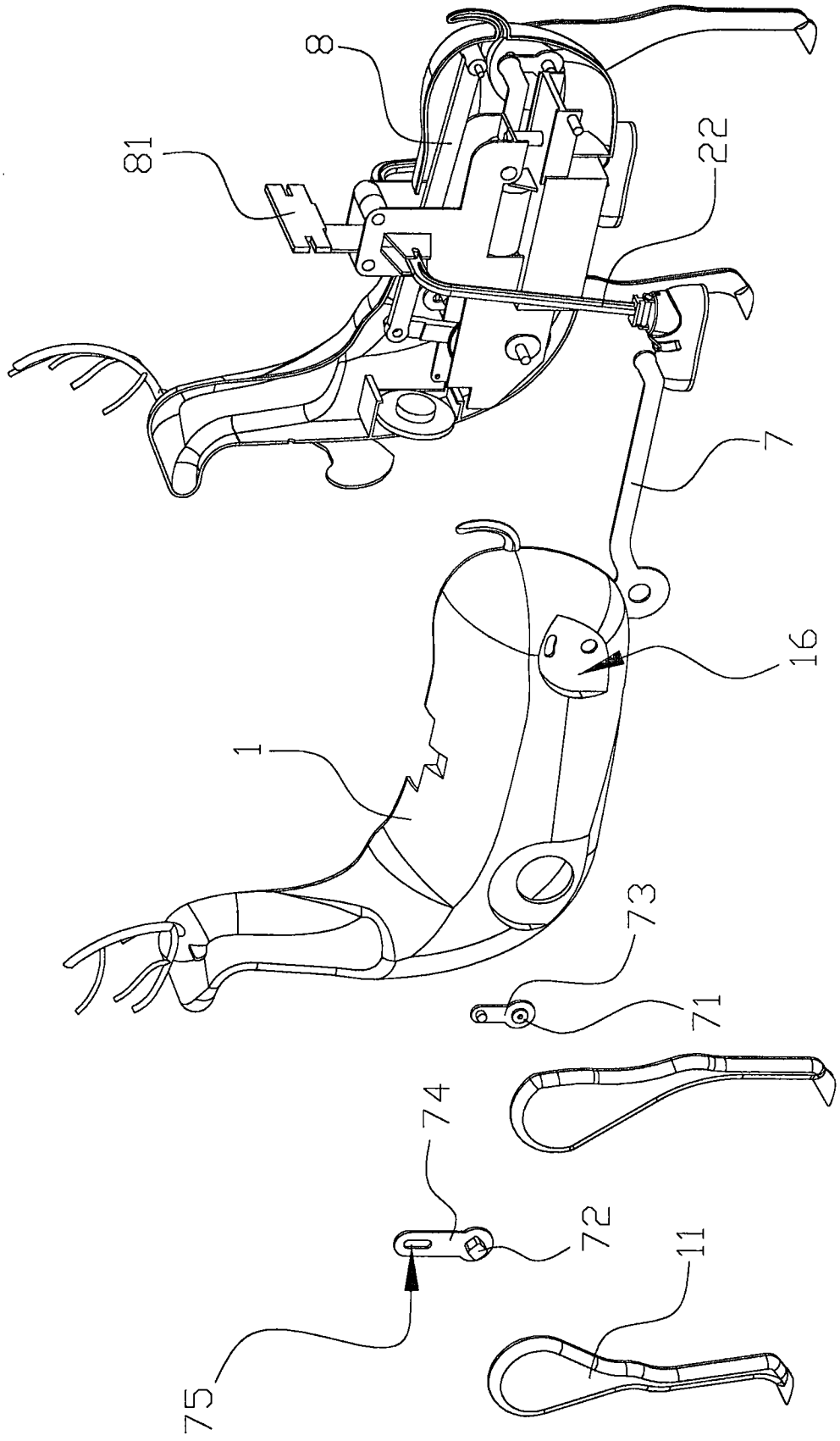

图8

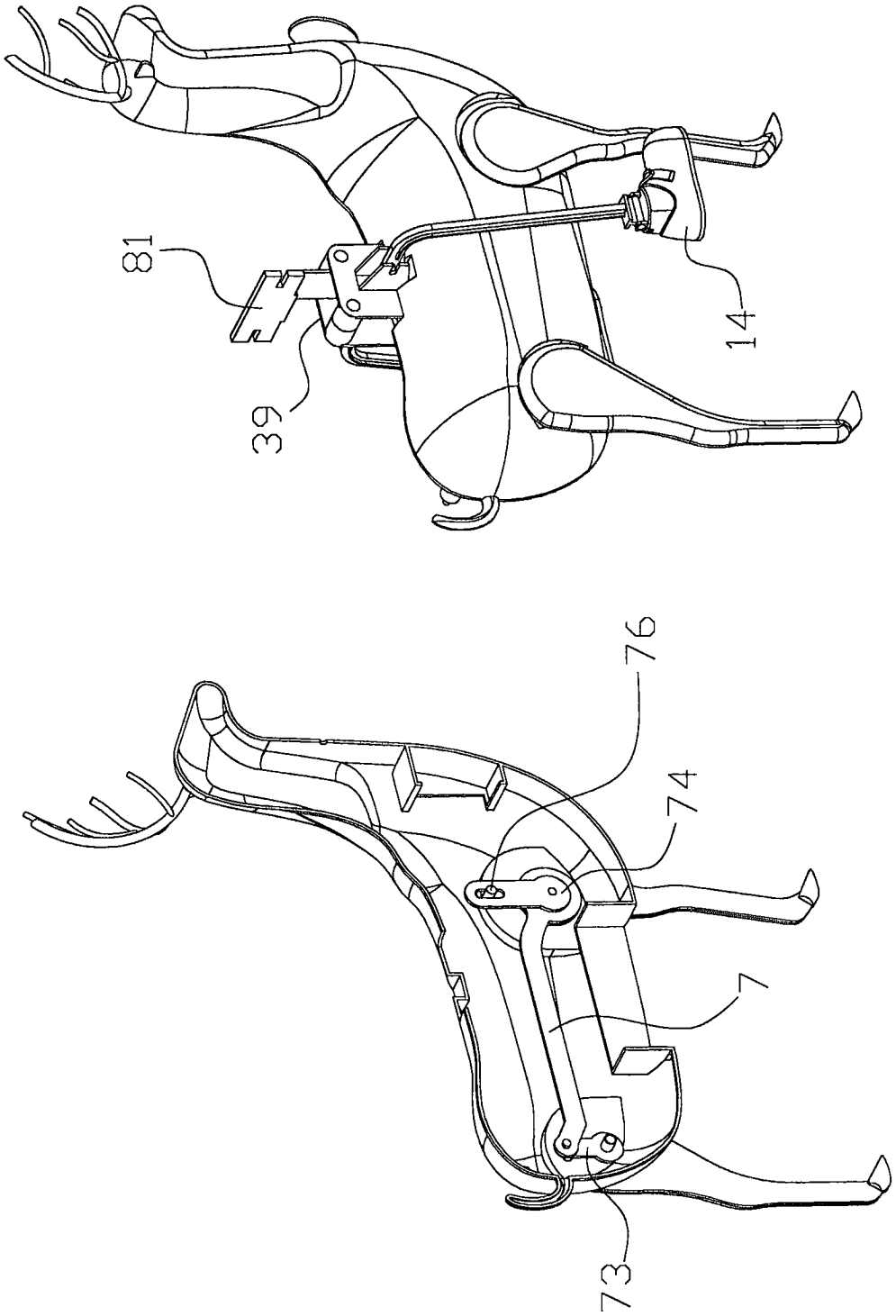

图9

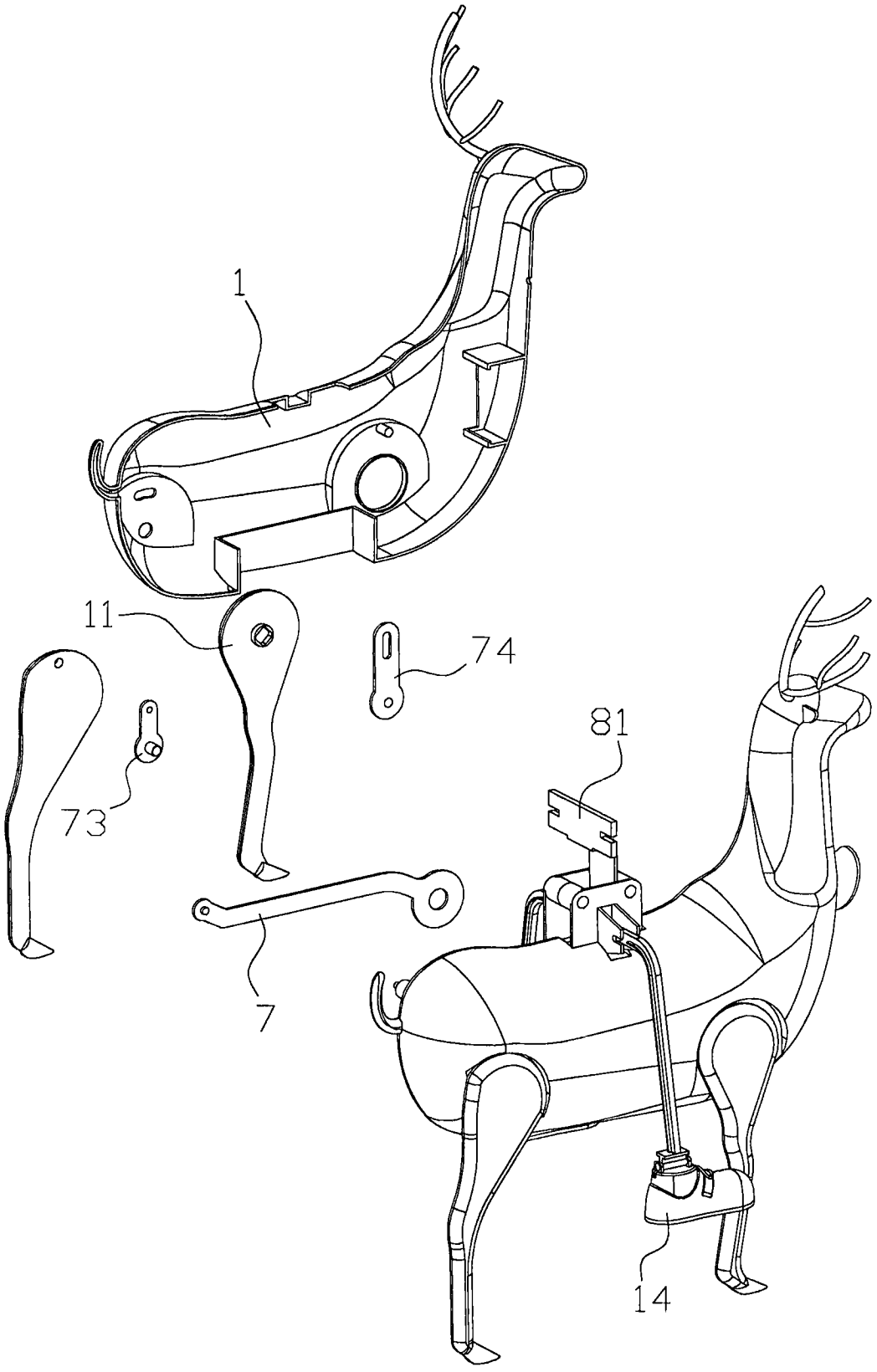

图10

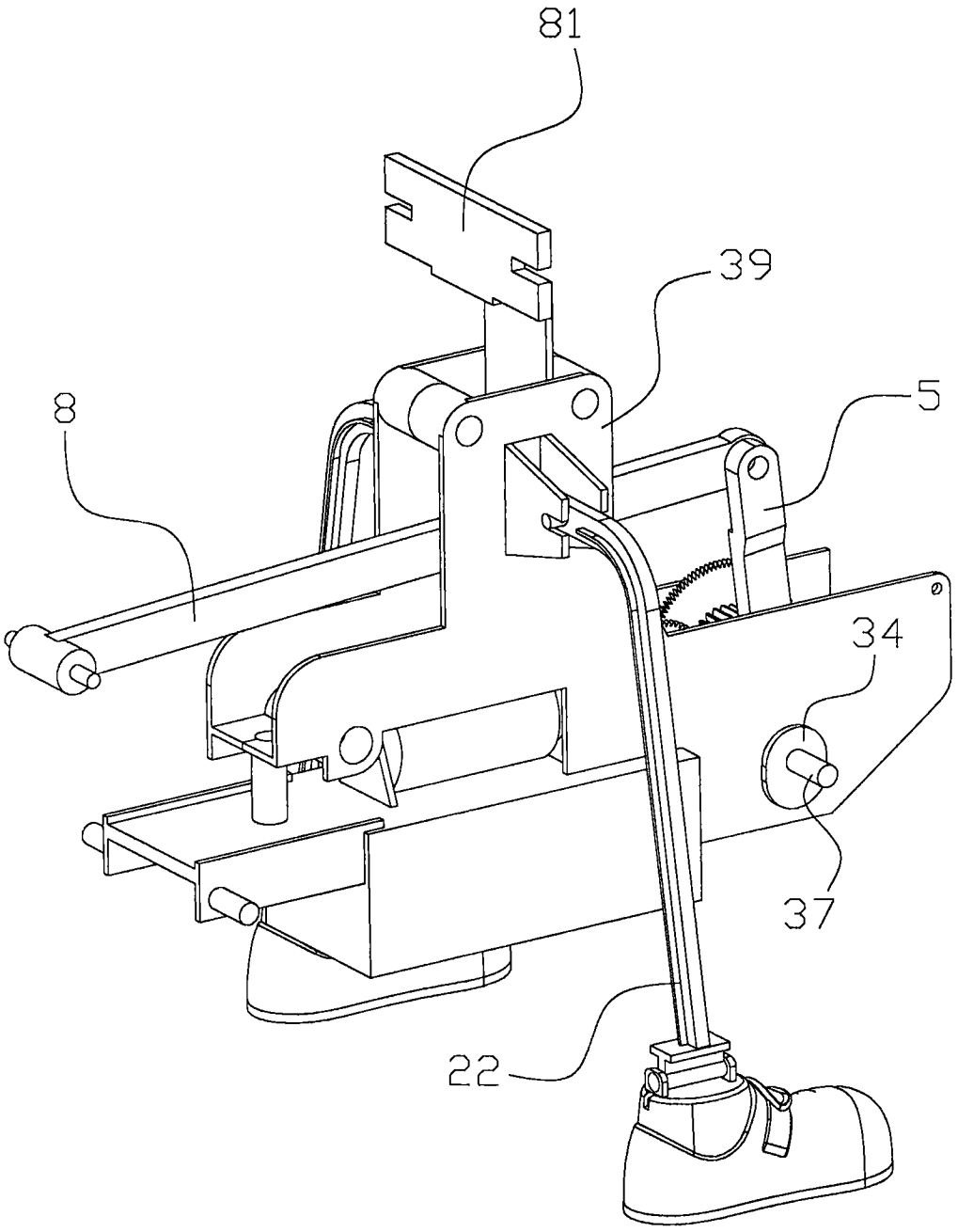

图11

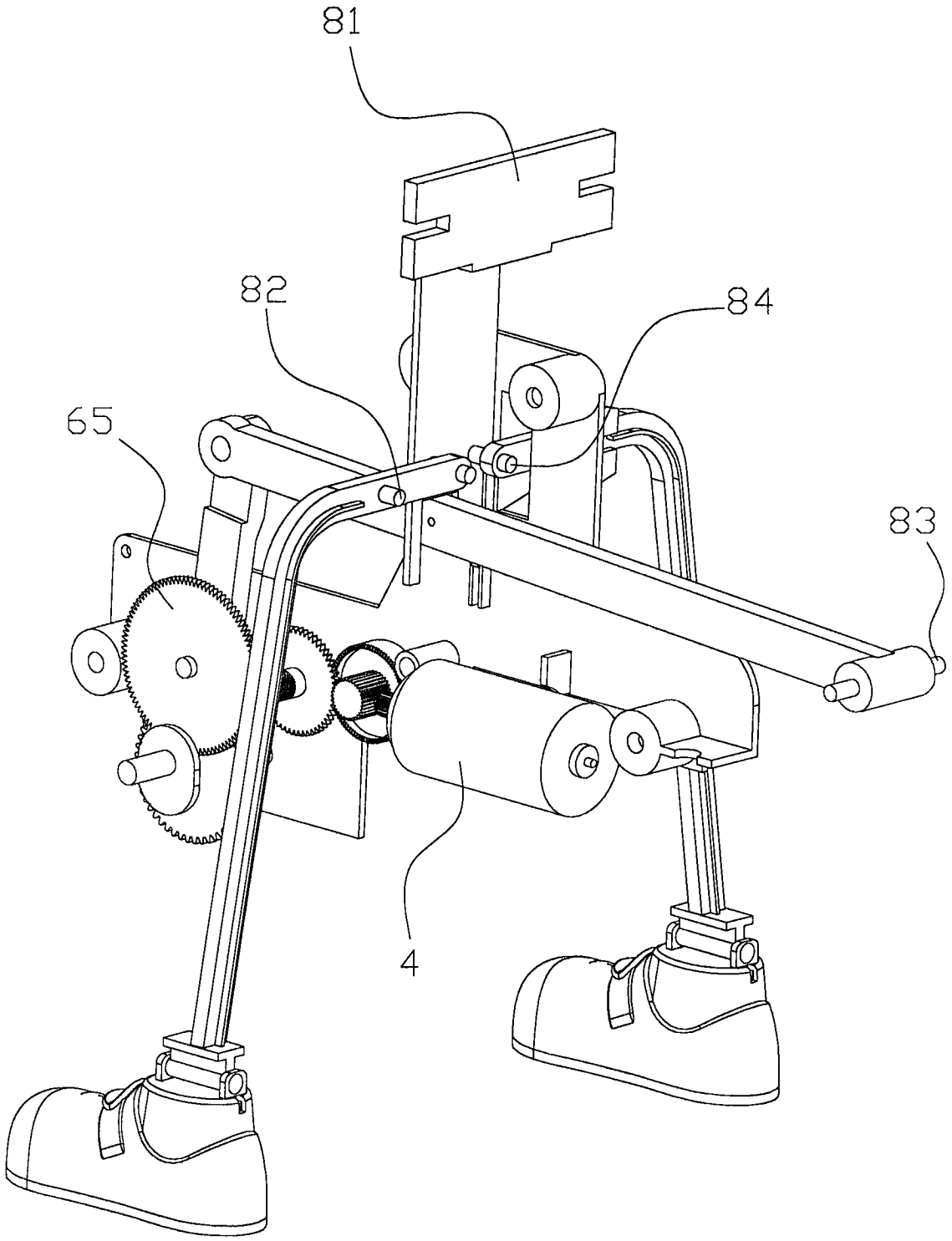

图12

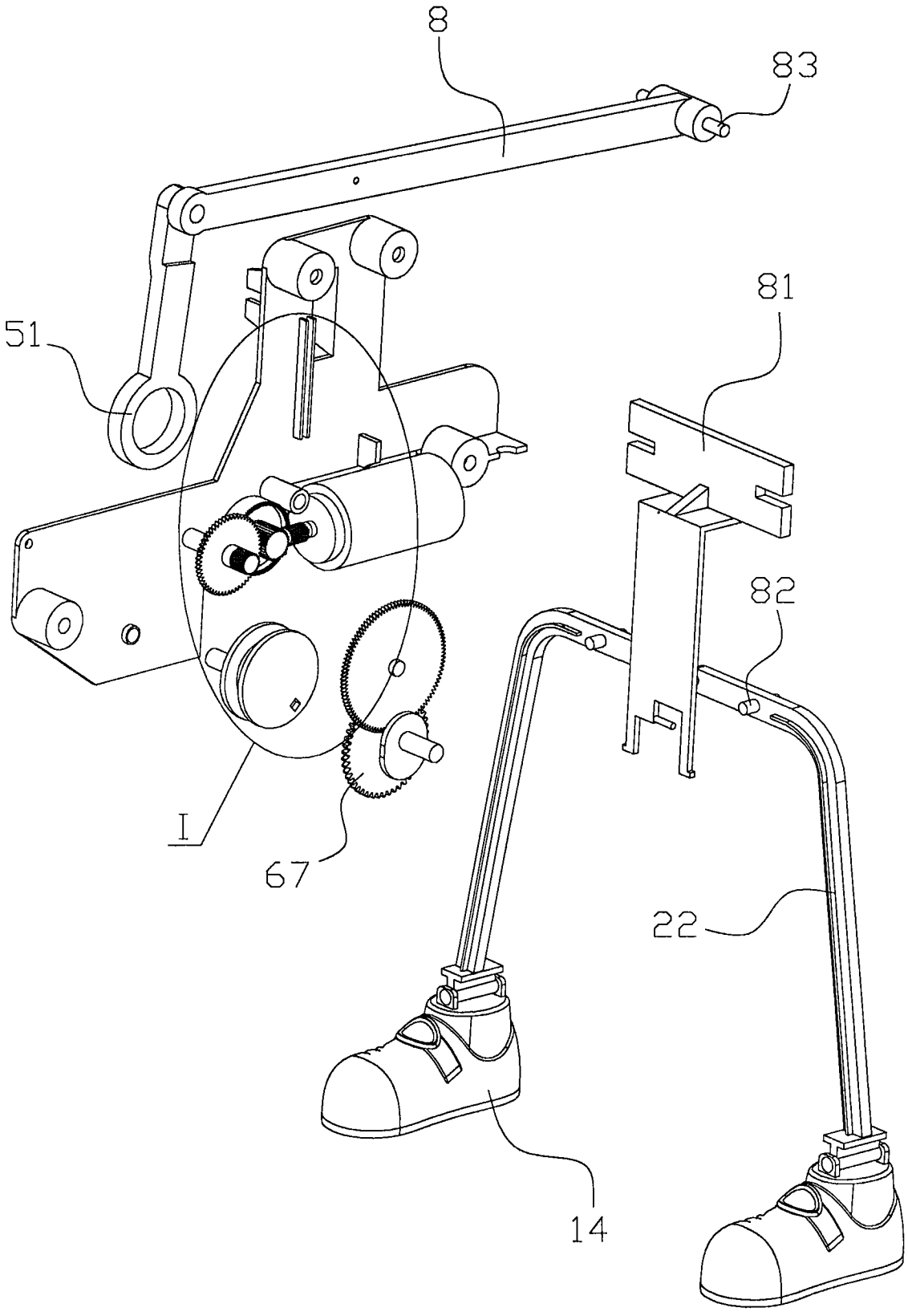

图13

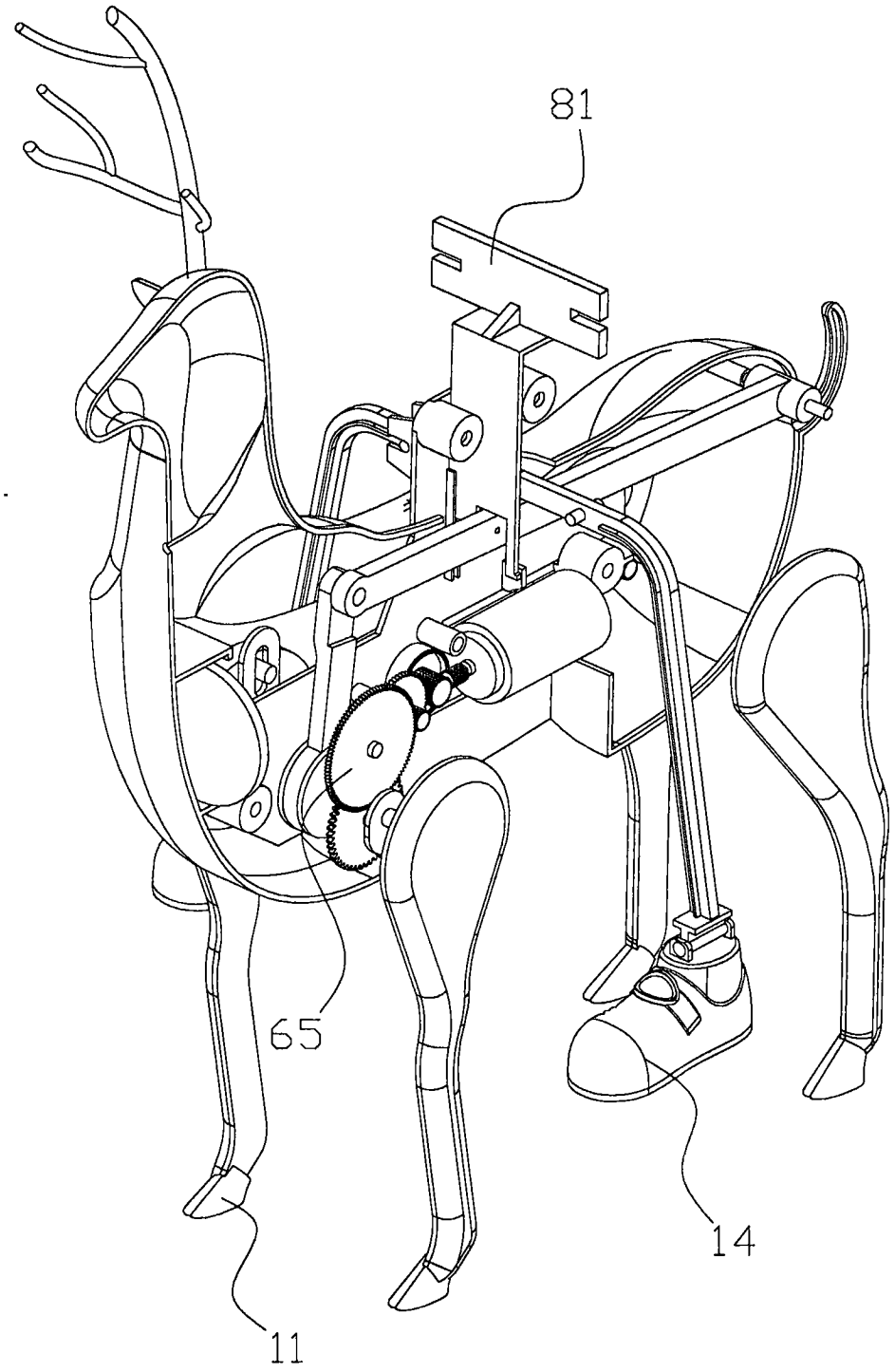

图14

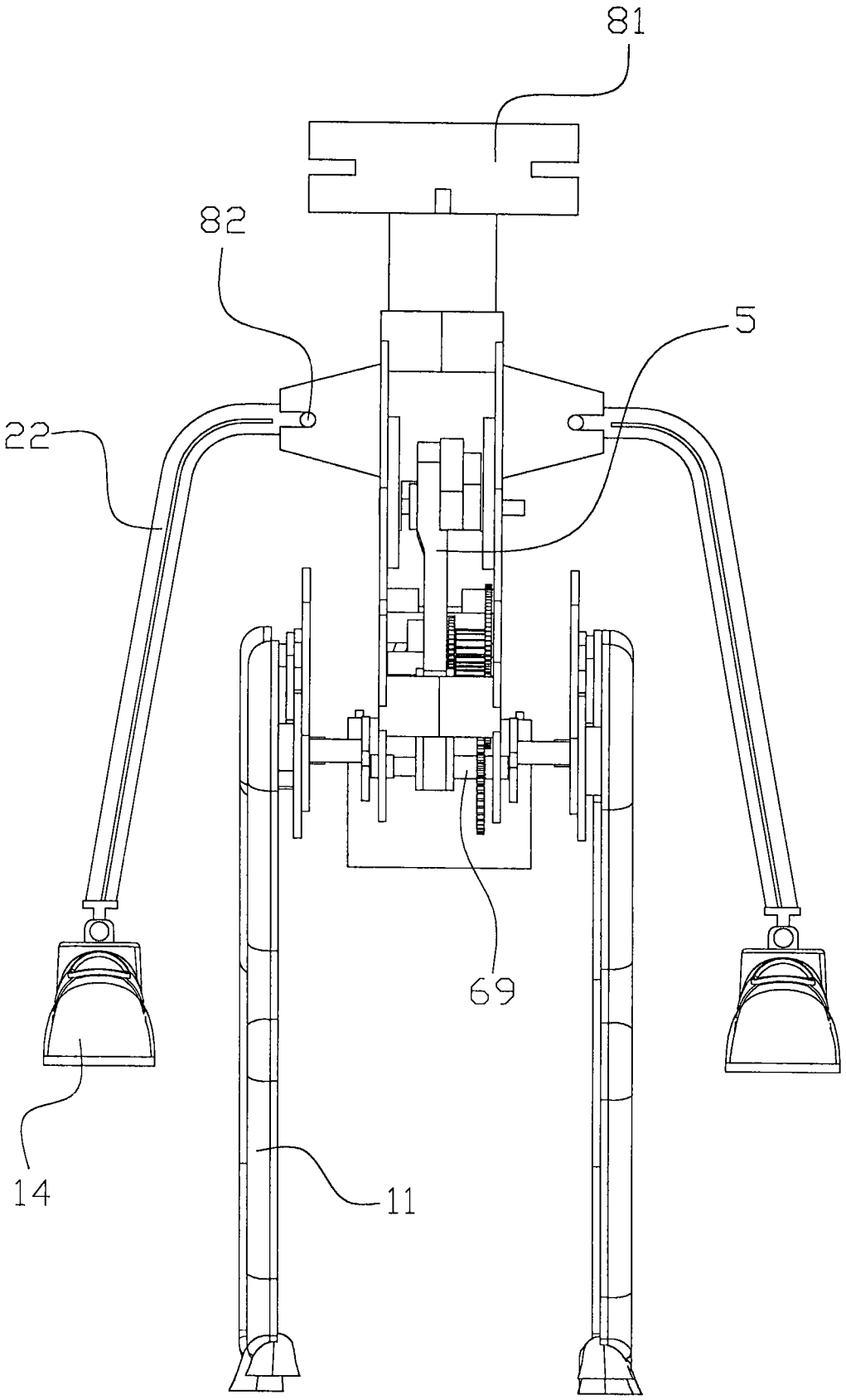

图15

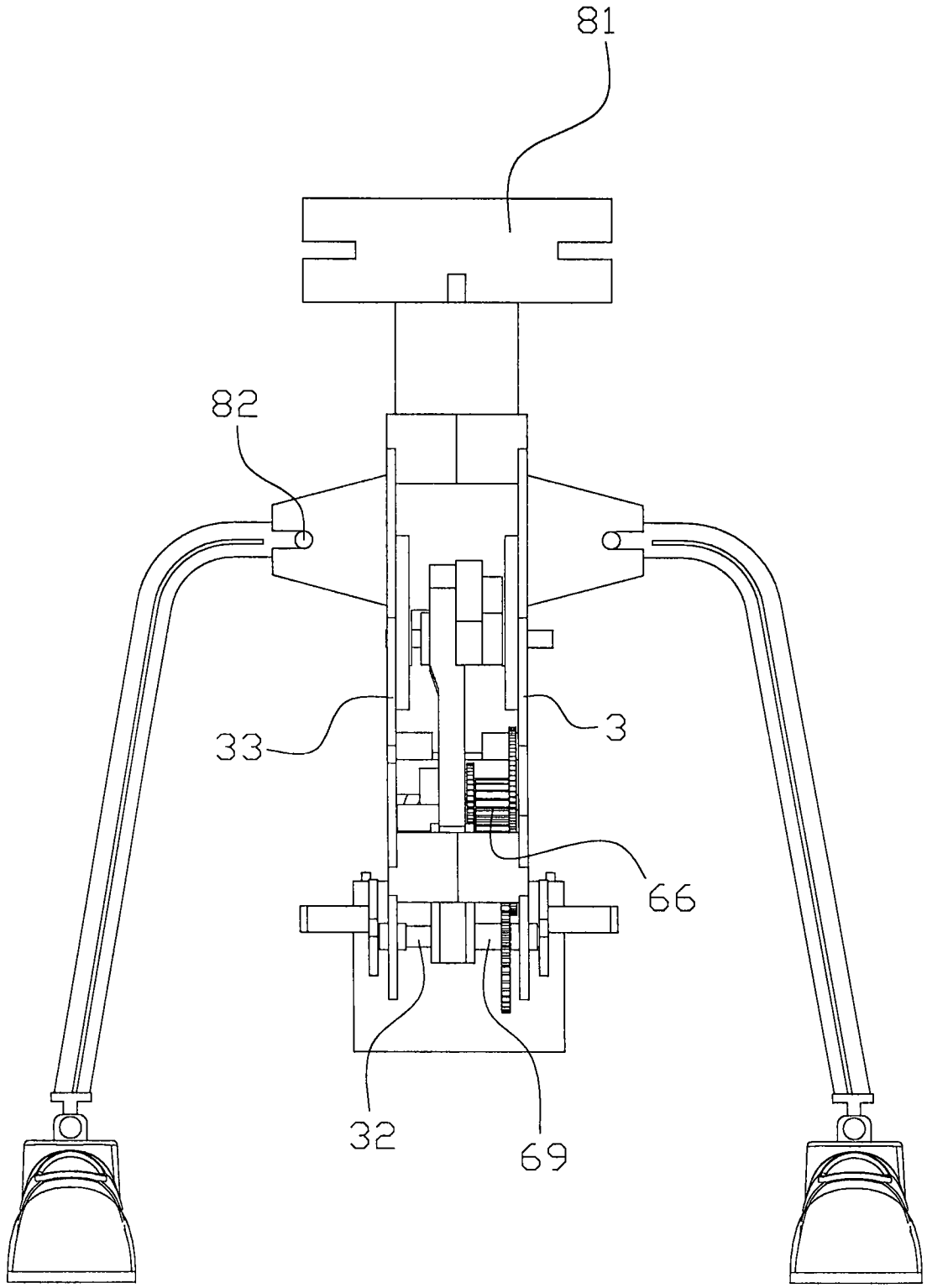

图16

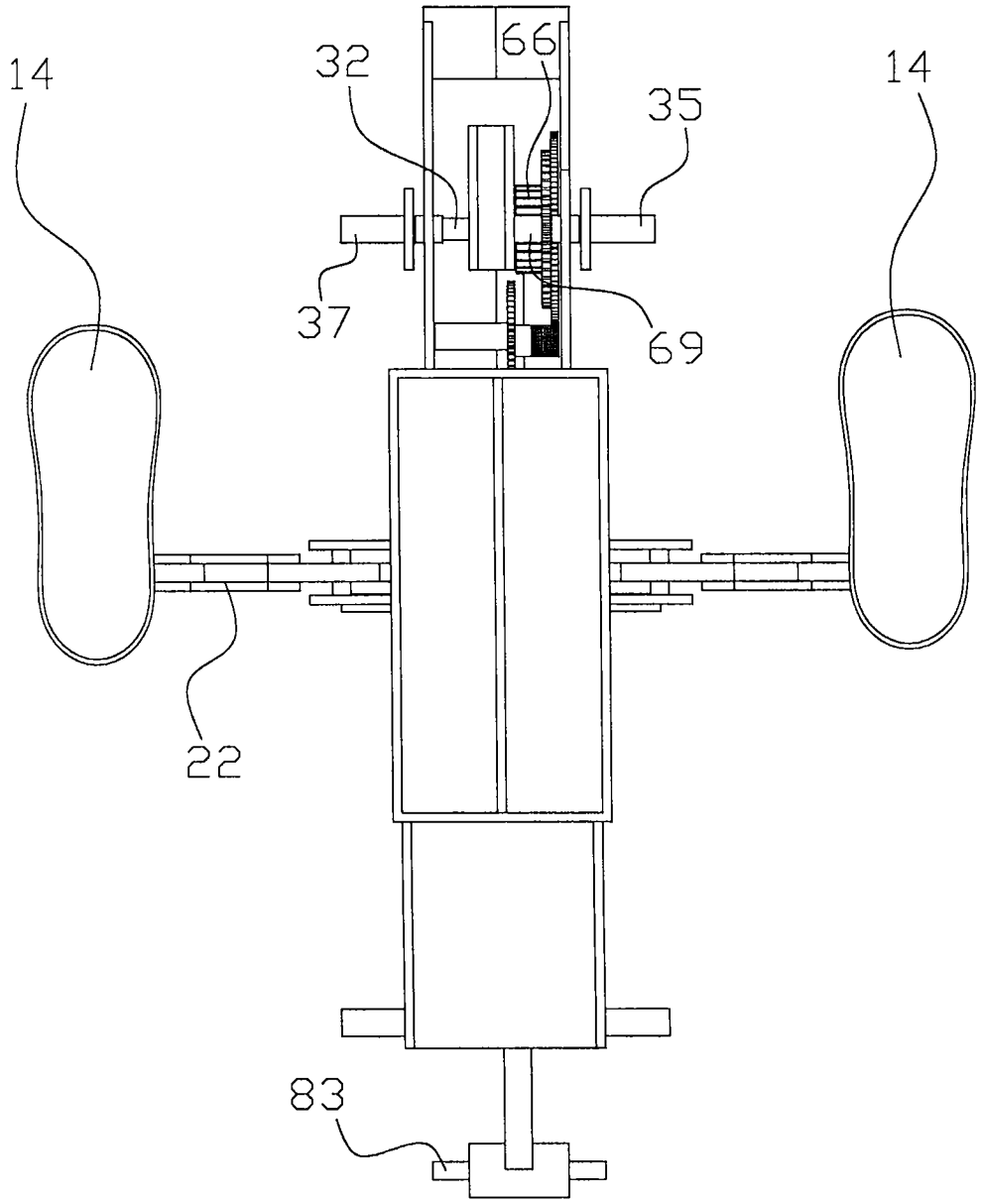

图17

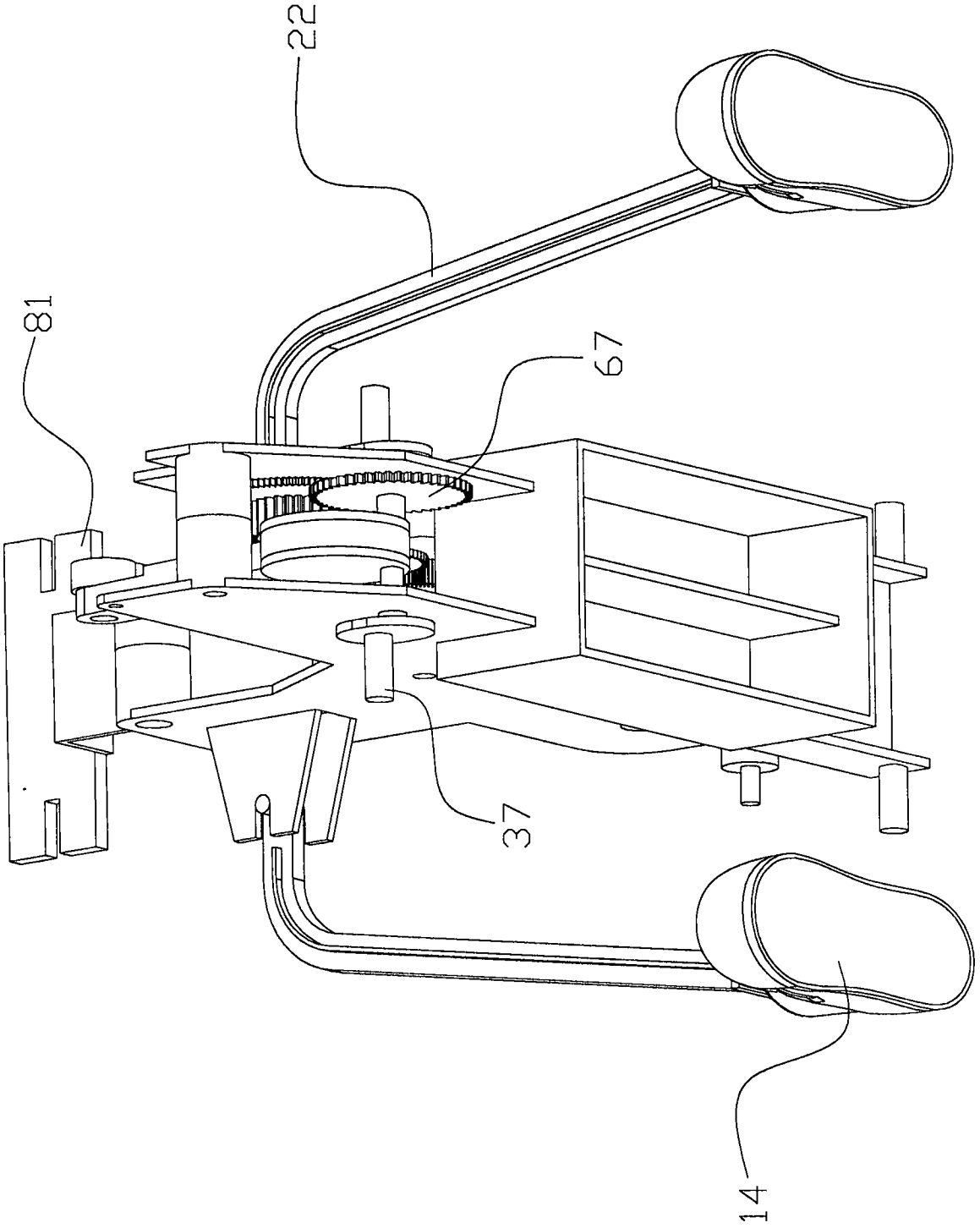

图18

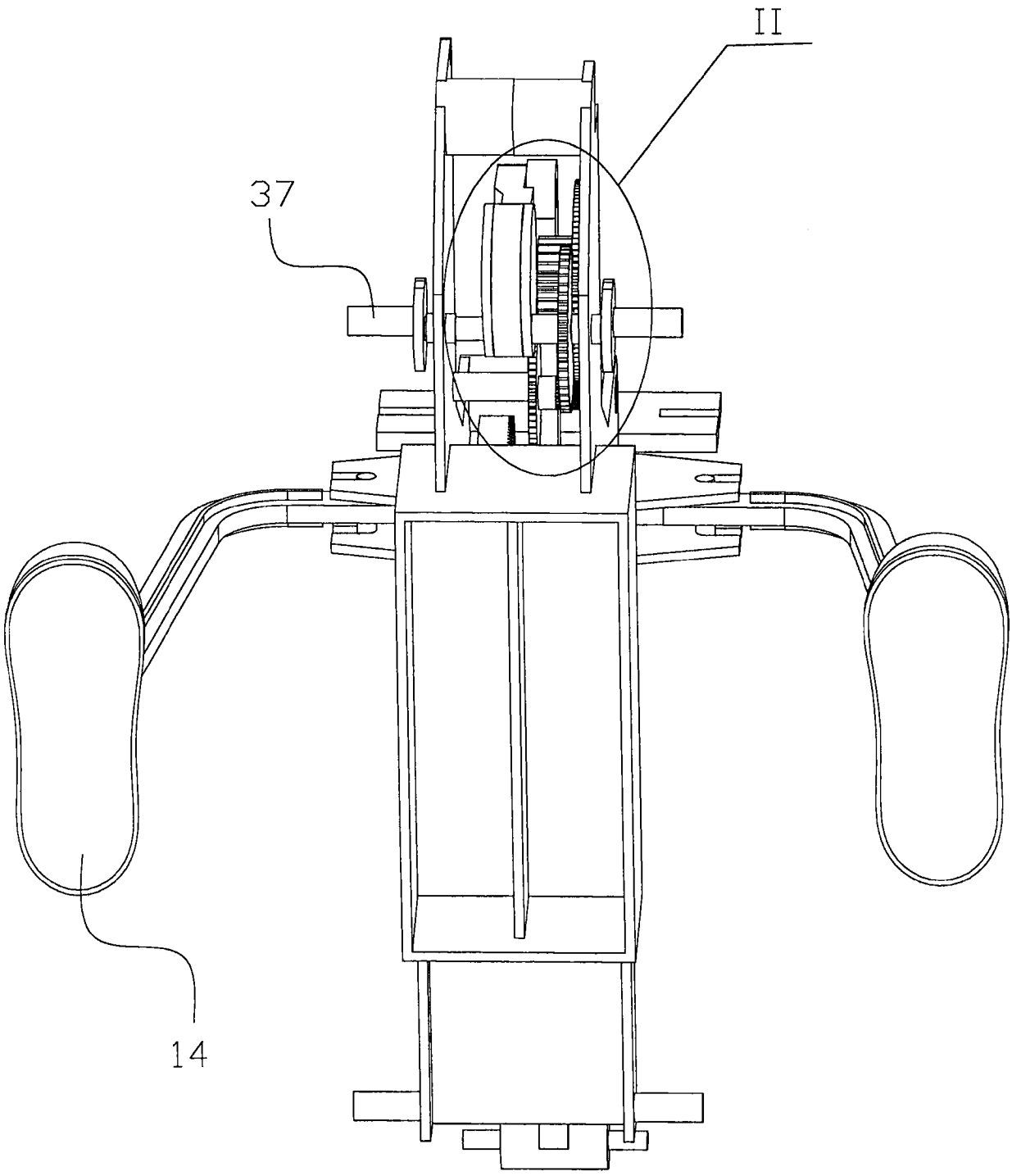

图19

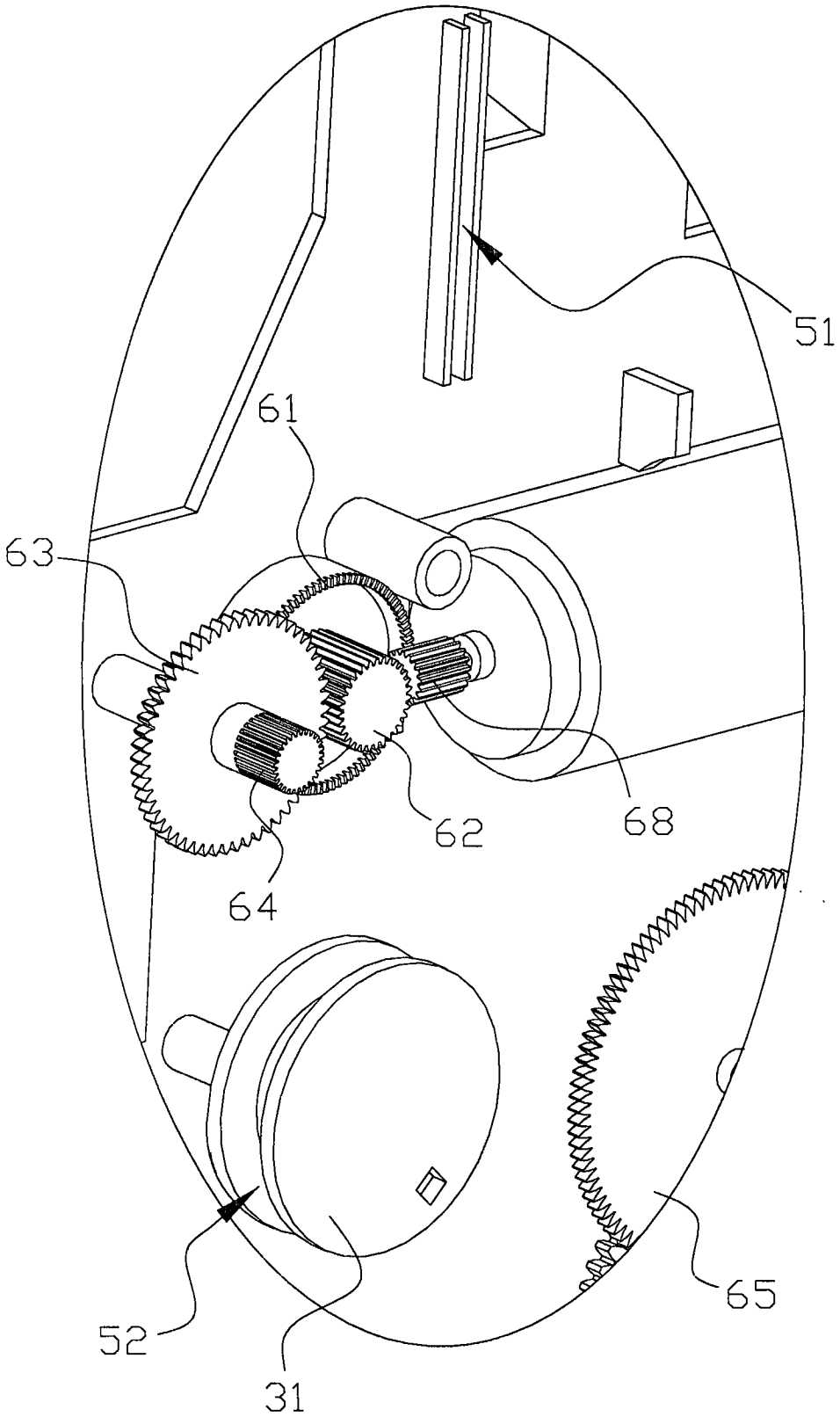

图20

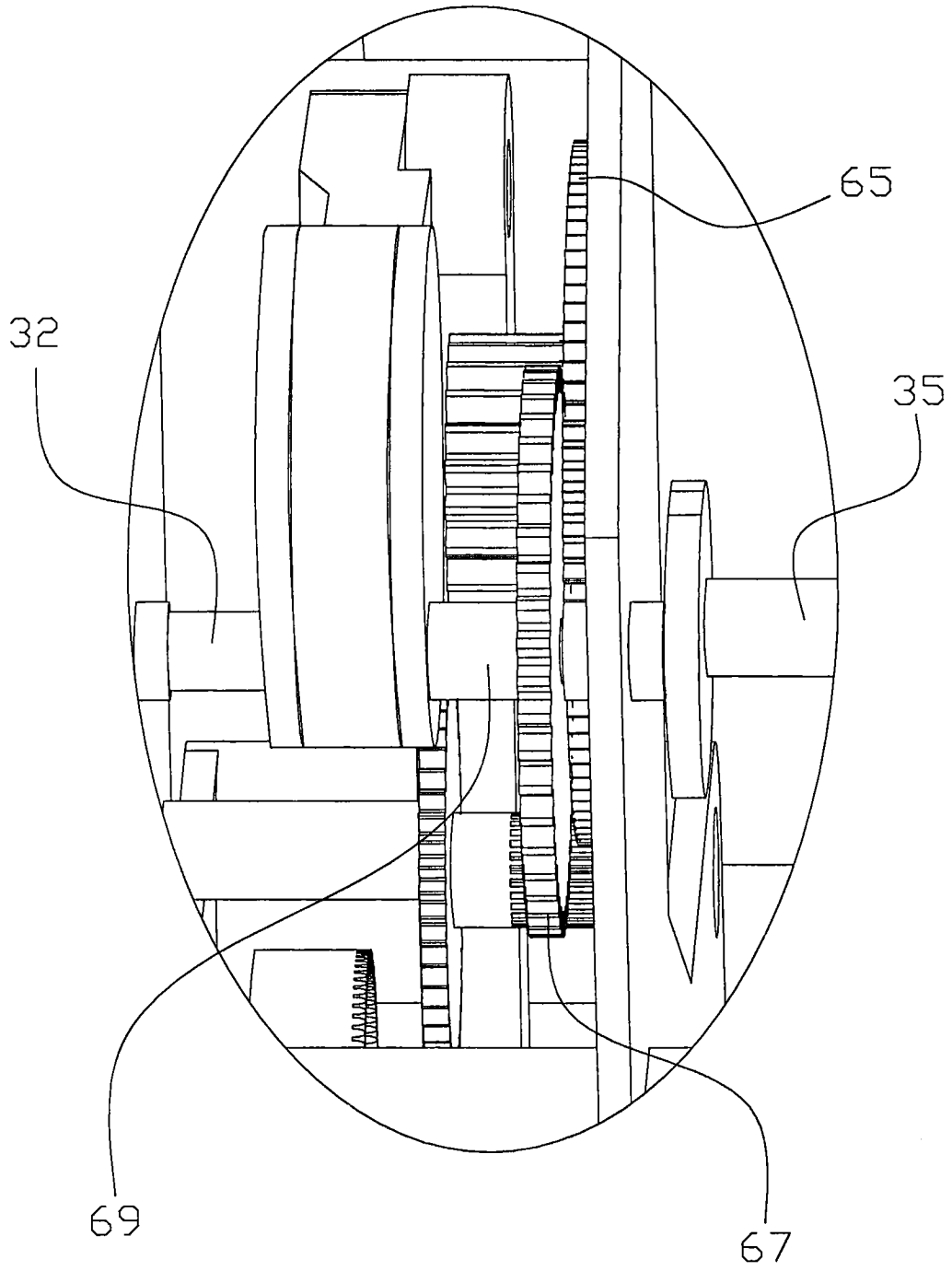

图21