(19)中华人民共和国国家知识产权局

(12)实用新型专利

(10)授权公告号 CN 203958456 U
(45)授权公告日 2014.11.26

(21)申请号 201420163487.0

(22)申请日 2014.04.04

(73)专利权人 杨杰
地址 715100 陕西省渭南市大荔县许庄镇汉村街道杨杰车行天能电池专卖店

(72)发明人 杨杰

(74)专利代理机构 西安弘理专利事务所 61214
代理人 罗笛

(51)Int.Cl.
B62K 5/027(2013.01)
B62J 1/00(2006.01)

权利要求书1页 说明书2页 附图1页

(54)实用新型名称

一种正反两用电动三轮车

(57)摘要

本实用新型公开的一种正反两用电动三轮车，包括底盘，底盘上从前到后依次设置有车头、控制箱以及车厢，底盘上和车头下端分别设置有车轮，底盘上还设置有刹车，车头上设置有车灯，车头的前端设置有固定架，固定架上设置有前座椅，控制箱上设置有常规座椅，常规座椅的两侧设置有扶手。本实用新型的一种正反两用电动三轮车解决了现有的电动三轮车在道路较窄时掉头困难的缺点。本实用新型的一种正反两用电动三轮车掉头时只需要坐在车头前的座位上就能倒着开车，无论正着开车还是倒着开车都是右手进行加电控制，极具人性化，并且操作方便，具有极高的实用性。

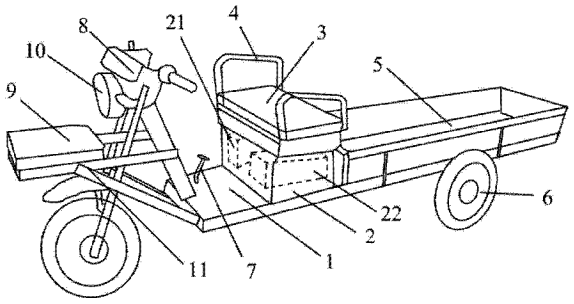

CN 203958456 U

1. 一种正反两用电动三轮车，其特征在于，包括底盘（1），底盘（1）上从前到后依次设置有车头（8）、控制箱（2）以及车厢（5），底盘（1）上和车头（8）下端分别设置有车轮（6），底盘（1）上还设置有刹车（7），车头（8）上设置有车灯（10），车头（8）的前端设置有固定架（11），固定架（11）上设置有前座椅（9），控制箱（2）上设置有常规座椅（3），常规座椅（3）的两侧设置有扶手（4）。

2. 如权利要求 1 所述的一种正反两用电动三轮车，其特征在于，所述控制箱（2）的内部分别设置有相连的控制器（21）和电池（22），控制器（21）分别与车灯（10）、车头（8）以及刹车（7）相连。

3. 如权利要求 1 所述的一种正反两用电动三轮车，其特征在于，所述车头（8）包括主车把（81）和倒车车把（82），所述主车把（81）和倒车车把（82）上分别设置有加电装置，倒车车把（82）上设置有转换开关（83），转换开关（83）与上述两个加电装置并联，转换开关（83）还与控制器（21）相连，车头（8）上还设置有仪表盘（84），仪表盘（84）也与控制器（21）相连。

4. 如权利要求 3 所述的一种正反两用电动三轮车，其特征在于，所述主车把（81）和倒车车把（82）都是直把车把。

一种正反两用电动三轮车

技术领域

[0001] 本实用新型属于农用车技术领域，具体涉及一种正反两用电动三轮车。

背景技术

[0002] 果树经常需要浇水、施肥以及喷药，并且成熟后需要将采摘的水果运出果树田，现在劳动的运输工具一般都是电动三轮车，但是由于果树田里的通道较窄，使得电动三轮车在果树田里转弯极其不方便。

实用新型内容

[0003] 本实用新型的目的在于提供一种正反两用电动三轮车，解决了现有的电动三轮车在道路较窄时掉头困难的缺点。

[0004] 本实用新型所采用的技术方案是：一种正反两用电动三轮车，包括底盘，底盘上从前到后依次设置有车头、控制箱以及车厢，底盘上和车头下端分别设置有车轮，底盘上还设置有刹车，车头上设置有车灯，车头的前端设置有固定架，固定架上设置有前座椅，控制箱上设置有常规座椅，常规座椅的两侧设置有扶手。

[0005] 本实用新型的特点还在于，

[0006] 控制箱的内部分别设置有相连的控制器和电池，控制器分别与车灯、车头以及刹车相连。

[0007] 车头包括主车把和倒车车把，主车把和倒车车把上分别设置有加电装置，倒车车把上设置有转换开关，转换开关与上述两个加电装置并联，转换开关还与控制器相连，车头上还设置有仪表盘，仪表盘也与控制器相连。

[0008] 主车把和倒车车把都是直把车把。

[0009] 本实用新型的有益效果是：本实用新型的一种正反两用电动三轮车解决了现有的电动三轮车在道路较窄时掉头困难的缺点。本实用新型的一种正反两用电动三轮车掉头时只需要坐在车头前的座位上就能倒着开车，无论正着开车还是倒着开车都是右手进行加电控制，极具人性化，并且操作方便，具有极高的实用性。

附图说明

[0010] 图 1 是本实用新型的一种正反两用电动三轮车的结构示意图；

[0011] 图 2 是本实用新型的一种正反两用电动三轮车的车头的结构示意图。

[0012] 图中，1. 底盘，2. 控制箱，3. 常规座椅，4. 扶手，5. 车厢，6. 车轮，7. 刹车，8. 车头，9. 前座椅，10. 车灯，11. 固定架，21. 控制器，22. 电池，81. 主车把，82. 倒车车把，83. 转换开关，84. 仪表盘。

具体实施方式

[0013] 下面结合具体实施方式对本实用新型进行详细说明。

[0014] 本实用新型提供的一种正反两用电动三轮车的结构如图 1 所示，包括底盘 1，底盘 1 上从前到后依次设置有车头 8、控制箱 2 以及车厢 5，底盘 1 上和车头 8 下端分别设置有车轮 6，底盘 1 上还设置有刹车 7，车头 8 上设置有车灯 10，车头 8 的前端设置有固定架 11，固定架 11 上设置有前座椅 9，控制箱 2 上设置有常规座椅 3，常规座椅 3 的两侧设置有扶手 4。

[0015] 控制箱 2 的内部分别设置有相连的控制器 21 和电池 22，控制器 21 分别与车灯 10、车头 8 以及刹车 7 相连。

[0016] 如图 2 所示，车头 8 包括主车把 81 和倒车车把 82，主车把 81 和倒车车把 82 上分别设置有加电装置，倒车车把 82 上设置有转换开关 83，转换开关 83 与上述两个加电装置并联，转换开关 83 还与控制器 21 相连，车头 8 上还设置有仪表盘 84，仪表盘 84 也与控制器 21 相连。

[0017] 主车把 81 和倒车车把 82 都是直把车把。

[0018] 由于现有的车把是歪把的，会微微弯向常规座椅 3 的方向，这样坐在前座椅 9 上开车时极不方便，因此主车把 81 和倒车车把 82 都选用直把的车把对正反开车均不影响。

[0019] 正常开车使用时，驾驶者坐在常规座椅 3 上，调整转换开关 83 使得主车把 81 上的加电装置与控制器 21 相连，插入钥匙后，旋转主车把 81 使得主车把 81 内的加电装置进行加电，然后控制器 21 控制车厢 5 底部的无刷电机转动从而带动本实用新型的一种正反两用电动三路车行驶；当在果树地中内或在狭窄路段需要掉头时，扳动转换开关 83 使得倒车车把 82 上的加电装置与控制器 21 相连，然后驾驶者坐到前座椅 9 上，旋转倒车车把 82 使得倒车车把 82 上的加电装置进行加电使得控制器 21 控制车厢 5 底部的无刷电机转动从而带动本实用新型的一种正反两用电动三路车倒着行驶。

[0020] 通过上述方式，本实用新型的一种正反两用电动三轮车解决了现有的电动三轮车在道路较窄时掉头困难的缺点。本实用新型的一种正反两用电动三轮车掉头时只需要坐在车头前的座位上就能倒着开车，无论正着开车还是倒着开车都是右手进行加电控制，极具人性化，并且操作方便，具有极高的实用性。

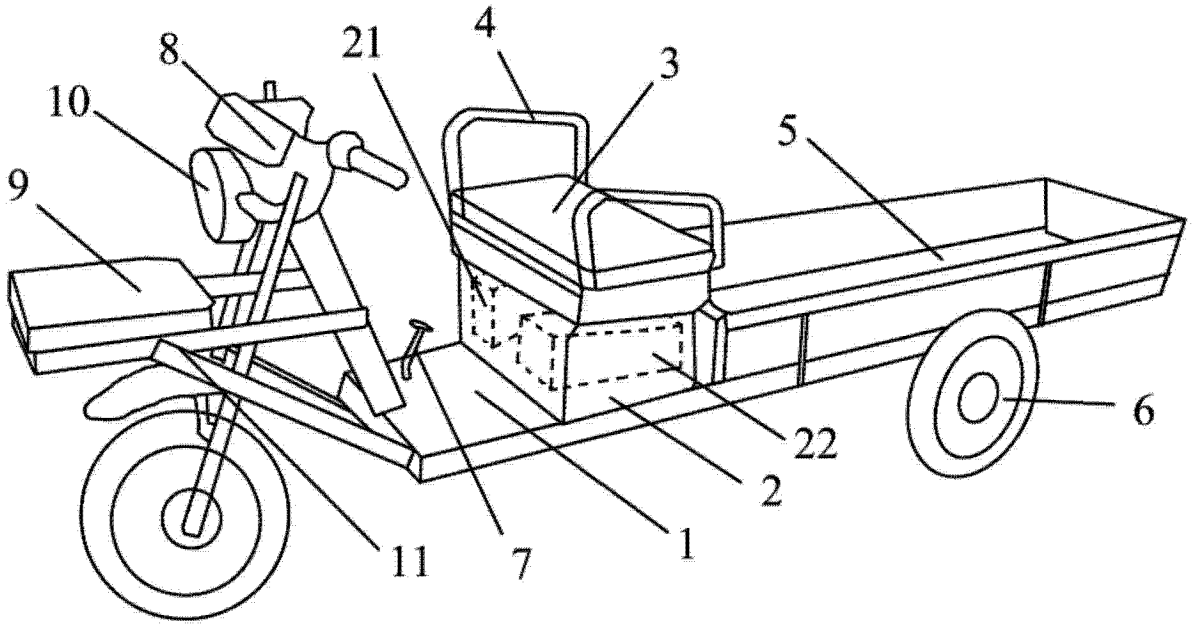

图 1

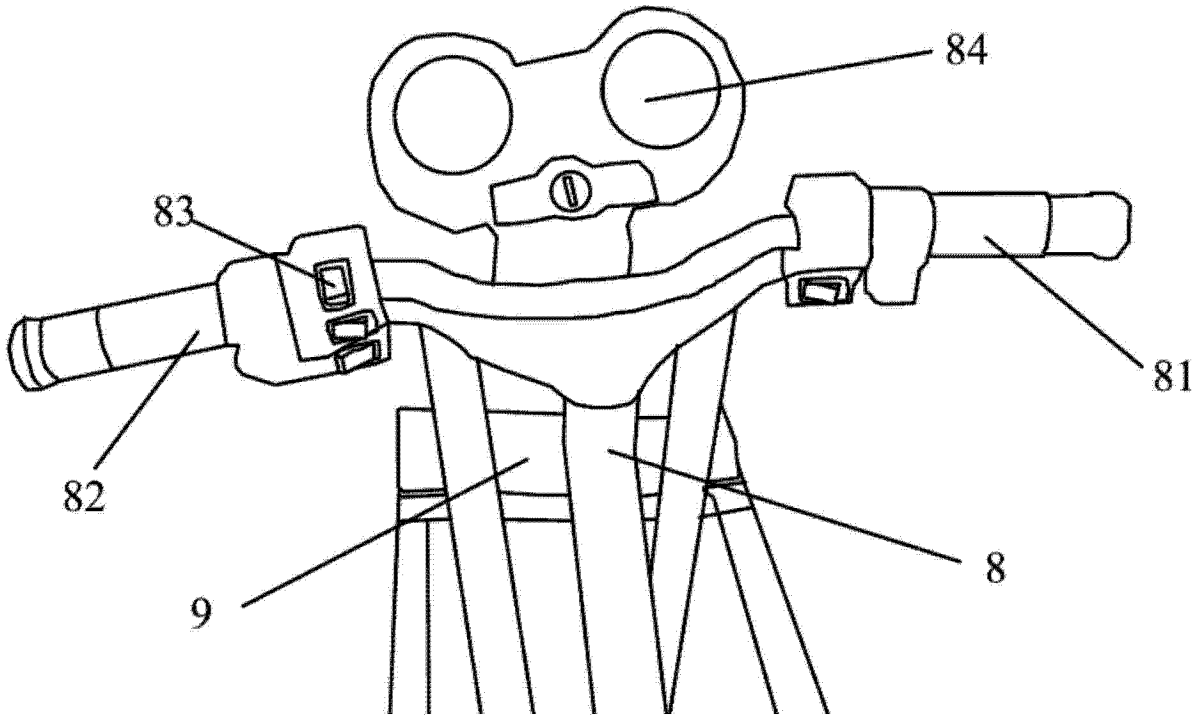

图 2