(19)国家知识产权局

(12)实用新型专利

(10)授权公告号 CN 221980182 U
(45)授权公告日 2024.11.12

(21)申请号 202420018399.5

(22)申请日 2024.01.03

(73)专利权人 福建腾晖顺鞋服股份有限公司
地址 362000 福建省泉州市晋江市池店镇溜石村刺桐新村83-1号

(72)发明人 周杨富

(74)专利代理机构 北京康达联禾知识产权代理事务所(普通合伙) 11461
专利代理师 李永梅

(51)Int.Cl.
A43B 13/22(2006.01)
A43B 13/24(2006.01)
A43B 13/20(2006.01)

权利要求书1页 说明书4页 附图3页

(54)实用新型名称

一种防滑型休闲鞋底

(57)摘要

本实用新型公开了一种防滑型休闲鞋底,包括鞋子主体、后跟防滑块、挤压气囊、按压板和防滑边,鞋子主体下端固定缝制有防滑鞋底,且所述防滑鞋底外侧设置有一圈防滑边,并且所述防滑鞋底上开设有活动槽,还包括:弹性气囊,其固定安装在防滑鞋底的内部,且所述弹性气囊上连接有通气管道二。该防滑型休闲鞋底,气筒、连接杆、压力弹簧、通气管道一和活塞之间的配合使用,在使用者行走时向上挤压固定板,使得推动杆向上移动,通过活塞将气筒内部的空气通过通气管道一从鞋子主体的下端排出,从而主动加快鞋子内部的空气流动,提高鞋子整体的透气性,使得穿着者在使用时不会出现闷脚的情况,也能加快汗液的干燥。

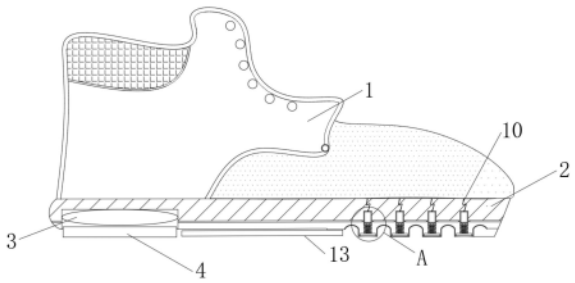

CN 221980182 U

1.一种防滑型休闲鞋底,包括鞋子主体(1)、后跟防滑块(4)、挤压气囊(15)、按压板(16)和防滑边(18),其特征在于:鞋子主体(1)下端固定缝制有防滑鞋底(2),且所述防滑鞋底(2)外侧设置有一圈防滑边(18),并且所述防滑鞋底(2)上开设有活动槽(17),还包括:

弹性气囊(3),其固定安装在防滑鞋底(2)的内部,且所述弹性气囊(3)上连接有通气管道二(14);

后跟防滑块(4),其活动安装在防滑鞋底(2)的左侧;

气筒(5),其设置在防滑鞋底(2)的内部,且所述气筒(5)上固定安装有压力弹簧(9),并且所述气筒(5)上活动安装有连接杆(7),同时所述气筒(5)中设置有活塞(8),以及所述气筒(5)的上端设置有通气管道一(10);

固定板(6),其设置在连接杆(7)的下端;

所述鞋子主体(1)左侧内壁中设置有挤压气囊(15),且所述鞋子主体(1)的内表面设置有按压板(16),并且所述按压板(16)前后对称设置在鞋子主体(1)后跟位置,

所述弹性气囊(3)设置在活动槽(17)中,且所述弹性气囊(3)与后跟防滑块(4)相贴合,并且所述弹性气囊(3)通过通气管道二(14)与挤压气囊(15)贯通。

2.根据权利要求1所述的一种防滑型休闲鞋底,其特征在于:所述防滑鞋底(2)的下表面固定安装有防滑垫(13),且所述防滑垫(13)为EVA材质,并且所述防滑鞋底(2)外圈的防滑边(18)为表面粗糙状结构的橡胶材料,同时所述防滑鞋底(2)的右端开设有防滑凹槽(12)。

3.根据权利要求2所述的一种防滑型休闲鞋底,其特征在于:所述防滑凹槽(12)均匀分布在防滑鞋底(2)的左侧,且所述防滑凹槽(12)与固定板(6)箱连接,并且所述防滑凹槽(12)的表面设置有表面粗糙耐磨的防滑花纹(11)。

4.根据权利要求1所述的一种防滑型休闲鞋底,其特征在于:所述连接杆(7)的上端固定安装有活塞(8),且所述活塞(8)通过连接杆(7)与固定板(6)构成一体化结构。

5.根据权利要求1所述的一种防滑型休闲鞋底,其特征在于:所述气筒(5)整体设置为上端贯穿的空心结构,且所述气筒(5)的上端通过通气管道一(10)与鞋子主体(1)的底部构成连通结构。

一种防滑型休闲鞋底

技术领域

[0001] 本实用新型涉及休闲鞋技术领域,具体为一种防滑型休闲鞋底。

背景技术

[0002] 鞋子是人们在行走、活动时,用来保护足部的重要穿戴用品,休闲鞋是鞋类的一种,主要特色是以一种简单,舒适的设计理念,满足人们日常生活穿着的需求,休闲鞋的概念、内涵和功能便与这种新生活理想和方式紧密相关,人们借助休闲鞋的造型、品牌及内涵去修饰装扮自己、展示自己,从中获得一种审美愉悦和象征性的精神满足,休闲鞋要求穿着舒适方便,鞋底是每双鞋子的重要组成部分,因为其直接与地面接触就直接决定着一双鞋子穿着是否安全和舒适,随着人们生活水平的不断提高和生活节奏的加快,人们越来越重视鞋子的舒适性和安全性。

[0003] 如公开号:CN213524104U,公开了一种防滑鞋底,包括鞋底本体,所述鞋底本体包括前脚掌部、足弓部和后脚跟部,所述前脚掌部包括靠近鞋底脚尖处的脚尖防滑面和与所述脚尖防滑面相邻的前防滑面,所述前防滑面包括位于中间的前内防滑面以及位于所述前内防滑面两侧的前外防滑面,所述后脚跟部包括靠近脚后跟尾部的后跟防滑面和与所述后跟防滑面相邻的后防滑面,所述后防滑面包括位于中间的后内防滑面和位于所述后内防滑面两侧的后外防滑面,其中,所述脚尖防滑面、所述前防滑面、所述后跟防滑面和所述后防滑面上均设置有防滑凸纹区,且所述前外防滑面和所述后外防滑面上均设置有排水沟槽。

[0004] 但上述防滑鞋底长时间行走人体后跟处会感到乏力酸痛,普通的鞋底难以起到很好的按摩脚步的作用,不能起到更好的锻炼身体的效果,并且现有的运动鞋大部分都是通过鞋面上开设的透气孔进行透气,其属于被动透气,整体透气效果较差使得出现闷脚影响穿着舒适度的情况。

实用新型内容

[0005] 本实用新型的目的在于提供一种防滑型休闲鞋底,以解决上述背景技术中提出整体透气效果较差使得出现闷脚影响穿着舒适度以及长时间行走人体后跟处会感到乏力酸痛,普通的鞋底难以起到很好的按摩脚步的作用的情况,问题。

[0006] 为实现上述目的,本实用新型提供如下技术方案:一种防滑型休闲鞋底,包括鞋子主体、后跟防滑块、挤压气囊、按压板和防滑边,鞋子主体下端固定缝制有防滑鞋底,且所述防滑鞋底外侧设置有一圈防滑边,并且所述防滑鞋底上开设有活动槽,还包括:

[0007] 弹性气囊,其固定安装在防滑鞋底的内部,且所述弹性气囊上连接有通气管道二;

[0008] 后跟防滑块,其活动安装在防滑鞋底的左侧;

[0009] 气筒,其设置在防滑鞋底的内部,且所述气筒上固定安装有压力弹簧,并且所述气筒上活动安装有连接杆,同时所述气筒中设置有活塞,以及所述气筒的上端设置有通气管道一;

[0010] 固定板,其设置在连接杆的下端。

[0011] 进一步的,所述防滑鞋底的下表面固定安装有防滑垫,且所述防滑垫为EVA材质,并且所述防滑鞋底外圈的防滑边为为表面粗糙状结构的橡胶材料,同时所述防滑鞋底的右端开设有防滑凹槽,通过防滑凹槽、防滑垫以及防滑边对鞋子整体进行防滑。

[0012] 进一步的,所述防滑凹槽均匀分布在防滑鞋底的左侧,且所述防滑凹槽与固定板箱连接,并且所述防滑凹槽的表面设置有表面粗糙耐磨的防滑花纹,通过防滑凹槽和防滑花纹对鞋子主体的右端进行防滑。

[0013] 进一步的,所述鞋子主体左侧内壁中设置有挤压气囊,且所述鞋子主体的内表面设置有按压板,并且所述按压板前后对称设置在鞋子主体后跟位置,通过挤压气囊推动按压板对脚部进行按压。

[0014] 进一步的,所述弹性气囊设置在活动槽中,且所述弹性气囊与后跟防滑块相贴合,并且所述弹性气囊通过通气管道二与挤压气囊贯通,通过使用者的行走将弹性气囊中的气体传输到挤压气囊中。

[0015] 进一步的,所述连接杆的上端固定安装有活塞,且所述活塞通过连接杆与固定板构成一体化结构,通过行走带动气筒进行活塞运动。

[0016] 进一步的,所述气筒整体设置为上端贯穿的空心结构,且所述气筒的上端通过通气管道一与鞋子主体的底部构成连通结构,将气筒中的气体通过通气管道一传输进鞋子主体中,增加空气流通性。

[0017] 与现有技术相比,本实用新型的有益效果是:

[0018] 1.该防滑型休闲鞋底,气筒、连接杆、压力弹簧、通气管道一和活塞之间的配合使用,在使用者行走时向上挤压固定板,使得推动杆向上移动,通过活塞将气筒内部的空气通过通气管道一从鞋子主体的下端排出,从而主动加快鞋子内部的空气流动,提高鞋子整体的透气性,使得穿着者在使用时不会出现闷脚的情况,也能加快汗液的干燥;

[0019] 2.该防滑型休闲鞋底,通过在后跟处设置的弹性气囊,增加了穿戴者行走的舒适性,并将弹性气囊通过通气管道二与挤压气囊相连接,使穿戴者在行走时能够将弹性气囊中气体传输进挤压气囊中,推动按压板对使用者的脚踝处进行按压,促进血液的循环,减少长期行走所带来的疲劳。

附图说明

[0020] 图1为本实用新型正剖视结构示意图;

[0021] 图2为本实用新型图1中A处放大结构示意图;

[0022] 图3为本实用新型防滑鞋底仰视结构示意图;

[0023] 图4为本实用新型后跟防滑块左视结构示意图;

[0024] 图5为本实用新型按压板仰视结构示意图。

[0025] 图中:1、鞋子主体;2、防滑鞋底;3、弹性气囊;4、后跟防滑块;5、气筒;6、固定板;7、连接杆;8、活塞;9、压力弹簧;10、通气管道一;11、防滑花纹;12、防滑凹槽;13、防滑垫;14、通气管道二;15、挤压气囊;16、按压板;17、活动槽;18、防滑边。

具体实施方式

[0026] 下面将结合本实用新型实施例中的附图,对本实用新型实施例中的技术方案进行

清楚、完整地描述,显然,所描述的实施例仅仅是本实用新型一部分实施例,而不是全部的实施例。基于本实用新型中的实施例,本领域普通技术人员在没有做出创造性劳动前提下所获得的所有其他实施例,都属于本实用新型保护的范围。

[0027] 请参阅图1-图5,本实用新型提供一种技术方案:一种防滑型休闲鞋底,包括。

[0028] 本实施例中:

[0029] 包括鞋子主体1、后跟防滑块4、挤压气囊15、按压板16和防滑边18,鞋子主体1下端固定缝制有防滑鞋底2,且防滑鞋底2外侧设置有一圈防滑边18,并且防滑鞋底2上开设有活动槽17,还包括:

[0030] 弹性气囊3,其固定安装在防滑鞋底2的内部,且弹性气囊3上连接有通气管道二14;

[0031] 后跟防滑块4,其活动安装在防滑鞋底2的左侧;

[0032] 气筒5,其设置在防滑鞋底2的内部,且气筒5上固定安装有压力弹簧9,并且气筒5上活动安装有连接杆7,同时气筒5中设置有活塞8,以及气筒5的上端设置有通气管道一10;

[0033] 固定板6,其设置在连接杆7的下端。

[0034] 防滑鞋底2的下表面固定安装有防滑垫13,且防滑垫13为EVA材质,并且防滑鞋底2外圈的防滑边18为为表面粗糙状结构的橡胶材料,同时防滑鞋底2的右端开设有防滑凹槽12,通过防滑凹槽12、防滑垫13以及防滑边18对鞋子整体进行防滑,防滑凹槽12均匀分布在防滑鞋底2的左侧,且防滑凹槽12与固定板6箱连接,并且防滑凹槽12的表面设置有表面粗糙耐磨的防滑花纹11,通过防滑凹槽12和防滑花纹11对鞋子主体1的右端进行防滑,连接杆7的上端固定安装有活塞8,且活塞8通过连接杆7与固定板6构成一体化结构,通过行走带动气筒5进行活塞运动,气筒5整体设置为上端贯穿的空心结构,且气筒5的上端通过通气管道一10与鞋子主体1的底部构成连通结构,将气筒5中的气体通过通气管道一10传输进鞋子主体1中,增加空气流通性;

[0035] 在使用者穿着该鞋子进行运动时,利用其脚底的压力将防滑鞋底2内部的固定板6向上挤压在抬脚时失去压力,此时在压力弹簧9的弹性作用下使得固定板6带动连接杆7向下移动回到原位,使得推连接杆7推动上端的活塞8对气筒5内部的空气进行挤压,使得气筒5内部的空气通过上方的通气管道一10从鞋子主体1下端的透气层中排出,实现主动透气,从而加快鞋子内部的空气流通,达到更好的透气效果,避免使用者在穿着时出现闷脚的情况。

[0036] 鞋子主体1左侧内壁中设置有挤压气囊15,且鞋子主体1的内表面设置有按压板16,并且按压板16前后对称设置在鞋子主体1后跟位置,通过挤压气囊15推动按压板16对脚部进行按压,弹性气囊3设置在活动槽17中,且弹性气囊3与后跟防滑块4相贴合,并且弹性气囊3通过通气管道二14与挤压气囊15贯通,通过使用者的行走将弹性气囊3中的气体传输到挤压气囊15中;

[0037] 当使用者进行走时,后跟处的弹性气囊3收到后跟防滑块4的挤压气体沿着通气管道二14向上流通进入到挤压气囊15中,挤压气囊15膨胀推动按压板16对穿戴者的脚踝处进行按压,抬脚时弹性气囊3回缩,将气体回缩,加快血液的流通,减少长时间行走所带来的疲劳。

[0038] 本说明书中未作详细描述的内容属于本领域专业技术人员公知的现有技术。

[0039] 尽管已经示出和描述了本实用新型的实施例,对于本领域的普通技术人员而言,可以理解在不脱离本实用新型的原理和精神的情况下可以对这些实施例进行多种变化、修改、替换和变型,本实用新型的范围由所附权利要求及其等同物限定。

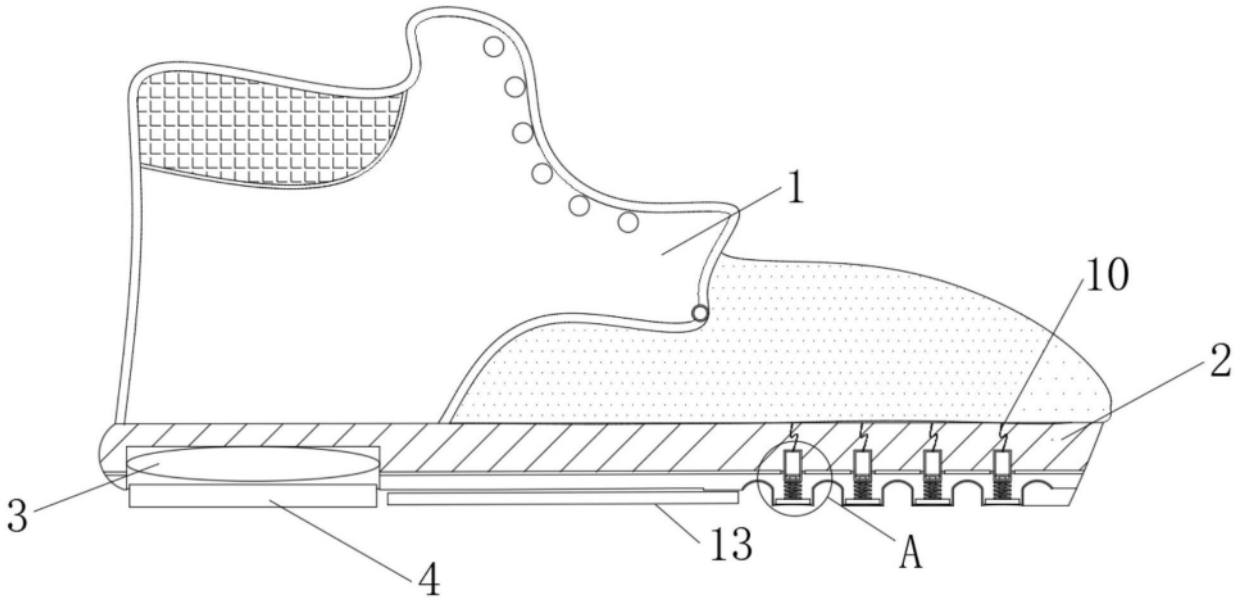

图1

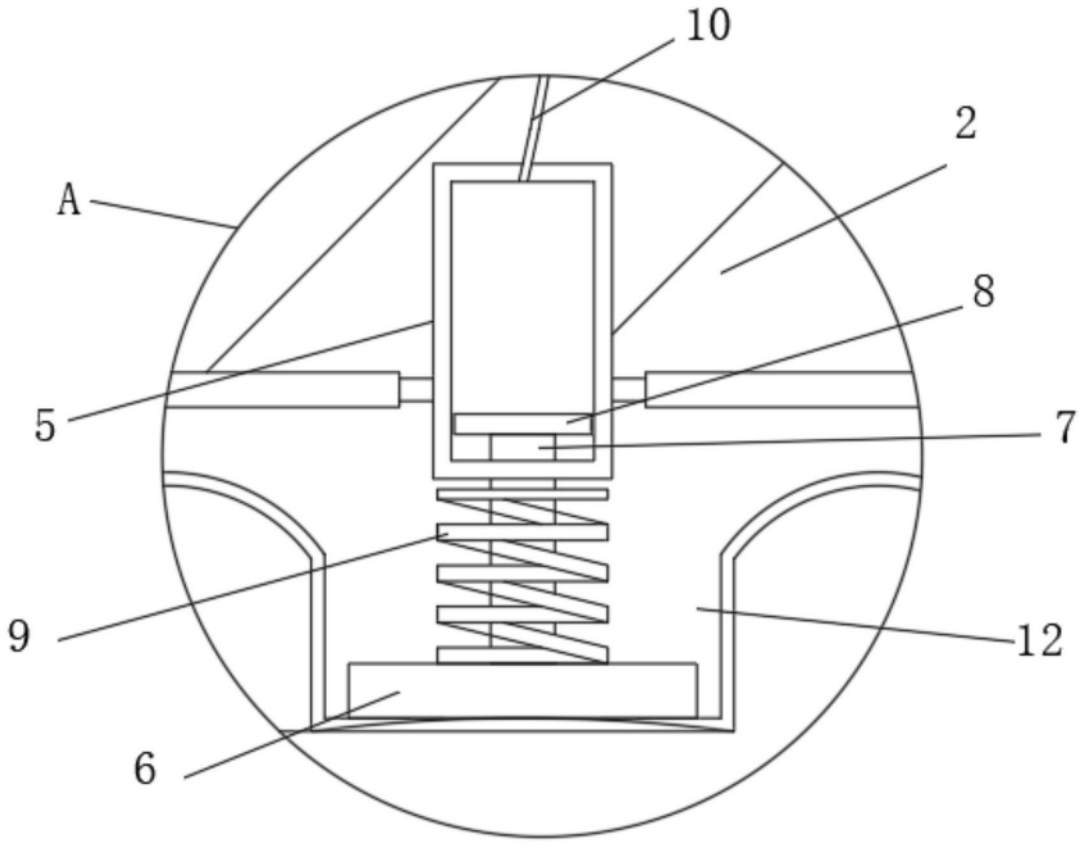

图2

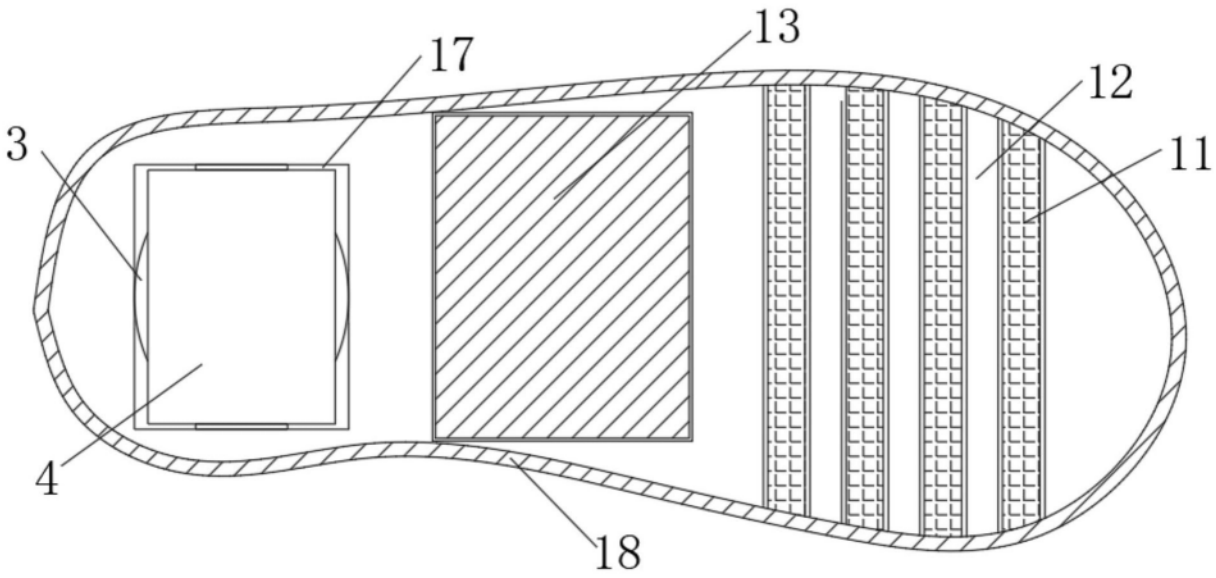

图3

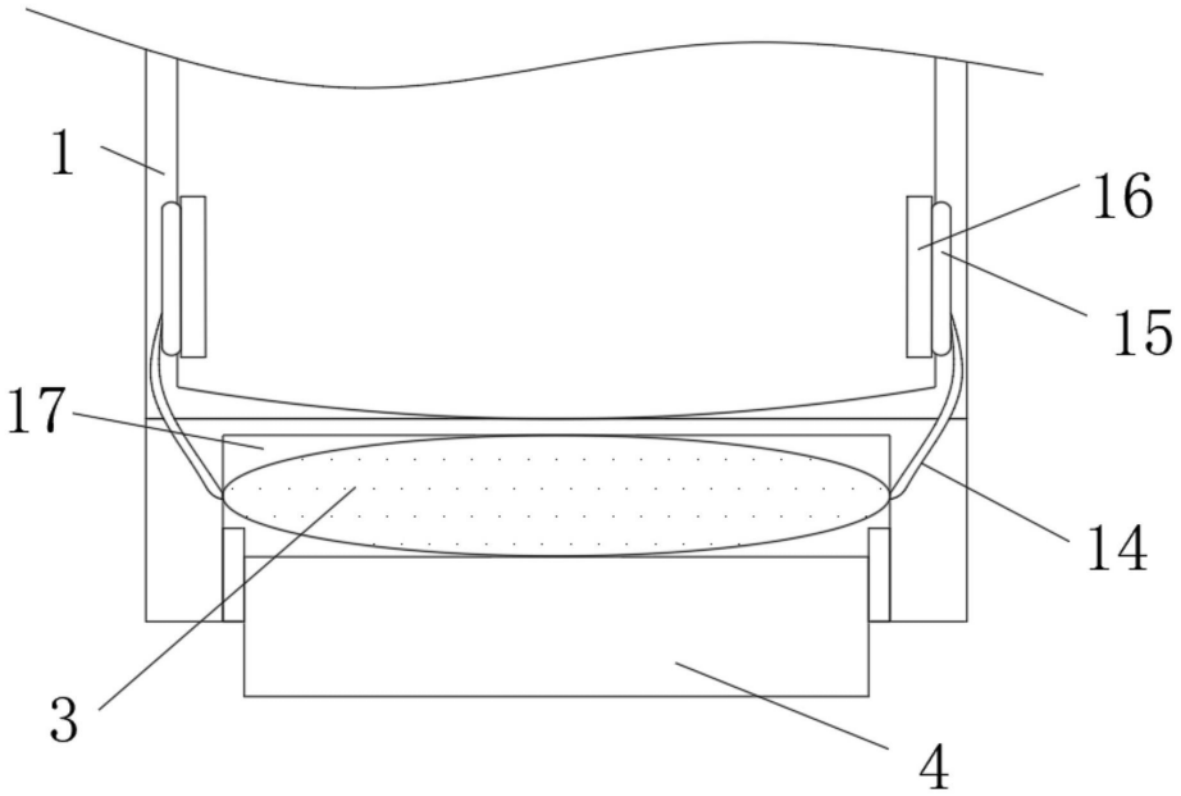

图4

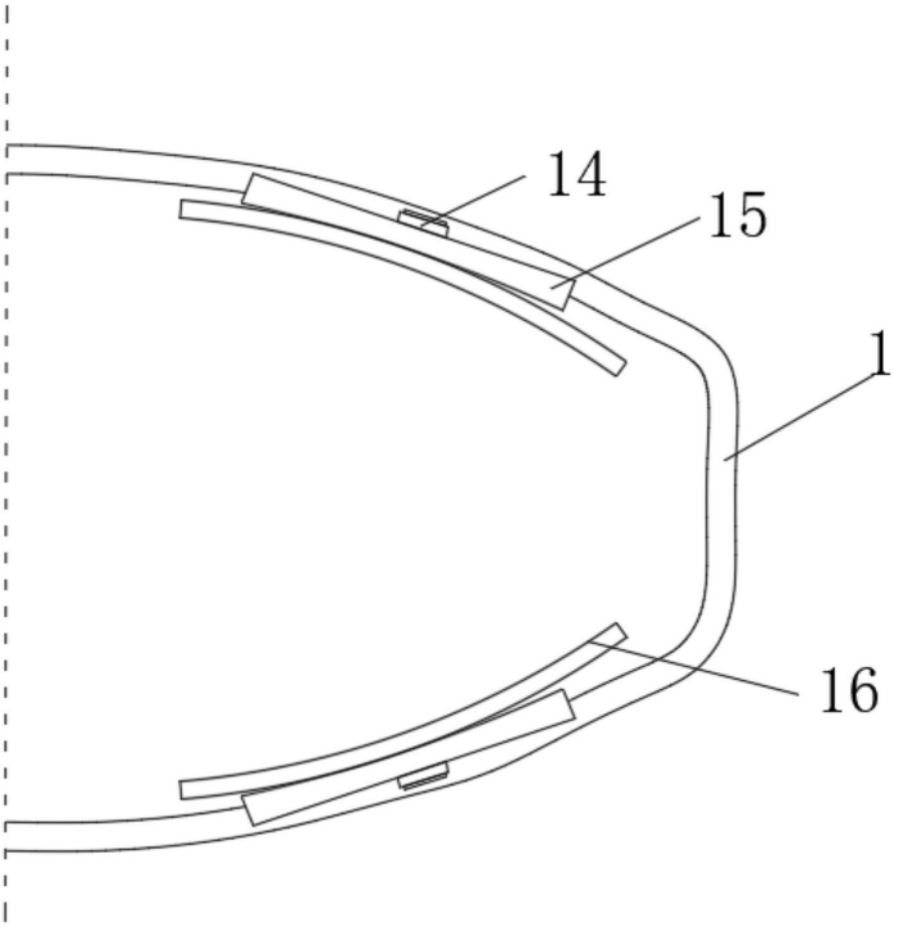

图5