(19) RÉPUBLIQUE FRANÇAISE

INSTITUT NATIONAL
DE LA PROPRIÉTÉ INDUSTRIELLE

PARIS

(11) N° de publication : **2 530 047**
(à n'utiliser que pour les commandes de reproduction)

(21) N° d'enregistrement national : **82 12156**

(51) Int Cl³ : G 06 F 3/02; B 42 F 13/14.

(12) DEMANDE DE BREVET D'INVENTION A1

(22) **Date de dépôt :** 7 juillet 1982.

(30) **Priorité**

(43) **Date de la mise à disposition du public de la demande :** BOPI « Brevets » n° 2 du 13 janvier 1984.

(60) **Références à d'autres documents nationaux apparentés :**

(71) **Demandeur(s) :** *ROUX Roger.* — FR.

(72) **Inventeur(s) :** Roger Roux.

(73) **Titulaire(s) :**

(74) **Mandataire(s) :**

(54) Saisie informatique associée à une tablette graphique.

(57) L'invention concerne un procédé et un dispositif permettant la saisie informatique de données présentées sous forme de catalogue.

Le dispositif comprend un support 3 monté sur la tablette 1 par l'intermédiaire de deux boulons et permet un changement rapide de catalogue 2 grâce à sa reliure amovible 4, et une bonne application du papier sur la surface de la tablette grâce à son système de ressorts 5.

Le procédé de reconnaissance de la référence, que nous proposons, consiste à choisir celle-ci dans une colonne 6 décalée de page en page.

Grâce à cette invention, la saisie informatique sera simplifiée. Le choix de la donnée se fera sur sa dénomination exacte et sa transmission à l'ordinateur se fera par le seul pointage du stylo sur la tablette.

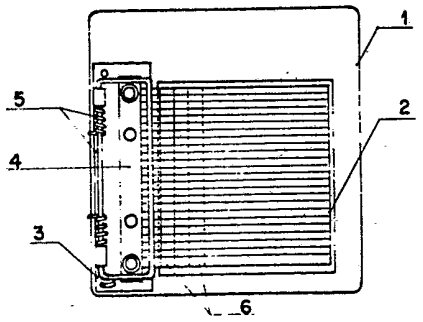

FR 2 530 047 - A1

La présente invention concerne une technique de saisie de données destinées à un traitement informatique et plus particulièrement pour des données présentées sous forme de catalogue.

La transmission d'informations à une unité informatique se fait selon plusieurs techniques : - cartes perforées, - clavier dactylographique, - lecteur optique, - tablette graphique.

Le premier procédé ne concerne plus qu'une faible part du parc informatique, ancienneté et vetusté du procédé.

La technique la plus couramment utilisée étant le clavier dactylographique. Cette technique demande pour la pratiquer dans de bonnes conditions et sans risque d'erreur, un apprentissage spécialisé, ne donnant accès à l'appareil qu'à du personnel spécialisé. Cette technique présente l'inconvénient de demander cinq interventions : - lecture de l'information à transmettre, - écriture dactylographiée au clavier de cette information, - vérification de la conformité lecture-écriture, - correction éventuelle, - validation.

La plupart du temps, les informations sont données sous forme de code chiffré ou de références abrégées qu'il faut reproduire rigoureusement d'où multiplication des sources d'erreur.

Le troisième procédé cité, le lecteur optique, permet d'améliorer sensiblement en la simplifiant la saisie des informations. Cependant, il necessite l'utilisation du code barre normalisé ou non, la création de références avec ce code barre, et l'étiquetage de chaque information avec ce code.

Le quatrième procédé, la tablette graphique permettrait de saisir facilement des informations par l'intermédiaire d'un stylo et de la surface sensible de la tablette graphique. Cependant, la surface disponible de l'appareil ne permet d'utiliser qu'un nombre limité d'informations, ce qui fait qu'en pratique, ce procédé n'est pas utilisé. Nous proposons, grâce à notre invention, d'en developper l'utilisation qui nous apparait comme étant la plus fonctionnelle et d'un excellent rapport qualité - prix.

Le dispositif, selon l'invention permet de multiplier le nombre d'informations grâce à un procédé de saisie direct sur catalogue.

Ce catalogue de feuilles contenant tout type de données (listing informatique, dessins de pièces, extrait de catalogue fournisseurs, ect...) se présente sous la forme d'une reliure mobile se positionnant rigoureusement grâce à notre dispositif sur la tablette et permettra toute mise à jour, même manuscrite des données.

Le nombre de références du catalogue sera fonction du matériel utilisé et en particulier de la sensibilité et de la dimension de la tablette, de l'épaisseur du papier et du nombre de données par page, qui pourrait atteindre, pour un listing ordinateur environ 5 000 Références.

Le principe de saisie de la tablette étant lié à unereconnaissance de points d'impact du stylo, nous avons developpé une méthode de détection décalée ouvrant la possibilité de multiplier les pages du catalogue, d'où la possibilité d'avoir en référence un grand nombre d'informations.

En raison de la mobilité de la reliure, on peut ainsi, avec le même appareil, disposer d'un nombre illimité de catalogues.

Nous avons donc résolu l'inconvénient de saisie dactylographique en simplifiant et en ramenant les interventions necessaires à une lecture et à un positionnement manuel d'un stylo sur l'information libellée en clair, donnant ainsi accès à la saisie à toute personne même non-qualifiée.

Le dispositif, selon l'invention permet d'utiliser plusieurs pages de données grâce à la reliure mobile fixée au support solidaire de la tablette. Grâce à ce dispositif, nous avons la certitude que les pages du catalogue reviendront à l'emplacement exact qu'elles occupaient avant d'avoir été tournées et qu'en particulier, un point déterminé de l'une d'elles se retrouvera toujours au même endroit sur la tablette.

Connaissant le numéro de la page utilisée, le numéro de la ligne donné par le stylo et le contenu de chaque page, l'ordinateur retrouvera la référence concernée. Le numéro de la page sera communiqué à l'ordinateur, soit par le clavier, soit par une case spécifique de la tablette désignée par le stylo, soit par la méthode que nous avons retenue, et qui consiste à tracer des colonnes verticales décalées l'une de l'autre et de page en page et dans lesquelles le stylo sera positionné, déterminant ainsi, et le numéro de la page, et le numéro de la référence dans la page.

Le dispositif se compose :

A- FIGURE 1, D'UN SUPPORT

Ce support (6) se fixe à deux boulons solidaires de la tablette par les trous rond (14) et lumière (15) permettant le réglage d'équerrage de l'ensemble tablette-catalogue, corrigeant ainsi,éventuellement les imprécisions de perforation du catalogue.

Sur ce support(6) sont fixés d'une part et à demeure, par l'intermédiaire des pièces (2), un système (5) à ressorts (3-4) permettant d'appliquer le papier sur la tablette, d'autre part et amovible, la reliure par l'intermédiaire des pièces (7 et 9).

B- FIGURE 2, DE LA RELIURE AMOVIBLE

Cette reliure est constituée de deux barrettes (11-12), l'une (11) comportant deux axes (10) et deux boulons (8) servant à immobiliser le papier, l'autre (12) comportant quatre trous correspondant à l'écartement des axes et des boulons.

Après introduction du support papier perforé suivant l'écartement ci-dessus défini, l'ensemble est serré par des écrous (1).

Selon une première variante, FIGURE 3, le dispositif se fixe sur un des côtés de la tablette, et éventuellement simultanément sur les deux, ceci avec une rotation des pages type"cahier".

Selon une deuxième variante, FIGURE 4, le dispositif se fixe sur le haut de la tablette, avec une rotation des pages type"bloc".

Ces deux possibilités règlent ainsi, le problème d'utilisation posé par les gauchers.

REVENDICATIONS

1) Procédé de saisie informatique par l'intermédiaire d'une tablette graphique, caractérisé par le fait que la saisie se fait sur des données présentées sous forme de catalogue de plusieurs pages.

2) Procédé de reconnaissance des diverses pages du catalogue suivant la revendication 1 caractérisé par le fait que cette reconnaissance se fera au moyen de colonnes décalées l'une de l'autre et de page en page et dans lesquelles on pointera le stylo.

3) Dispositif de saisie informatique selon la revendication 1 caractérisé par le fait qu'il permet la fixation d'un catalogue sur une tablette graphique par l'intermédiaire de boulons solidaires de la tablette.

4) Dispositif de saisie suivant la revendication 3 carctérisé par le fait qu'il comporte une reliure amovible permettant de changer rapidement de catalogue.

5) Dispositif de saisie suivant la revendication 3 caractérisé par le fait qu'il possède un système permettant d'appliquer le papier sur la tablette.

1/2

FIG.1

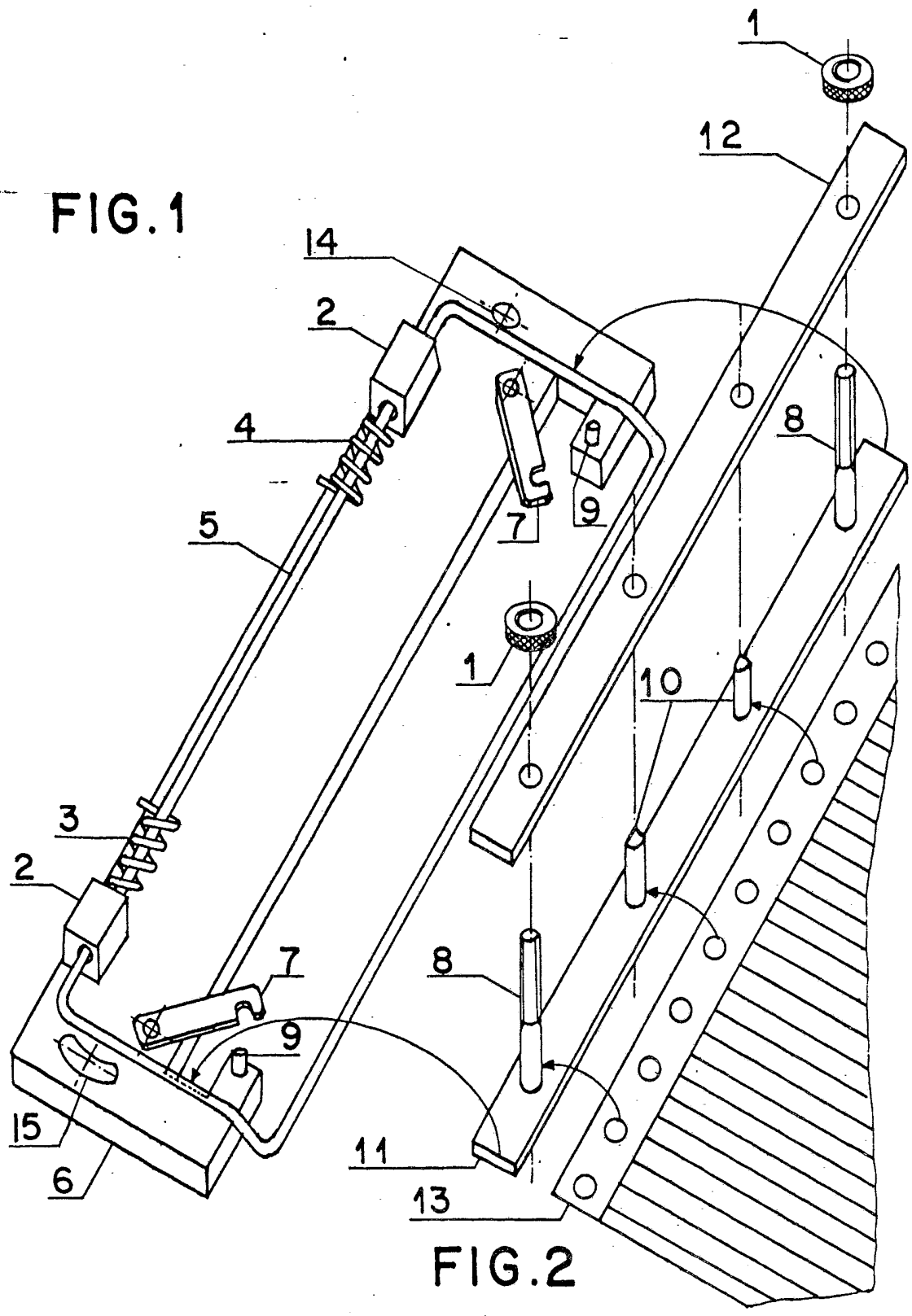

FIG.2

FIG. 3

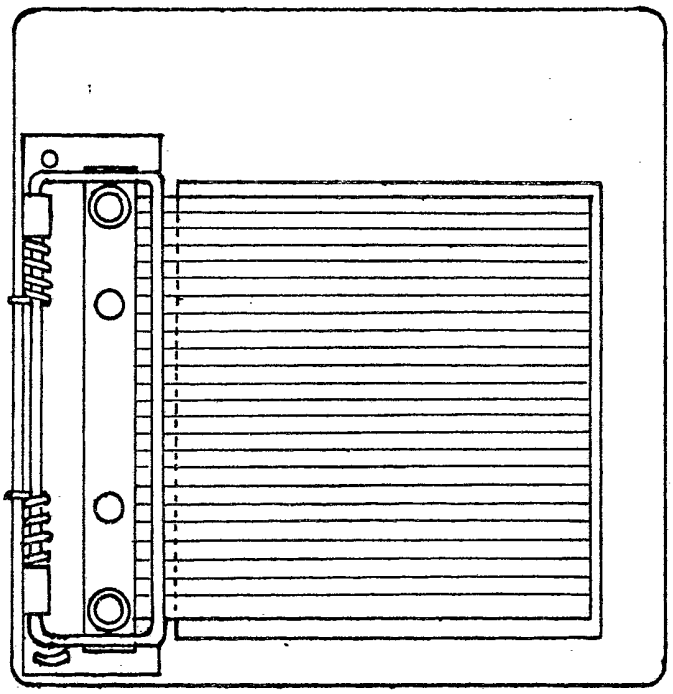

FIG. 4

