(19)中华人民共和国国家知识产权局

(12)实用新型专利

(10)授权公告号 CN 210445480 U
(45)授权公告日 2020.05.05

(21)申请号 201921258103.2

(22)申请日 2019.07.27

(73)专利权人 吴继业
地址 201612 上海市松江区新桥镇莘松路1150弄龙祥公寓11号801室

(72)发明人 吴继业

(51)Int.Cl.
A21C 9/06(2006.01)

权利要求书1页 说明书2页 附图1页

(54)实用新型名称

一种家用电动小型包子机

(57)摘要

本实用新型涉及一种家用电动小型包子机，包括机架、送馅机构、传动机构、出馅机构、包子刀盘收缩机构、包子托盘开合机构，机架内部设有小型步进电机及传动机构，机架上部固定有出馅机构，出馅机构前部设有出馅弯管，出馅弯管下部依次为出馅口、送馅机构，送馅机构前端由两个左右对称的夹馅杆组成，夹馅杆的下部依次设有面皮压环、包子刀盘收缩机构、包子托盘开合机构、出包子口，包子刀盘收缩机构由数片刀块组成，包子托盘开合机构由数片托块组成，数片托块向心合拢时形成凹槽。本实用新型有益效果：整体结构小巧简单，设计巧妙，重量及体积减小，出馅量可调整，做出的包子大小一致美观，有效减轻了包包子的劳动强度，更适用于家庭或小型店铺在桌面上操作使用。

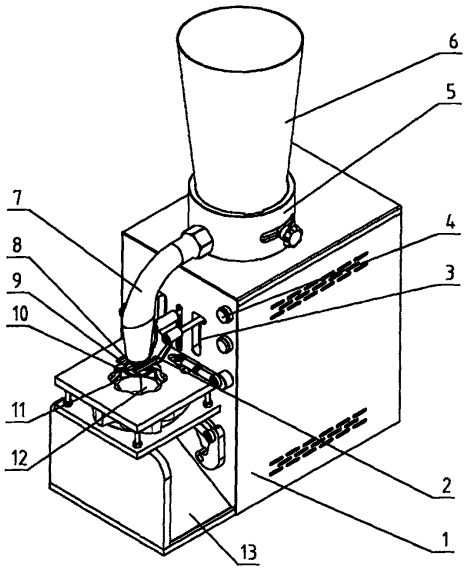

CN 210445480 U

1.一种家用电动小型包子机，包括机架(1)、送馅机构(2)、传动机构(3)、开关按钮(4)、出馅机构(5)、馅斗(6)、出馅弯管(7)、出馅口(8)、夹馅杆(9)、面皮压环(10)、包子刀盘收缩机构(11)、包子托盘开合机构(12)、出包子口(13)，其特征在于：所述机架(1)内部设有小型步进电机及传动机构(3)，所述机架(1)上部固定有出馅机构(5)，所述传动机构(3)通过竖向传动轴将动力传递给出馅机构(5)，所述出馅机构(5)内设置螺旋搅龙进行压馅，所述出馅机构(5)前部设置有出馅弯管(7)，所述出馅弯管(7)下部为出馅口(8)，所述出馅口(8)的下部设有送馅机构(2)，所述送馅机构(2)前端由两个左右对称的夹馅杆(9)组成，所述夹馅杆(9)的下部设有面皮压环(10)，所述面皮压环(10)的下部设置包子刀盘收缩机构(11)，所述包子刀盘收缩机构(11)的下部设置包子托盘开合机构(12)，所述包子托盘开合机构(12)的下部设置出包子口(13)。

2.根据权利要求1所述一种家用电动小型包子机，其特征在于：所述包子刀盘收缩机构(11)由数片刀块组成，所述数片刀块具有向心收缩与松开的功能，所述包子托盘开合机构(12)由数片托块组成，所述数片托块具有向心合拢与张开的功能，所述数片托块向心合拢时形成凹槽。

一种家用电动小型包子机

技术领域

[0001] 本实用新型涉及一种家用电动小型包子机。

背景技术

[0002] 包子是国内很受喜爱的食品，目前大多情况是还需要手工包捏包子，费时费力，目前传统的包子机由送面机构、送馅机构、机头、模盘、输送带五部分组成，工作时面由送面机构送至机头出口处，形成空心面管，馅由送馅机构送至机头的馅管出口处，形成含馅的面柱而后由模盘内的刀片将面柱挤断成大小均匀的包子，这种结构的包子机体积及重量比较大，操作及移动不方便，而且因为面经过挤压成面管，面会发热，破坏了面筋，包子口感不好，目前这种包子机结构复杂，成本较高也不适合家庭及小的店铺使用。

实用新型内容

[0003] 本实用新型提供的是一种家用电动小型包子机，结构简单，重量轻，体积小，成本低廉，包包子效率高，把包子馅加满馅斗，放置包子皮，按一下开关按钮即可包出包子，本实用新型主要解决的技术问题是提供一种家用电动小型包子机，能够解决传统的包子机结构复杂，重量及体积大，操作及移动不方便，包子口感不好的难题。

[0004] 本实用新型的目的通过下述技术方案实现：

[0005] 本实用新型涉及一种家用电动小型包子机，包括机架、送馅机构、传动机构、开关按钮、出馅机构、馅斗、出馅弯管、出馅口、夹馅杆、面皮压环、包子刀盘收缩机构、包子托盘开合机构、出包子口，其特征在于：所述机架内部设有小型步进电机及传动机构，所述机架上部固定有出馅机构，所述传动机构通过竖向传动轴将动力传递给出馅机构，所述出馅机构内设置螺旋搅龙进行压馅，所述出馅机构前部设置有出馅弯管，所述出馅弯管下部为出馅口，所述出馅口的下部设有送馅机构，所述送馅机构前端由两个左右对称的夹馅杆组成，所述夹陷杆的下部设有面皮压环，所述面皮压环的下部设置包子刀盘收缩机构，所述包子刀盘收缩机构的下部设置包子托盘开合机构，所述包子托盘开合机构的下部设置出包子口，所述包子刀盘收缩机构由数片刀块组成，所述数片刀块具有向心收缩与松开的功能，所述包子托盘开合机构由数片托块组成，所述数片托块具有向心合拢与张开的功能，所述数片托块向心合拢时形成凹槽。

[0006] 本实用新型可以实现包子电动包合，结构小巧紧凑、外形新颖美观，出馅均匀且出馅量可调整，做出的包子大小一致，与传统包子机相比，该实用新型包子面皮为圆片型，不需要挤压成面管，这样包出来的包子和手工包子一样的口感，解决了包子口感不好的难题，与包子馅和包子皮接触的材质均采用优质不锈钢或食品级优质材质，清洁卫生。

附图说明

[0007] 以下根据附图对本实用新型作进一步说明。

[0008] 图1是实施本实用新型所述家用电动小型包子机的结构示意图。

[0009] 图中:1、机架 2、送馅机构 3、传动机构 4、开关按钮 5、出馅机构 6、馅斗 7、出馅弯管 8、出馅口 9、夹馅杆 10、面皮压环 11、包子刀盘收缩机构 12、包子托盘开合机构、13、出包子口。

具体实施方式

[0010] 如图1所示,本实用新型实施所述的一种家用电动小型包子机,包括机架(1)、送馅机构(2)、传动机构(3)、开关按钮(4)、出馅机构(5)、馅斗(6)、出馅弯管(7)、出馅口(8)、夹馅杆(9)、面皮压环(10)、包子刀盘收缩机构(11)、包子托盘开合机构(12)、出包子口(13),其特征在于:所述机架(1)内部设有小型步进电机及传动机构(3),所述机架(1)上部固定有出馅机构(5),所述传动机构(3)通过竖向传动轴将动力传递给出馅机构(5),所述出馅机构(5)内设置螺旋搅龙进行压馅,所述出馅机构(5)前部设置有出馅弯管(7),所述出馅弯管(7)下部为出馅口(8),所述出馅口(8)的下部设有送馅机构(2),所述送馅机构(2)前端由两个左右对称的夹馅杆(9)组成,所述夹陷杆(9))的下部设有面皮压环(10)),所述面皮压环(10))的下部设置包子刀盘收缩机构(11),所述包子刀盘收缩机构(11)的下部设置包子托盘开合机构(12),所述包子托盘开合机构(12)的下部设置出包子口(13),所述包子刀盘收缩机构(11)由数片刀块组成,所述数片刀块具有向心收缩与松开的功能,所述包子托盘开合机构(12)由数片托块组成,所述数片托块具有向心合拢与张开的功能,所述数片托块向心合拢时形成凹槽。

[0011] 具体使用过程:该包子机动力为电动,通过机架1内的传动机构3,带动出馅机构5、送馅机构2、面皮压环10,包子刀盘收缩机构11、包子托盘开合机构12,完成精确的先后顺序动作。开始时,将已经拌好的包子馅装入馅斗6中,把一个面皮放到包子刀盘上部平台上,启动开关按钮4,机架1内的传动机构3带动带动出馅机构5内的搅龙转动,使包子馅经过出馅弯管7从出馅口压出一段包子馅,此时压馅动作停止,接着面皮压环10开始向下运动,把包子面皮压送到包子托盘开合机构(12)的托块合拢形成的凹槽上,接着送馅机构2开始动作,其前端的夹馅杆9夹持从出馅弯管7压出的一段馅料向下运动,从而使出馅弯管7外面的一段馅料和管内的馅料分离,并压送到凹槽上的包子面皮上,然后夹馅杆9松开馅料,上升一小段距离后再次向下运动压实馅料,然后沿着环形轨迹上升返回到出馅口8旁边并停下,接着面皮压环10向上运动返回到夹馅杆9下面并停下,接着包子刀盘收缩机构11的数片刀块开始向心收缩,把面皮上部收口封闭,然后该刀块向外松开,接着包子托盘开合机构12的托块向外张开,包合好的包子落入托块下部的出包子口13并滑出机架1外部,当传动机构主轴转动一周时触发接近开关,电机自动精确停止,完成一个包子的包合,一分钟可以完成超过25个包子的制作。与陷料和面皮接触的材质均采用优质不锈钢或对食品级材质,馅斗和搅龙很容易取下清洗。

[0012] 以上所述仅为本实用新型的较佳实施例而已,并不用于限制本实用新型,凡在本实用新型的精神和原则之内所作的任何修改、等同替换和改进,均应包含在本实用新型的保护范围之内。

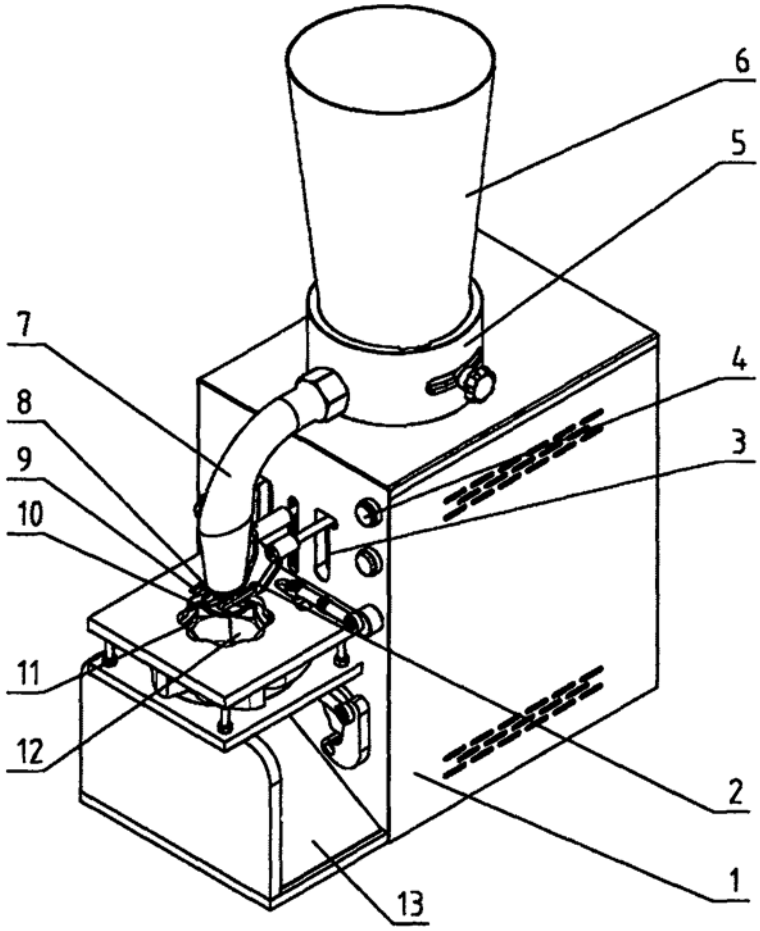

图1