(19)中华人民共和国国家知识产权局

(12)实用新型专利

(10)授权公告号 CN 203023429 U
(45)授权公告日 2013.06.26

(21)申请号 201320016379.6

(22)申请日 2013.01.11

(73)专利权人 陕西汉德车桥有限公司
地址 710201 陕西省西安市经济技术开发区泾渭工业园陕汽集团陕西汉德车桥有限公司

(72)发明人 徐燕

(74)专利代理机构 中国商标专利事务所有限公司 11234
代理人 宋义兴 马云超

(51)Int.Cl.
F16H 48/38(2012.01)
F16B 43/00(2006.01)

权利要求书1页 说明书1页 附图1页

(54)实用新型名称

汽车差速器半轴齿轮垫片

(57)摘要

本实用新型涉及一种汽车差速器中的半轴齿轮垫片。本实用新型旨在提供一种带有防转结构的汽车差速器半轴齿轮垫片。该种汽车差速器半轴齿轮垫片，该齿轮垫片上设有多条储油槽，其特征在于：该齿轮垫片的外圆周上设有两个凸缘，该两个凸缘沿齿轮垫片圆心相对设置。优选地，所述齿轮垫片的外圆周上还设有一个防反凸缘，该防反凸缘设置在所述两个凸缘之间并且靠近其中一个凸缘。将齿轮垫片上的凸缘对准差速器壳上相对应的卡槽，两者安装在一起，起到防止半轴齿轮垫片相对于差速器壳的转动，避免了半轴齿轮垫片与差速器壳的磨损。

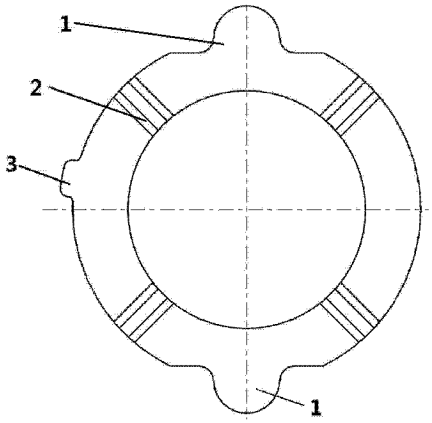

CN 203023429 U

1. 一种汽车差速器半轴齿轮垫片，该齿轮垫片上设有多条储油槽(2)，其特征在于：该齿轮垫片的外圆周上设有两个凸缘(1)，该两个凸缘(1)沿齿轮垫片圆心相对设置。

2. 根据权利要求 1 所述的汽车差速器半轴齿轮垫片，其特征在于：所述齿轮垫片的外圆周上还设有一个防反凸缘(3)，该防反凸缘(3)设置在所述两个凸缘(1)之间并且靠近其中一个凸缘。

汽车差速器半轴齿轮垫片

技术领域

[0001] 本实用新型涉及一种齿轮垫片，尤其涉及一种汽车差速器中的半轴齿轮垫片。

背景技术

[0002] 现有的差速器半轴齿轮垫片无防转结构，该垫片可随着半轴齿轮的转动而自转，这样容易造成半轴齿轮垫片与差速器壳过度磨损，最终导致差速器损坏失效。

实用新型内容

[0003] 针对现有技术中的不足，本实用新型旨在提供一种带有防转结构的汽车差速器半轴齿轮垫片。

[0004] 为了解决上述问题，该种汽车差速器半轴齿轮垫片，该齿轮垫片上设有多条储油槽，其特征在于：该齿轮垫片的外圆周上设有两个凸缘，该两个凸缘沿齿轮垫片圆心相对设置。

[0005] 优选地，所述齿轮垫片的外圆周上还设有一个防反凸缘，该防反凸缘设置在所述两个凸缘之间并且靠近其中一个凸缘。

[0006] 本实用新型的有益效果是：将齿轮垫片上的凸缘对准差速器壳上相对应的卡槽，两者安装在一起，起到防止半轴齿轮垫片相对于差速器壳的转动，避免了半轴齿轮垫片与差速器壳的磨损。同时，由于还设有防反凸缘，保证了半轴齿轮垫片上的油槽朝向半轴齿轮，防止该垫片装反。

附图说明

[0007] 图 1 为本实用新型的汽车差速器半轴齿轮垫片的结构示意图；

[0008] 图 2 为图 1 的侧视结构示意图。

具体实施方式

[0009] 下面结合附图对本实用新型做进一步地说明。

[0010] 结合套图 1 和图 2，本实用新型的一种汽车差速器半轴齿轮垫片，该齿轮垫片上设有多条储油槽 2，该齿轮垫片的外圆周上设有两个凸缘 1，该两个凸缘 1 沿齿轮垫片圆心相对设置。

[0011] 装配时，将齿轮垫片上的凸缘对准差速器壳上相对应的卡槽，两者安装在一起，起到防止半轴齿轮垫片相对于差速器壳的转动，避免了半轴齿轮垫片与差速器壳的磨损。

[0012] 优选地，在齿轮垫片的外圆周上还设有一个防反凸缘 3，该防反凸缘 3 设置在所述两个凸缘 1 之间并且靠近其中一个凸缘，远离另一个凸缘，安装该垫片时，保证了半轴齿轮垫片上的油槽朝向半轴齿轮，防止该垫片装反。

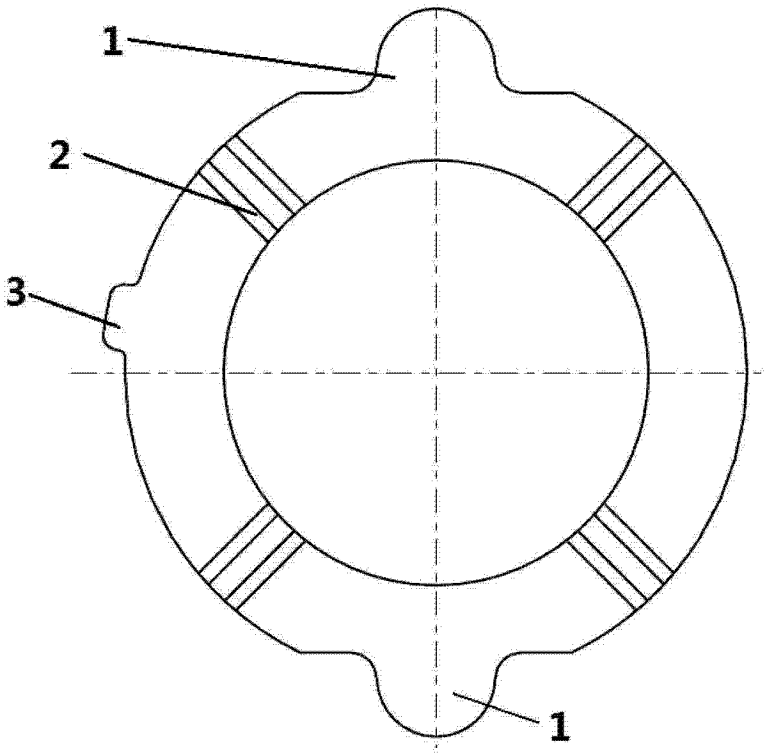

图 1

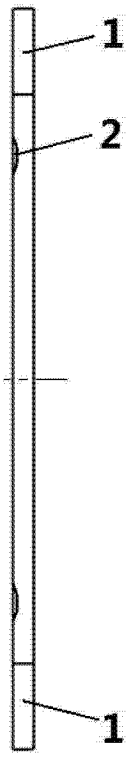

图 2