(19)中华人民共和国国家知识产权局

(12)实用新型专利

(10)授权公告号 CN 202211851 U
(45)授权公告日 2012.05.09

(21)申请号 201120398343.X

(22)申请日 2011.10.09

(73)专利权人 邱卫海
地址 256610 山东省滨州市黄河七路 515 号
滨州市人民医院内分泌科

(72)发明人 邱卫海 张永学 韩金霞

(51)Int.Cl.
A61H 39/04(2006.01)
A61N 2/08(2006.01)

权利要求书 1 页 说明书 1 页 附图 1 页

(54)实用新型名称

糖尿病磁疗针

(57)摘要

糖尿病磁疗针，属于医疗用具技术领域。本实用新型的技术方案是：包括弹力夹，其特征是在弹力夹上设有磁锥，弹力夹背面设有振动按摩器，振动按摩器上设有固定柄。本实用新型结构简单，在给病人进行糖尿病治疗时能够修复胰脏功能，减轻了医务人员的工作难度。

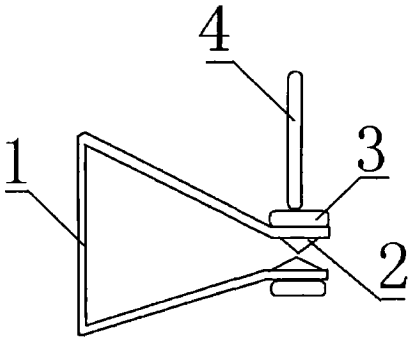

CN 202211851 U

1. 糖尿病磁疗针，包括弹力夹 (1)，其特征是：在弹力夹 (1) 上设有磁锥 (2)，弹力夹 (1) 背面设有振动按摩器 (3)，振动按摩器 (3) 上设有固定柄 (4)。

糖尿病磁疗针

[0001] 技术领域：本实用新型属于医疗用具技术领域，具体地讲是一种糖尿病磁疗针。

[0002] 背景技术：目前，临床上对于糖尿病的治疗一般都采用药物来控制血糖，并且需要长期的服药，这样虽能控制血糖的高低，但是对于衰退的胰脏没有任何帮助，并不能够对其功能进行修复，给医务人员增加了极大的工作难度。

[0003] 发明内容：本实用新型的目的是提供一种在给病人进行糖尿病治疗时能够修复胰脏功能的糖尿病磁疗针。

[0004] 本实用新型的技术方案是：包括弹力夹，其特征是在弹力夹上设有磁锥，弹力夹背面设有振动按摩器，振动按摩器上设有固定柄。

[0005] 本实用新型的有益效果是：本实用新型结构简单，在给病人进行糖尿病治疗时能够修复胰脏功能，减轻了医务人员的工作难度。

[0006] 附图说明：附图 1 为本实用新型的结构示意图。

[0007] 图中 1、弹力夹，2、磁锥，3、振动按摩器，4、固定柄。

[0008] 具体实施方式：包括弹力夹 1，其特征是在弹力夹 1 上设有磁锥 2，弹力夹 1 背面设有振动按摩器 3，振动按摩器 3 上设有固定柄 4。在给病人进行糖尿病治疗时，磁锥 2 安置在病人耳部胰腺穴上，打开振动按摩器 3 手持固定柄 4 固定即可。

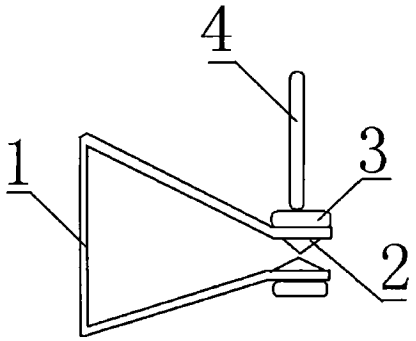

图 1