(19)中华人民共和国国家知识产权局

(12)实用新型专利

(10)授权公告号 CN 213261449 U
(45)授权公告日 2021.05.25

(21)申请号 202021895953.6

(22)申请日 2020.09.03

(73)专利权人 福建省蔚来纺织科技有限公司
地址 362711 福建省泉州市石狮市永宁镇院东村永富路189号2-3楼

(72)发明人 谢荣栽 蔡钊淮 林焕新

(74)专利代理机构 北京科亿知识产权代理事务所(普通合伙) 11350
代理人 汤东凤

(51)Int.Cl.
B32B 5/02(2006.01)
B32B 3/08(2006.01)
B32B 33/00(2006.01)

权利要求书1页 说明书3页 附图2页

(54)实用新型名称

一种具有抗皱功能的针织布

(57)摘要

本实用新型公开了一种具有抗皱功能的针织布，包括针织布主体和安装槽，所述针织布主体的表面设置有柔性表层，且柔性表层的下方安装有透气层，所述透气层位于针织布主体的内部，且透气层的内部安装有第一透气纤维，所述第一透气纤维的一侧设置有第二透气纤维，所述透气层的下方安装有杀菌层，且杀菌层的下方设置有隔热层，所述隔热层的一侧安装有保暖层，且隔热层的另一侧设置有吸水层。该具有抗皱功能的针织布，在本装置中设置有弹性层、弹性块、边角、抗皱层和安装槽，因为弹性层与抗皱层相贴合，使得弹性块与安装槽进行卡合，且边角与安装槽的内壁相抵触，弹性层与抗皱层的配合使用，使得整体抗褶皱性好。

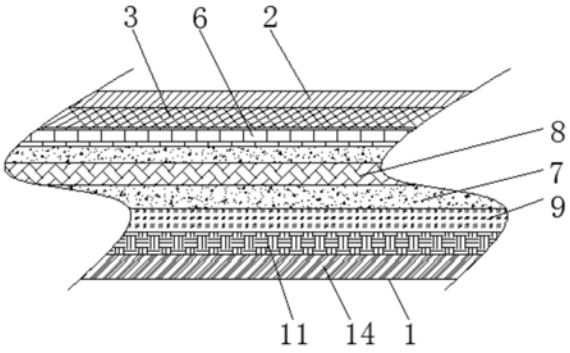

CN 213261449 U

1.一种具有抗皱功能的针织布，包括针织布主体(1)和安装槽(15)，其特征在于：所述针织布主体(1)的表面设置有柔性表层(2)，且柔性表层(2)的下方安装有透气层(3)，所述透气层(3)位于针织布主体(1)的内部，且透气层(3)的内部安装有第一透气纤维(4)，所述第一透气纤维(4)的一侧设置有第二透气纤维(5)，所述透气层(3)的下方安装有杀菌层(6)，且杀菌层(6)的下方设置有隔热层(7)，所述隔热层(7)的一侧安装有保暖层(8)，且隔热层(7)的另一侧设置有吸水层(9)，所述吸水层(9)的内部安装有吸水贴(10)，且吸水层(9)的下方设置有弹性层(11)，所述弹性层(11)的内部安装有弹性块(12)，且弹性块(12)的表面连接有边角(13)，所述弹性层(11)的下方设置有抗皱层(14)，且抗皱层(14)的内部安装有安装槽(15)。

2.根据权利要求1所述的一种具有抗皱功能的针织布，其特征在于：所述第一透气纤维(4)、第二透气纤维(5)在透气层(3)内均匀分布，且第一透气纤维(4)、第二透气纤维(5)呈交错分布。

3.根据权利要求1所述的一种具有抗皱功能的针织布，其特征在于：所述隔热层(7)关于保暖层(8)中心线对称设置有2个，且保暖层(8)的厚度大于隔热层(7)的厚度。

4.根据权利要求1所述的一种具有抗皱功能的针织布，其特征在于：所述吸水贴(10)为六边形状，且吸水贴(10)在吸水层(9)上均匀分布。

5.根据权利要求1所述的一种具有抗皱功能的针织布，其特征在于：所述边角(13)在弹性块(12)上等角度分布，且弹性块(12)在弹性层(11)上均匀分布。

6.根据权利要求1所述的一种具有抗皱功能的针织布，其特征在于：所述安装槽(15)为三角状，且安装槽(15)与弹性块(12)、边角(13)构成卡合结构。

一种具有抗皱功能的针织布

技术领域

[0001] 本实用新型涉及针织布技术领域，具体为一种具有抗皱功能的针织布。

背景技术

[0002] 针织面料即是利用织针将纱线弯曲成圈并相互串套而形成的织物，因其质地柔软，亲肤，保暖的效果被广泛应用于纺织行业，现有的针织面料基本通过机器制成，随着时代的发展，人们对针织布的要求也随之增高，现有的针织布还存在一些缺陷：

[0003] 其一，现有的针织布不具备抗皱的功能，随着针织布使用时间的增长，针织布易发生褶皱，影响其美观性；

[0004] 其二，现有的针织布透气性较差，使得使用者身体易堆积大量的热量，造成出汗量增加，引发细菌滋生，危害身体健康。

实用新型内容

[0005] 本实用新型的目的在于提供一种具有抗皱功能的针织布，以解决上述背景技术中提出的不具备抗皱的功能和透气性较差问题。

[0006] 为实现上述目的，本实用新型提供如下技术方案：一种具有抗皱功能的针织布，包括针织布主体和安装槽，所述针织布主体的表面设置有柔性表层，且柔性表层的下方安装有透气层，所述透气层位于针织布主体的内部，且透气层的内部安装有第一透气纤维，所述第一透气纤维的一侧设置有第二透气纤维，所述透气层的下方安装有杀菌层，且杀菌层的下方设置有隔热层，所述隔热层的一侧安装有保暖层，且隔热层的另一侧设置有吸水层，所述吸水层的内部安装有吸水贴，且吸水层的下方设置有弹性层，所述弹性层的内部安装有弹性块，且弹性块的表面连接有边角，所述弹性层的下方设置有抗皱层，且抗皱层的内部安装有安装槽。

[0007] 优选的，所述第一透气纤维、第二透气纤维在透气层内均匀分布，且第一透气纤维、第二透气纤维呈交错分布。

[0008] 优选的，所述隔热层关于保暖层中心线对称设置有2个，且保暖层的厚度大于隔热层的厚度。

[0009] 优选的，所述吸水贴为六边形状，且吸水贴在吸水层上均匀分布。

[0010] 优选的，所述边角在弹性块上等角度分布，且弹性块在弹性层上均匀分布。

[0011] 优选的，所述安装槽为三角状，且安装槽与弹性块、边角构成卡合结构。

[0012] 与现有技术相比，本实用新型的有益效果是：该具有抗皱功能的针织布，

[0013] 1.在本装置中设置有弹性层、弹性块、边角、抗皱层和安装槽，因为弹性层与抗皱层相贴合，使得弹性块与安装槽进行卡合，且边角与安装槽的内壁相抵触，弹性层与抗皱层的配合使用，使得整体抗褶皱性好；

[0014] 2.在本装置中设置有透气层、第一透气纤维和第二透气纤维，因为透气层、第一透气纤维、第二透气纤维的作用，且第一透气纤维与第二透气纤维呈交错分布，使得第一透气

纤维与第二透气纤维之间留有空隙，配合上透气层的作用，使得针织布主体透气性较好，防止使用者在穿着针织布主体时因外界温度太高产生汗液从而导致了细菌的滋生；

[0015] 3.在本装置中设置有隔热层、保暖层、吸水层和吸水贴，因为隔热层、保暖层的配合使用，且隔热层将保暖层上下两侧覆盖，提升整体的保暖效果，因为吸水层、吸水贴的作用，使得针织布主体可有效的起到防水作用，延长其使用寿命。

附图说明

[0016] 图1为本实用新型整体正视剖面结构示意图；

[0017] 图2为本实用新型透气层俯视剖面结构示意图；

[0018] 图3为本实用新型吸水层俯视剖面结构示意图；

[0019] 图4为本实用新型弹性层俯视剖面结构示意图；

[0020] 图5为本实用新型抗皱层俯视剖面结构示意图。

[0021] 图中：1、针织布主体；2、柔性表层；3、透气层；4、第一透气纤维；5、第二透气纤维；6、杀菌层；7、隔热层；8、保暖层；9、吸水层；10、吸水贴；11、弹性层；12、弹性块；13、边角；14、抗皱层；15、安装槽。

具体实施方式

[0022] 下面将结合本实用新型实施例中的附图，对本实用新型实施例中的技术方案进行清楚、完整地描述，显然，所描述的实施例仅仅是本实用新型一部分实施例，而不是全部的实施例。基于本实用新型中的实施例，本领域普通技术人员在没有做出创造性劳动前提下所获得的所有其他实施例，都属于本实用新型保护的范围。

[0023] 请参阅图1-5，本实用新型提供一种技术方案：一种具有抗皱功能的针织布，包括针织布主体1、柔性表层2、透气层3、第一透气纤维4、第二透气纤维5、杀菌层6、隔热层7、保暖层8、吸水层9、吸水贴10、弹性层11、弹性块12、边角13、抗皱层14和安装槽15，针织布主体1的表面设置有柔性表层2，且柔性表层2的下方安装有透气层3，透气层3位于针织布主体1的内部，且透气层3的内部安装有第一透气纤维4，第一透气纤维4的一侧设置有第二透气纤维5，透气层3的下方安装有杀菌层6，且杀菌层6的下方设置有隔热层7，隔热层7的一侧安装有保暖层8，且隔热层7的另一侧设置有吸水层9，吸水层9的内部安装有吸水贴10，且吸水层9的下方设置有弹性层11，弹性层11的内部安装有弹性块12，且弹性块12的表面连接有边角13，弹性层11的下方设置有抗皱层14，且抗皱层14的内部安装有安装槽15.

[0024] 第一透气纤维4、第二透气纤维5在透气层3内均匀分布，且第一透气纤维4、第二透气纤维5呈交错分布，使得第一透气纤维4与第二透气纤维5之间留有空隙，配合上透气层3的作用，使得针织布主体1透气性较好。

[0025] 隔热层7关于保暖层8中心线对称设置有2个，且保暖层8的厚度大于隔热层7的厚度，因为隔热层7、保暖层8的配合使用，且隔热层7将保暖层8上下两侧覆盖，提升整体的保暖效果。

[0026] 吸水贴10为六边形状，且吸水贴10在吸水层9上均匀分布，因为吸水层9、吸水贴10的作用，使得针织布主体1可有效的起到防水作用，延长其使用寿命。

[0027] 边角13在弹性块12上等角度分布，且弹性块12在弹性层11上均匀分布，安装槽15

为三角状，且安装槽15与弹性块12、边角13构成卡合结构，因为弹性层11与抗皱层14相贴合，使得弹性块12与安装槽15进行卡合，且边角13与安装槽15的内壁相抵触，弹性层11与抗皱层14的配合使用，使得整体抗褶皱性好。

[0028] 工作原理：在使用该具有抗皱功能的针织布时，因为柔性表层2的作用，使得针织布主体1使用触感即舒适度更好，提高使用者的使用体验，因为透气层3、第一透气纤维4、第二透气纤维5的作用，且第一透气纤维4与第二透气纤维5呈交错分布，使得第一透气纤维4与第二透气纤维5之间留有空隙，配合上透气层3的作用，使得针织布主体1透气性较好，因为杀菌层6的作用，使得针织布主体1的抗菌能力好，防止使用者在穿着针织布主体1时因外界温度太高产生汗液从而导致了细菌的滋生，因为隔热层7、保暖层8的配合使用，且隔热层7将保暖层8上下两侧覆盖，提升整体的保暖效果，因为吸水层9、吸水贴10的作用，使得针织布主体1可有效的起到防水作用，延长其使用寿命，因为弹性层11与抗皱层14相贴合，使得弹性块12与安装槽15进行卡合，且边角13与安装槽15的内壁相抵触，弹性层11与抗皱层14的配合使用，使得整体抗褶皱性好，增加了整体的实用性。

[0029] 尽管已经示出和描述了本实用新型的实施例，对于本领域的普通技术人员而言，可以理解在不脱离本实用新型的原理和精神的情况下可以对这些实施例进行多种变化、修改、替换和变型，本实用新型的范围由所附权利要求及其等同物限定。

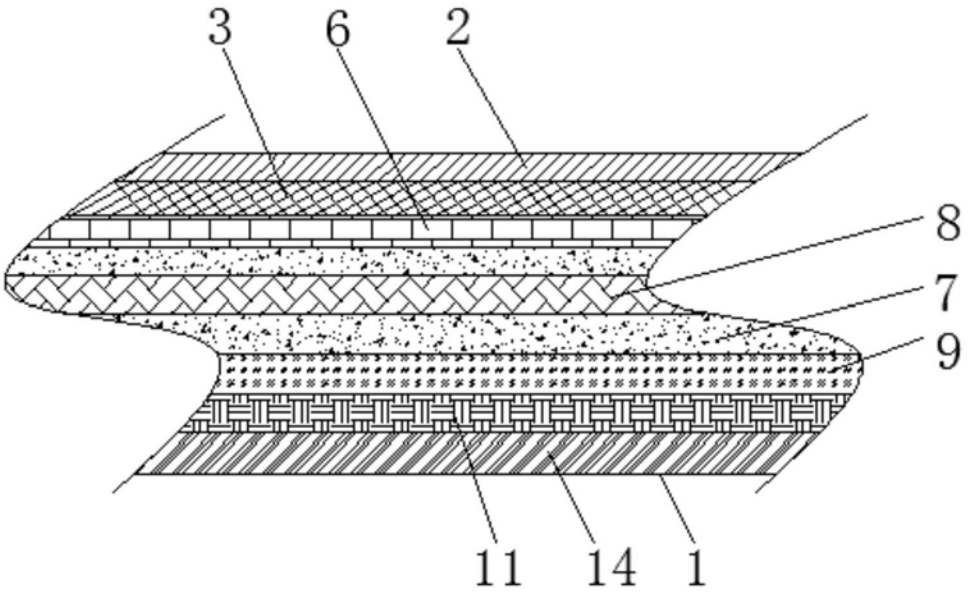

图1

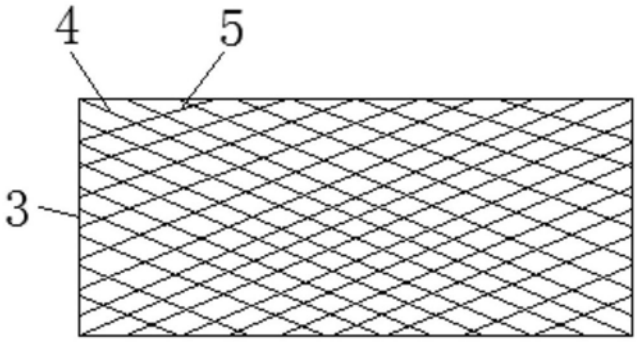

图2

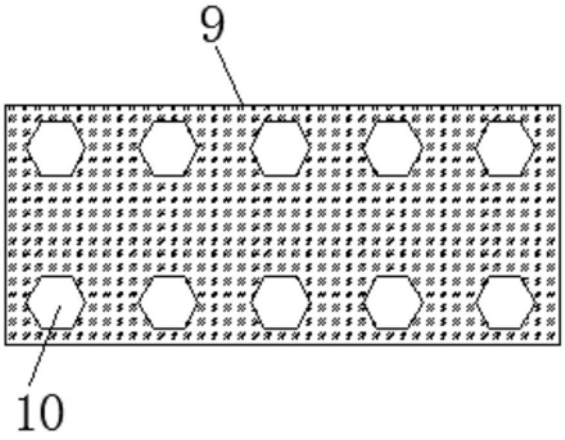

图3

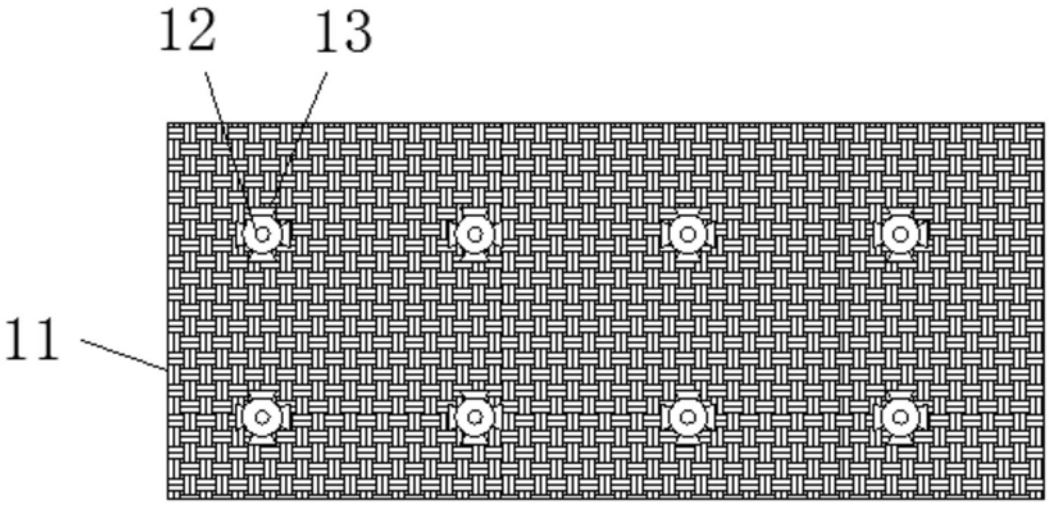

图4

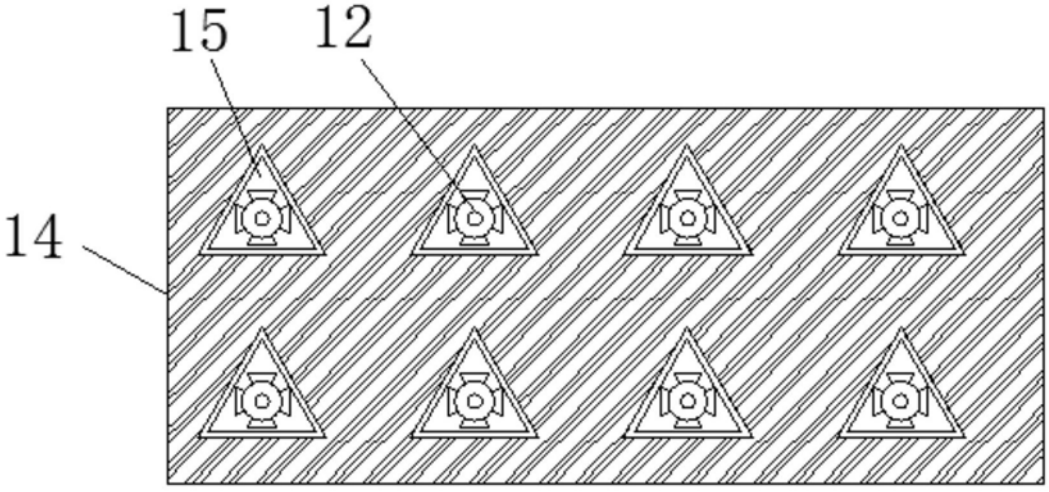

图5