【公報種別】特許法第１７条の２の規定による補正の掲載
【部門区分】第６部門第４区分
【発行日】平成23年1月27日(2011.1.27)

【公表番号】特表2010-511264(P2010-511264A)
【公表日】平成22年4月8日(2010.4.8)
【年通号数】公開・登録公報2010-014
【出願番号】特願2009-538562(P2009-538562)
【国際特許分類】
Ｇ１１Ｃ　16/02　(2006.01)
Ｇ１１Ｃ　16/04　(2006.01)
Ｇ１１Ｃ　16/06　(2006.01)
【ＦＩ】
Ｇ１１Ｃ　17/00　６１１Ｆ
Ｇ１１Ｃ　17/00　６２２Ｅ
Ｇ１１Ｃ　17/00　６１１Ｅ
Ｇ１１Ｃ　17/00　６３４Ａ

【手続補正書】
【提出日】平成22年11月26日(2010.11.26)
【手続補正１】
【補正対象書類名】図面
【補正対象項目名】図７Ｂ
【補正方法】変更
【補正の内容】
【図７Ｂ】

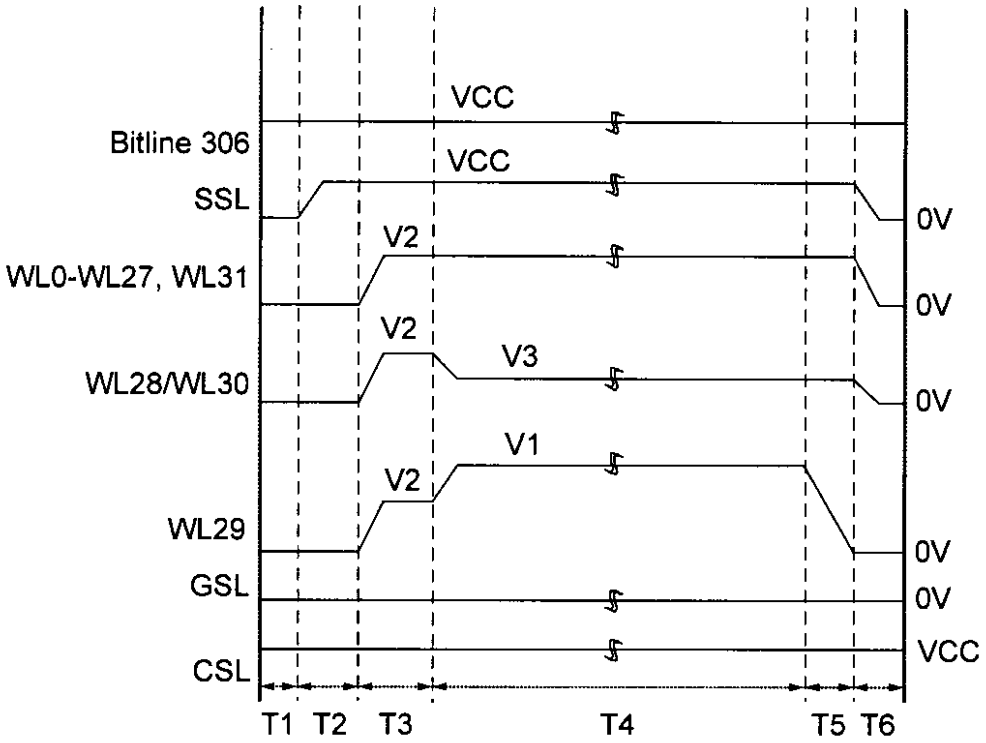

Figure 7b

【手続補正２】
【補正対象書類名】図面
【補正対象項目名】図８
【補正方法】変更
【補正の内容】
【図８】

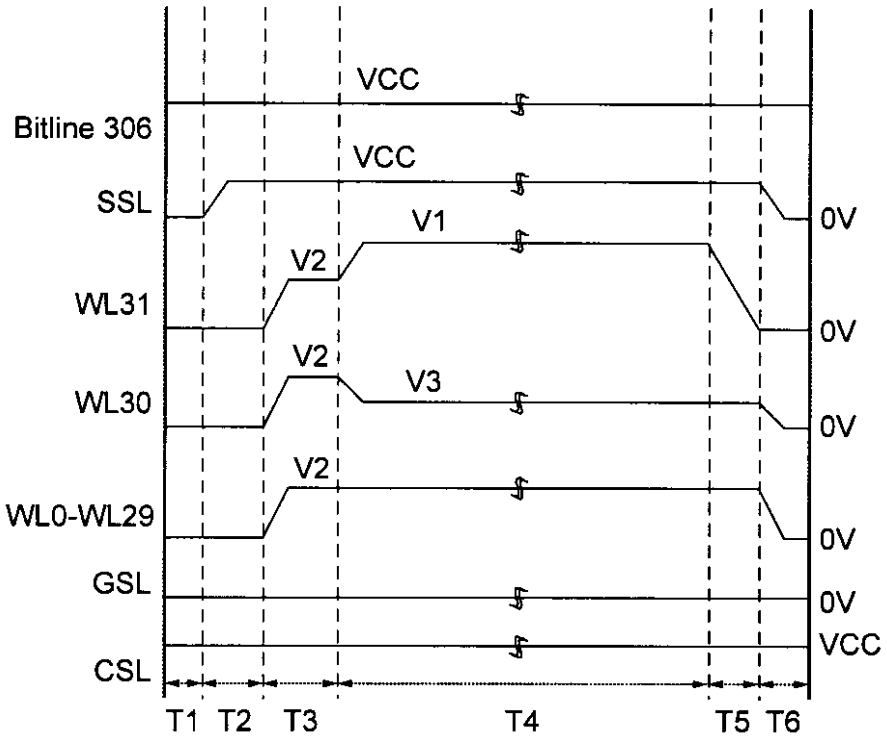

Figure 8

【手続補正３】
【補正対象書類名】図面
【補正対象項目名】図９
【補正方法】変更
【補正の内容】

【図９】

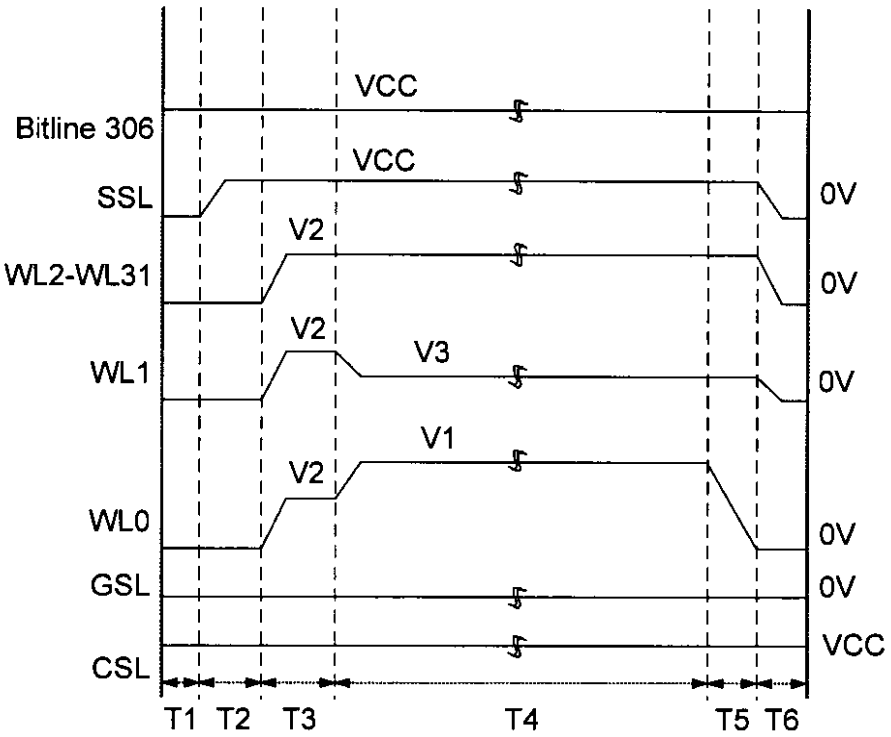

Figure 9

【手続補正４】
【補正対象書類名】図面
【補正対象項目名】図１０
【補正方法】変更
【補正の内容】

【図１０】

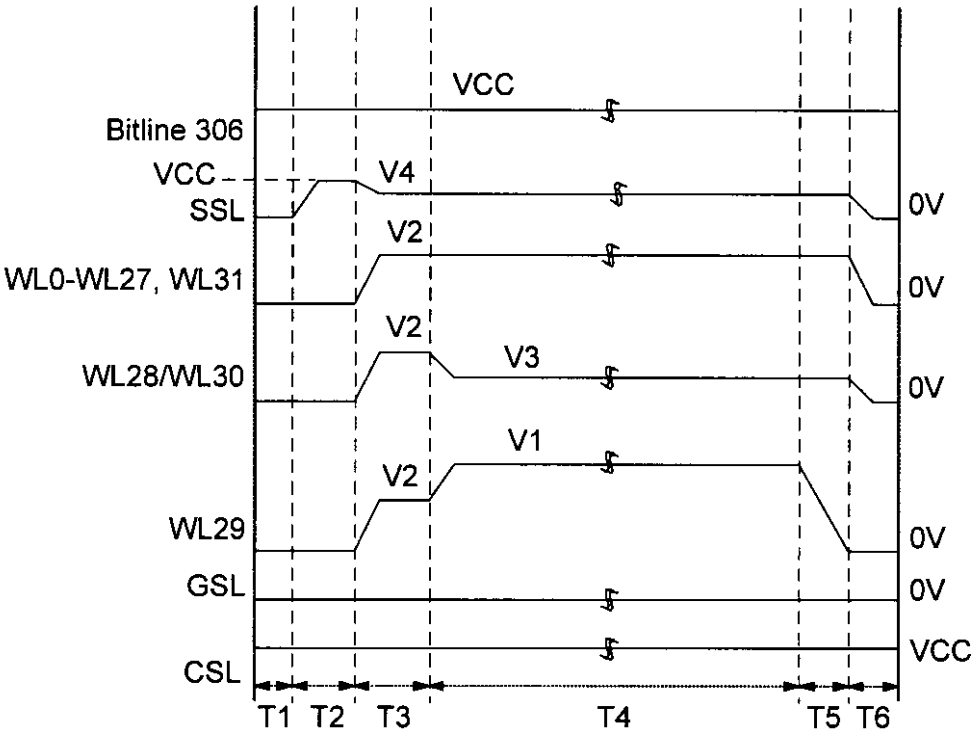

Figure 10

【手続補正５】
【補正対象書類名】図面
【補正対象項目名】図１１
【補正方法】変更
【補正の内容】

【図１１】

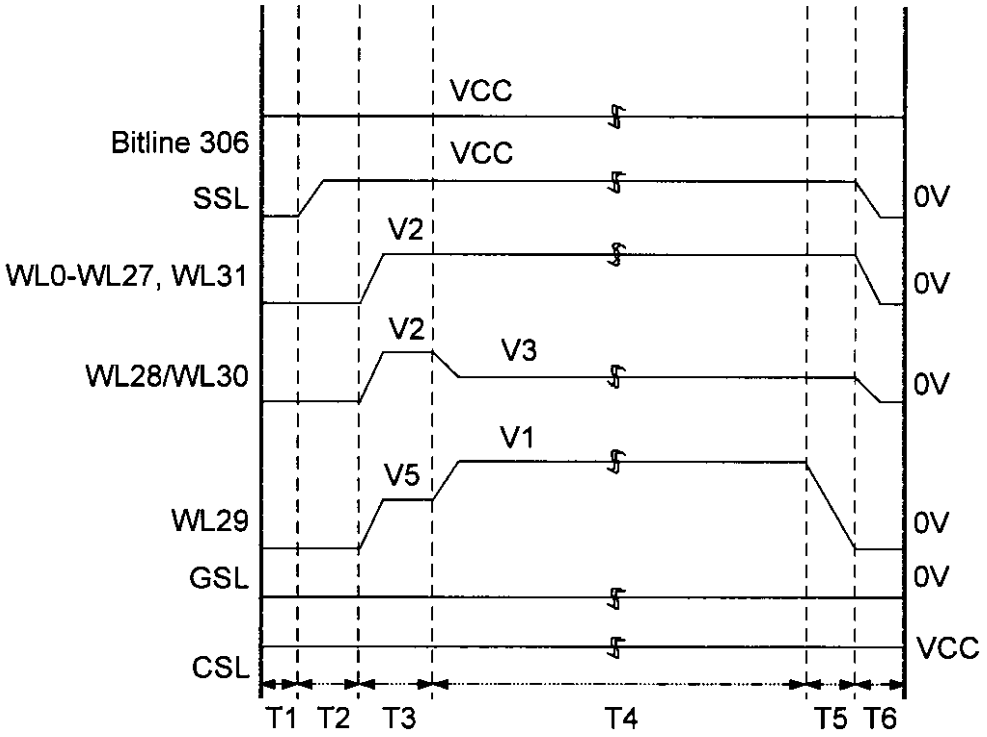

Figure 11

【手続補正６】
【補正対象書類名】図面
【補正対象項目名】図１２
【補正方法】変更
【補正の内容】

【図１２】

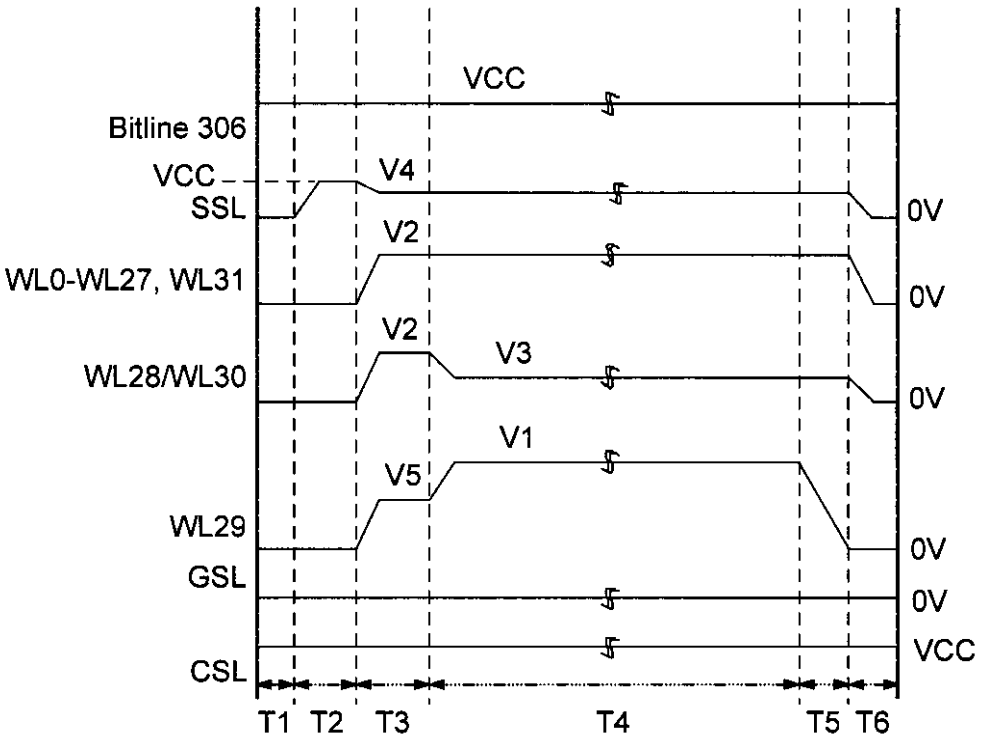

Figure 12

【手続補正７】
【補正対象書類名】図面
【補正対象項目名】図１４
【補正方法】変更
【補正の内容】

【図１４】

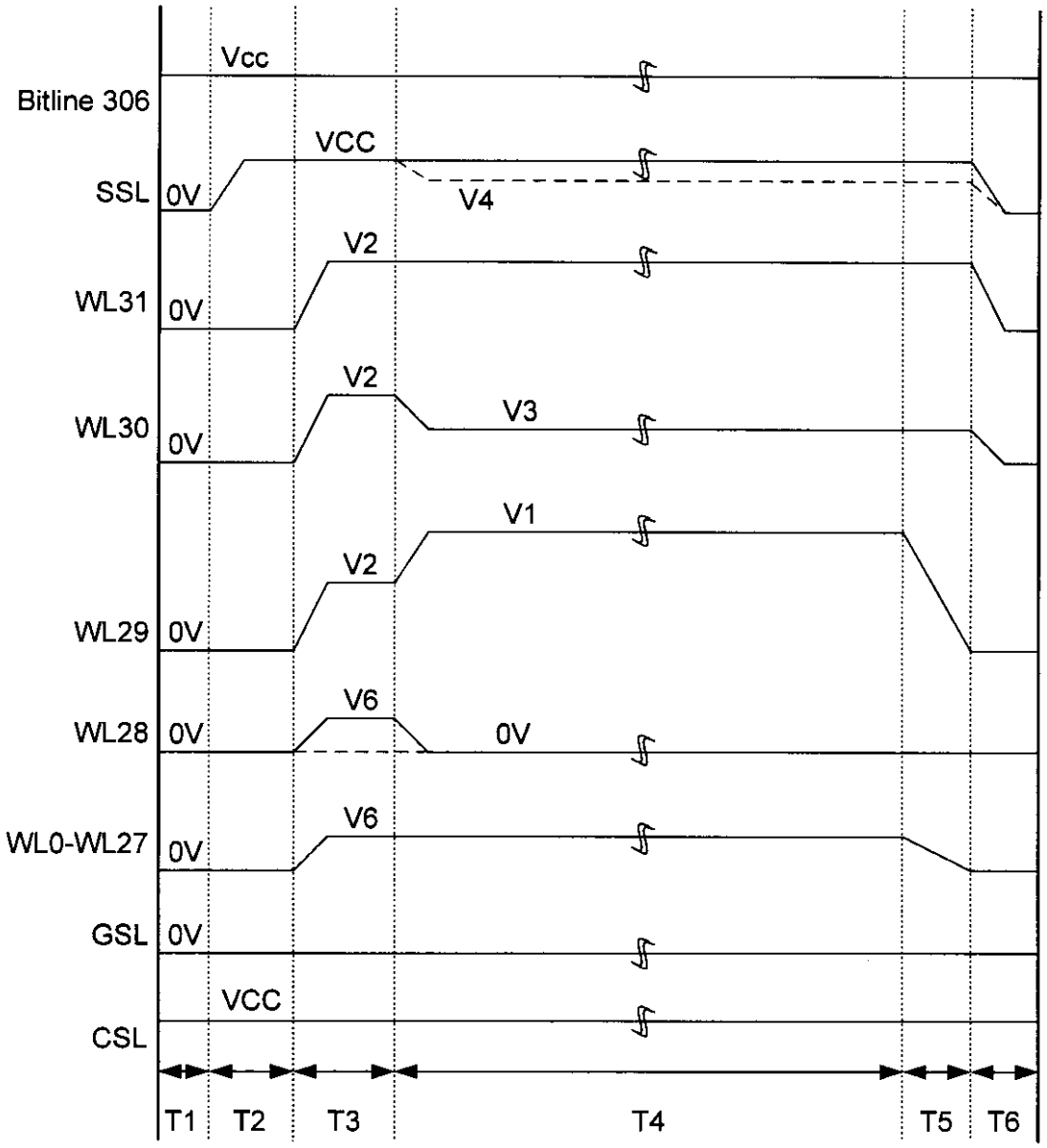

Figure 14

【手続補正８】
【補正対象書類名】図面
【補正対象項目名】図１６
【補正方法】変更
【補正の内容】

【図１６】

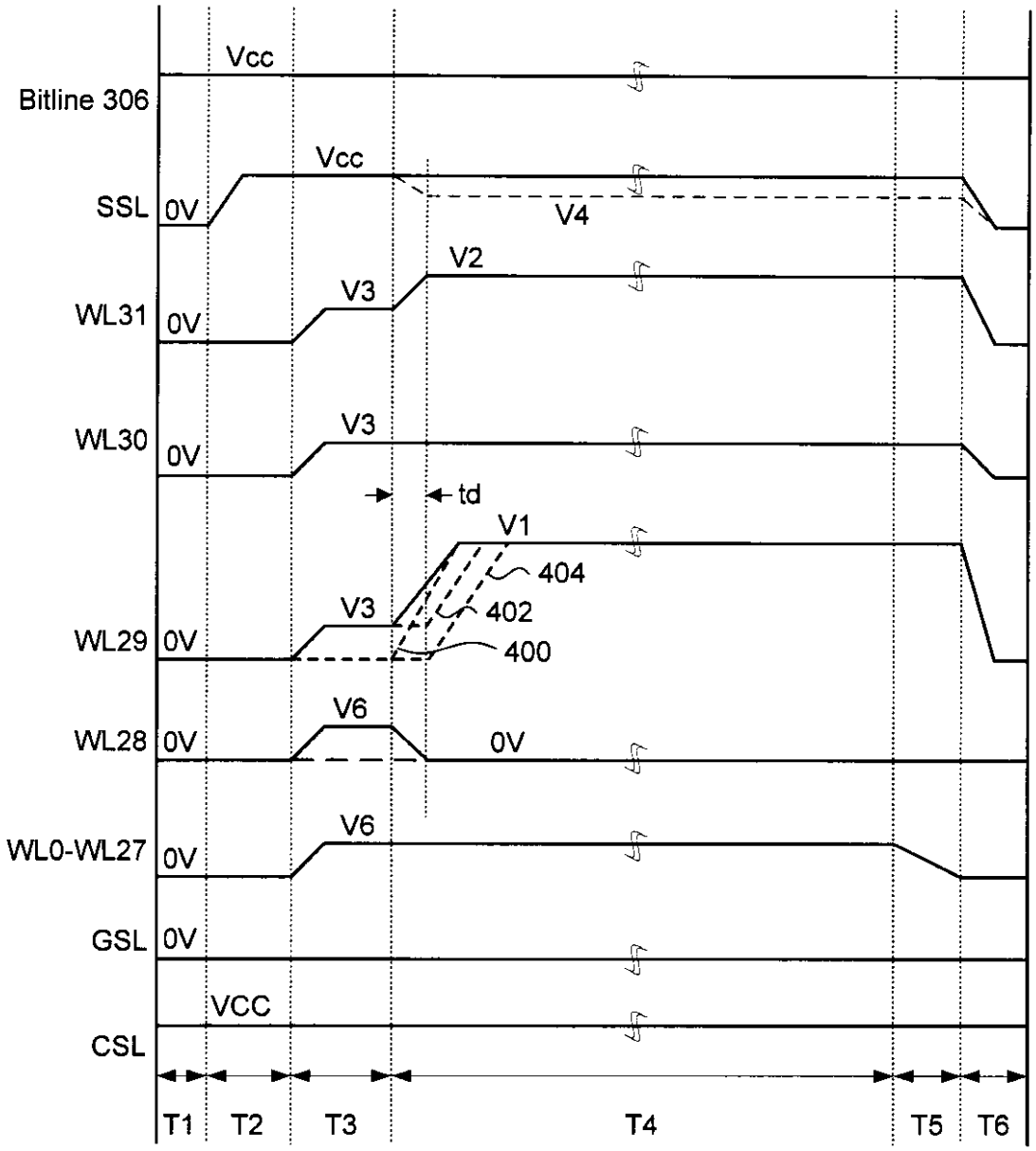

Figure 16