(19)中华人民共和国国家知识产权局

(12)实用新型专利

(10)授权公告号 CN 213696451 U
(45)授权公告日 2021.07.16

(21)申请号 202022278130.5

(22)申请日 2020.10.13

(73)专利权人 广东顺德够好设计有限公司
地址 528300 广东省佛山市顺德区大良逢沙村委会荟智路2号车创智广场A1栋101房之一

(72)发明人 梅贵涛 黄洪锋

(74)专利代理机构 佛山市顺航知识产权代理事务所(普通合伙) 44743
代理人 翁子毅

(51)Int.Cl.
A47G 19/22(2006.01)

权利要求书1页 说明书4页 附图6页

(54)实用新型名称

一种方便使用的泡饮杯

(57)摘要

一种方便使用的泡饮杯，包括具有盛液内腔的杯体、以及与杯体配合的杯盖，还包括连接部件，所述连接部件设置于杯体的开口处，连接部件上开设连通盛液内腔的杯嘴，所述连接部件上构成与开口处对应的杯盖口，所述杯盖活动放置在杯盖口上，且杯盖与连接部件之间的结合部设置有密封体，泡饮杯倒水时，可以实现单手握持杯体并至少通过单根手指按压杯盖对连接部件施压，使杯盖密封固定在杯盖口上；通过该结构和动作使杯体、连接部件以及杯盖能够快速完成拆卸或者装配组合的同时，能够实现对杯盖口和开口处的密封，省去其他密封连接结构及操作密封连接结构的时间。

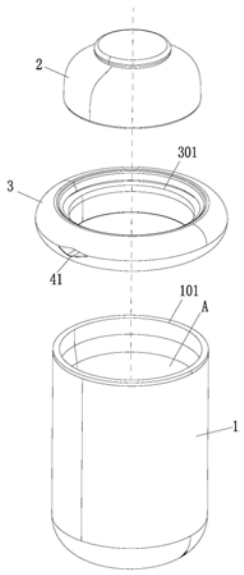

CN 213696451 U

1.一种方便使用的泡饮杯，包括具有盛液内腔(A)的杯体(1)、以及与杯体(1)配合的杯盖(2)，其特征在于：还包括连接部件(3)，所述连接部件(3)设置于杯体(1)的开口(101)处，连接部件(3)上开设连通盛液内腔(A)的杯嘴(41)，所述连接部件(3)上构成与开口(101)处对应的杯盖口(301)，所述杯盖(2)活动放置在杯盖口(301)上，且杯盖(2)与连接部件(3)之间的结合部设置有密封体。

2.根据权利要求1所述一种方便使用的泡饮杯，其特征在于：所述连接部件(3)内横向开设有贯穿连接部件(3)并连通盛液内腔(A)的出液通道(4)，所述出液通道具有一定的长度，所述出液通道(4)的出液端形成杯嘴(41)。

3.根据权利要求1所述一种方便使用的泡饮杯，其特征在于：所述密封体包括环形的弹性密封圈(5)，所述连接部件(3)的内壁面上设有环形凹槽(302)，环形凹槽(302)设有水平台阶面(303)，所述杯盖(2)抵放在水平台阶面(303)上，所述弹性密封圈(5)环设在环形凹槽(302)的槽壁上，所述弹性密封圈(5)抵压在杯盖(2)的外端面。

4.根据权利要求1所述一种方便使用的泡饮杯，其特征在于：所述密封体包括连接部件(3)自身，所述连接部件(3)至少部分通过软质材料成型，该部分的连接部件(3)与杯盖(2)的底面密封接触。

5.根据权利要求1所述一种方便使用的泡饮杯，其特征在于：所述连接部件(3)的底面开设有适于杯体(1)的上部处定位嵌入的嵌槽(304)，通过嵌槽(304)与杯体(1)的顶缘相连接。

6.根据权利要求2所述一种方便使用的泡饮杯，其特征在于：所述连接部件(3)通过一分为二分设成上圆环部(3a)和下圆环部(3b)，上圆环部(3a)和下圆环部(3b)相对的端面上均开设有弧形凹部(3c)，两弧形凹部(3c)拼接形成出液通道(4)。

7.根据权利要求6所述一种方便使用的泡饮杯，其特征在于：所述出液通道(4)靠向出液端的底面安装有导液舌片(6)，导液舌片(6)至少部分延伸出出液通道(4)外。

8.根据权利要求2所述一种方便使用的泡饮杯，其特征在于：所述连接部件(3)的内壁面对应出液通道(4)的进液端设有导液凹位(305)。

9.根据权利要求2所述一种方便使用的泡饮杯，其特征在于：所述出液通道(4)呈扁形状。

10.根据权利要求1所述一种方便使用的泡饮杯，其特征在于：所述杯体(1)包括外壳(11)、以及置于外壳(11)内腔的内胆(12)，内胆(12)具有盛液内腔(A)，所述内胆(12)的底部安装有电加热装置(13)。

一种方便使用的泡饮杯

技术领域

[0001] 本实用新型涉及泡饮杯领域，具体是一种方便使用的泡饮杯。

背景技术

[0002] 目前，泡饮杯的结构主要包括杯体和杯盖，杯体上可有选择性地设置有杯盖，而杯盖则活动放置在杯体的开口处，在泡饮杯倒水时，用户可以先将杯盖快速取下，又或者使杯体连同杯盖进行同时倾侧进行倒水，但是即使哪种方式，用户必须缓慢倾斜杯体，使液体从杯体的开口处流出，实现倒水，这是由于当倒水速度过快时，液体会将杯盖冲出，造成大量液体不按用户预判的路径瞬间流出，造成液体外溢，高温的液体容易烫伤用户的手部或者飞溅至其他位置，因此部分泡饮杯在杯盖上设置有连接密封结构(如采用螺纹结构、扣接结构)实现固定，但是每次加水泡茶时，均需要手动拆卸连接密封结构，即解除螺纹结构时需要拧动杯盖，解除扣接结构时，需要将杯盖向相反方向施加相反的作用，该方式在使用时，十分繁琐且耗时，另外当泡饮杯盛装高温的茶水时，实现上述解除操作容易导致热水在惯性的作用下从而杯口溢出，造成烫伤事故，因此泡饮杯需要一种能够轻柔，动作幅度小的结构或方式，实现杯盖的打开和密封。

实用新型内容

[0003] 本实用新型的目的在于解决上述现有的问题，提供一种结构简单、合理的一种方便使用的泡饮杯，其作用是使杯体、连接部件以及杯盖能够快速完成拆卸或者装配组合的同时，能够实现对杯盖口和开口处的密封。

[0004] 一种方便使用的泡饮杯，包括具有盛液内腔的杯体、以及与杯体配合的杯盖，还包括连接部件，所述连接部件设置于杯体的开口处，连接部件上开设连通盛液内腔的杯嘴，所述连接部件上构成与开口处对应的杯盖口，所述杯盖活动放置在杯盖口上，且杯盖与连接部件之间的结合部设置有密封体。

[0005] 使用时可以有以下几种方式：

[0006] (1)泡饮杯倒水时，可以实现单手握持杯体并至少通过单根手指按压杯盖对连接部件施压，使杯盖密封固定在杯盖口上。

[0007] (2)泡饮杯倒水时，单手握持杯体即可进行倒水，由于密封体会对杯盖与连接部件进行密封，起到一定的定位作用，使杯体在倒水时倾斜也不会脱落。

[0008] (3)当泡饮杯内设置滤茶器等功能部件时，杯体内的液体会出现翻腾或形成搅拌状态，此时密封体对杯盖与连接部件起到密封作用的同时，也起到防溢、防漏的作用，使具备加热功能的泡饮杯可以实现更多的料理功能。

[0009] 所述连接部件内横向开设有贯穿连接部件并连通盛液内腔的出液通道，所述出液通道具有一定的长度，所述出液通道的出液端形成杯嘴。

[0010] 所述密封体包括环形的弹性密封圈，所述连接部件的内壁面上设有环形凹槽，环形凹槽设有水平台阶面，所述杯盖抵放在水平台阶面上，所述弹性密封圈环设在环形凹槽

的槽壁上，所述弹性密封圈抵压在杯盖的外端面。

[0011] 所述密封体包括连接部件自身，所述连接部件至少部分通过软质材料成型，该部分的连接部件与杯盖的底面密封接触。

[0012] 所述连接部件的底面开设有适于杯体的上部处定位嵌入的嵌槽，通过嵌槽与杯体的顶缘相连接。

[0013] 所述连接部件通过一分为二分设成上圆环部和下圆环部，上圆环部和下圆环部相对的端面上均开设有弧形凹部，两弧形凹部拼接形成出液通道。

[0014] 所述出液通道靠向出液端的底面安装有导液舌片，导液舌片至少部分延伸出出液通道外。

[0015] 所述连接部件的内壁面对应出液通道的进液端设有导液凹位。

[0016] 所述出液通道呈扁形状。

[0017] 所述杯体包括外壳、以及置于外壳内腔的内胆，内胆具有盛液内腔，所述内胆的底部安装有电加热装置。

[0018] 本实用新型的有益效果如下：

[0019] 本实用新型一种方便使用的泡饮杯，结构简单，设计新颖，使用方便，通过该结构和动作使杯体、连接部件以及杯盖能够快速完成拆卸或者装配组合的同时，能够实现对杯盖口和开口处的密封，省去其他密封连接结构及操作密封连接结构的时间，在手指按压杯盖顶部的同时，完成连接部件固定在开口处并对开口处进行密封，以及完成杯盖固定在杯盖口处并对杯盖口处进行密封，当解除按压动作时，能够轻易将连接部件以及杯盖从杯体上拆卸，进行冲水清洗。

附图说明

[0020] 图1为本实用新型的分解结构示意图。

[0021] 图2为本实用新型的单手握持杯体倒水示意图。

[0022] 图3为本实用新型的剖面结构示意图。

[0023] 图4为图3中B处放大结构示意图。

[0024] 图5为本实用新型的局部放大结构示意图。

[0025] 图6为本实用新型的连接部件剖面分解结构示意图。

具体实施方式

[0026] 下面结合附图和实施例对本实用新型进一步说明。

[0027] 如图1至图6所示，一种方便使用的泡饮杯，包括具有盛液内腔A的杯体1、以及与杯体1配合的杯盖2，还包括连接部件3，所述连接部件3设置于杯体1 的开口101处，连接部件3上开设连通盛液内腔A的杯嘴41，所述连接部件3 上构成与开口101处对应的杯盖口301，所述杯盖2活动放置在杯盖口301上，且杯盖2与连接部件3之间的结合部设置有密封体，泡饮杯倒水时，可以实现单手握持杯体1并至少通过单根手指按压杯盖2对连接部件3施压，使杯盖2 密封固定在杯盖口301上。

[0028] 通过该结构和动作使杯体1、连接部件3以及杯盖2能够快速完成拆卸或者装配组合的同时，能够实现对杯盖口301和开口101处的密封，省去其他密封连接结构及操作密封

连接结构的时间，在手指按压杯盖顶部的同时，完成连接部件固定在开口101处并对开口101处进行密封，以及完成杯盖2固定在杯盖口301处并对杯盖口301处进行密封，当解除按压动作时，能够轻易将连接部件3以及杯盖2从杯体1上拆卸，进行冲水清洗。

[0029] 在具体使用过程中，作为最简单的操作方式，如图2所示，用户通过大拇指、中指、无名指以及大拇指单手握持杯体1，使悬空的杯体1能够自由操作其倾斜的角度，然后通过食指按压杯盖2的顶面，使其固定在杯盖口301处，并完成开口101处和杯盖口301的密封，当手部从泡饮杯上移开即能够打开杯盖2，又或者对连接部件3和杯盖2进行拆卸。

[0030] 进一步说明，所述连接部件3内横向开设有贯穿连接部件3并连通盛液内腔 A的出液通道4，所述出液通道具有一定的长度，所述出液通道4的出液端形成杯嘴；采用该结构的出液通道，使得盛液内腔A内的液体在倒液时即使处于不同压力情况下，均能够沿出液通道4的直线方向流动，可以更好控制泡饮杯的出液方向，使出液方向更加容易判断，不会出现高温的液体倒出时溅到用户手部，造成烫伤事故。

[0031] 在理想状态下，出液方向与杯体1的轴向方向呈垂直或者接近垂直设置。

[0032] 所述连接部件3除了闭环状，还可以是半环或其他跟随杯体1外形轮廓变化的形状。

[0033] 进一步说明，密封体的具体实施方式包括：

[0034] 其中一实施方式如图4所示，所述密封体包括环形的弹性密封圈5，所述连接部件3的内壁面上设有环形凹槽302，环形凹槽302设有水平台阶面303，所述杯盖2抵放在水平台阶面303上，所述弹性密封圈5环设在环形凹槽302的槽壁上，所述弹性密封圈5抵压在杯盖2的外端面；当杯盖2被手部按压在连接部件3上时，杯盖2的底沿抵接在水平台阶面303上，由于在该实施方式中，连接部件3采用硬质材质，因此连接部件3与杯盖2的底沿之间仍有可能出现间隙导致渗水，但是，在该实施方式中，杯盖2被手部按压在连接部件3上主要为了固定杯盖2在杯盖口上，而当杯盖2位置固定后，设置在连接部件3上的弹性密封圈5会弹性抵压杯盖2的外端面实现密封，并对杯盖2实现紧配固定。

[0035] 另外一实施方式是如图5所示，所述密封体包括连接部件3自身，所述连接部件3至少部分通过软质材料成型，该部分的连接部件3与杯盖2的底面密封接触；当杯盖2被手部按压在连接部件3上时，杯盖2的底沿对连接部件3软质部分进行施压，使其变形，从而密封连接部件3与杯盖2之间的间隙，在泡饮杯倒水时，热水不能从两者之间的间隙渗漏。

[0036] 进一步说明，所述连接部件3的底面开设有适于杯体1的上部处定位嵌入的嵌槽304，通过嵌槽304与杯体1的顶缘相连接；所述嵌槽304呈“n”形，该结构的嵌槽304跨骑在杯体1的顶缘处，当杯盖2被按压时，嵌槽304紧压在杯体1的顶缘上实现对开口处的密封，并且能够对连接部件3进行快速定位安装。

[0037] 进一步说明，如图6所示，所述连接部件3通过一分为二分设成上圆环部 3a和下圆环部3b，上圆环部3a和下圆环部3b相对的端面上均开设有弧形凹部 3c，两弧形凹部3c拼接形成出液通道4；使用后，将上圆环部3a和下圆环部 3b分离拆卸，使组成出液通道4的两弧形凹部3c完全外露，使清洁更加彻底、干净，避免出现食物残值积聚在狭小的出液通道4内导致滋生细菌等问题。

[0038] 进一步说明，所述出液通道4靠向出液端的底面安装有导液舌片6，导液舌片6至少部分延伸出出液通道4外；导液舌片6能够避免出液通道4外出现挂液问题。

[0039] 进一步说明，所述连接部件3的内壁面对应出液通道4的进液端设有导液凹位305；能够使盛液内腔A内的液体通过导液凹位305更快流入出液通道4内，起到导向作用。

[0040] 进一步说明，所述出液通道4呈扁形状；该结构的出液通道4能够更好控制流量，增加出液通道4内的压力保证液体排出出液通道4后沿直线流动。

[0041] 进一步说明，所述杯体1包括外壳11、以及置于外壳11内腔的内胆12，内胆12具有盛液内腔A，所述内胆12的底部安装有电加热装置13；通过电加热装置13对盛液内腔A内的液体进行加热，所述盛液内腔A包括发热管、发热盘等发热结构。

[0042] 上述为本实用新型的优选方案，显示和描述了本实用新型的基本原理、主要特征和本实用新型的优点。本领域的技术人员应该了解本实用新型不受上述实施例的限制，上述实施例和说明书中描述的只是说明本实用新型的原理，在不脱离本实用新型精神和范围的前提下本实用新型还会有各种变化和改进，这些变化和改进都落入要求保护的本实用新型范围内，本实用新型要求保护范围由所附的权利要求书及其等同物界定。

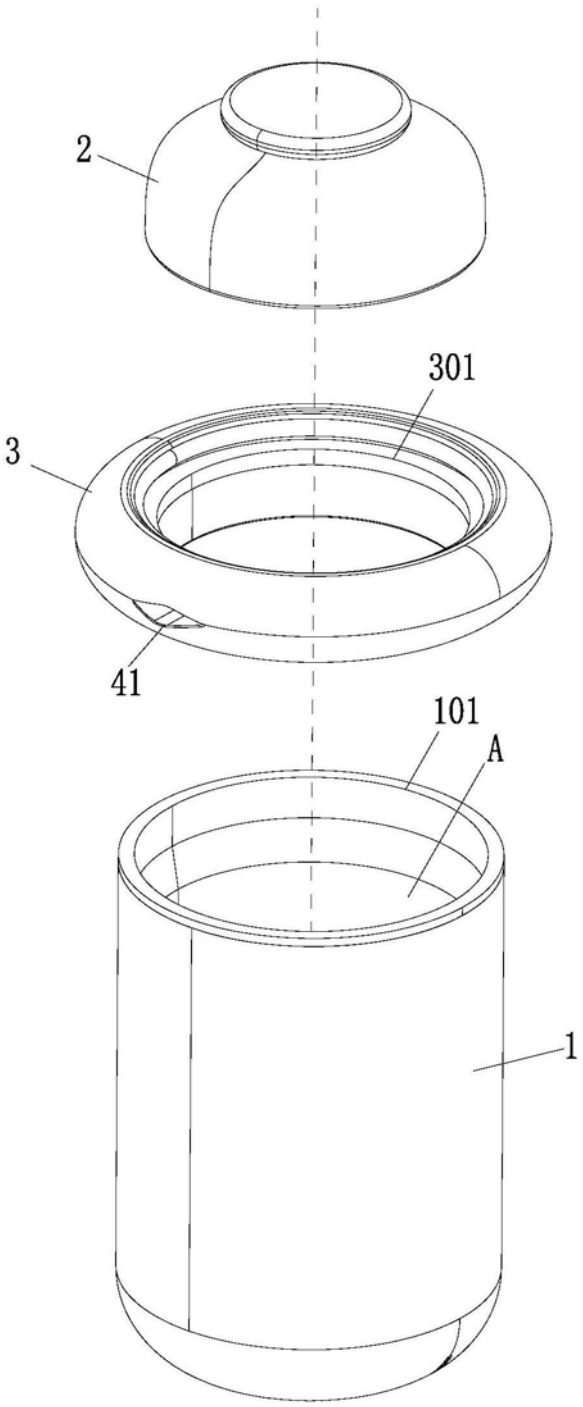

图1

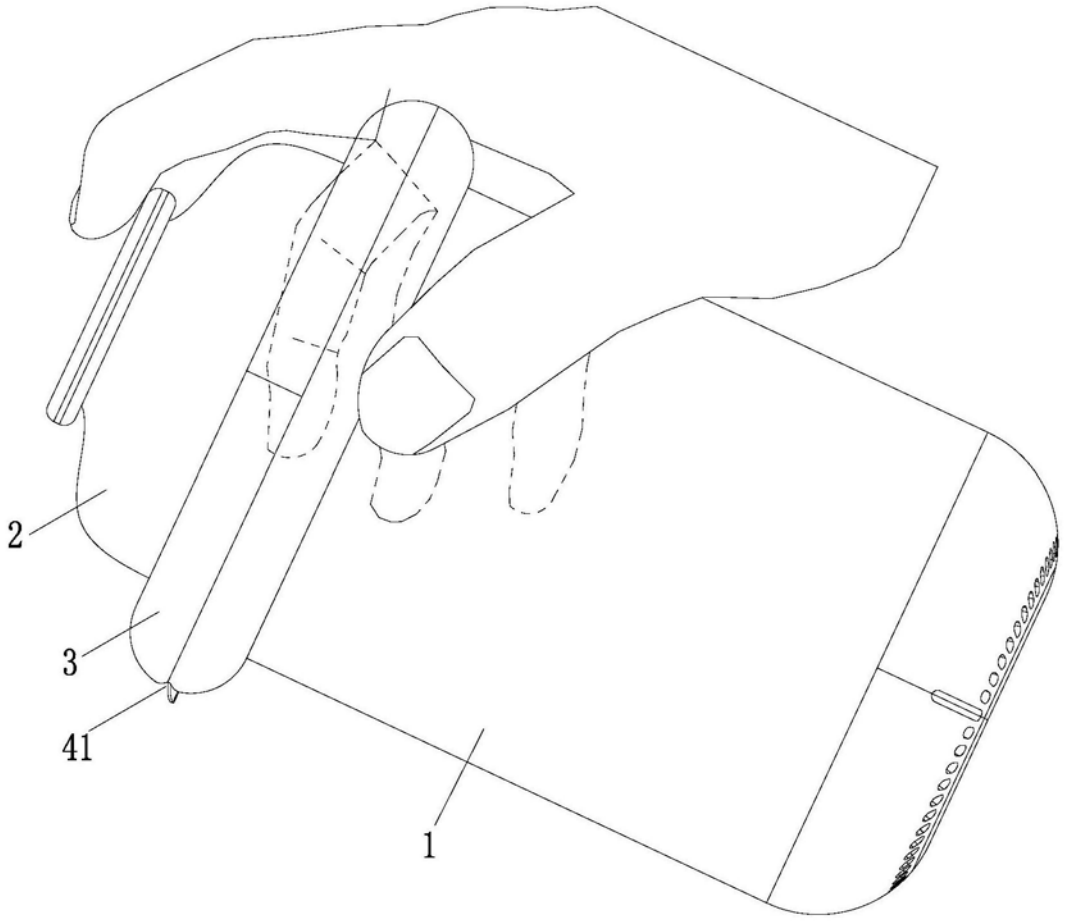

图2

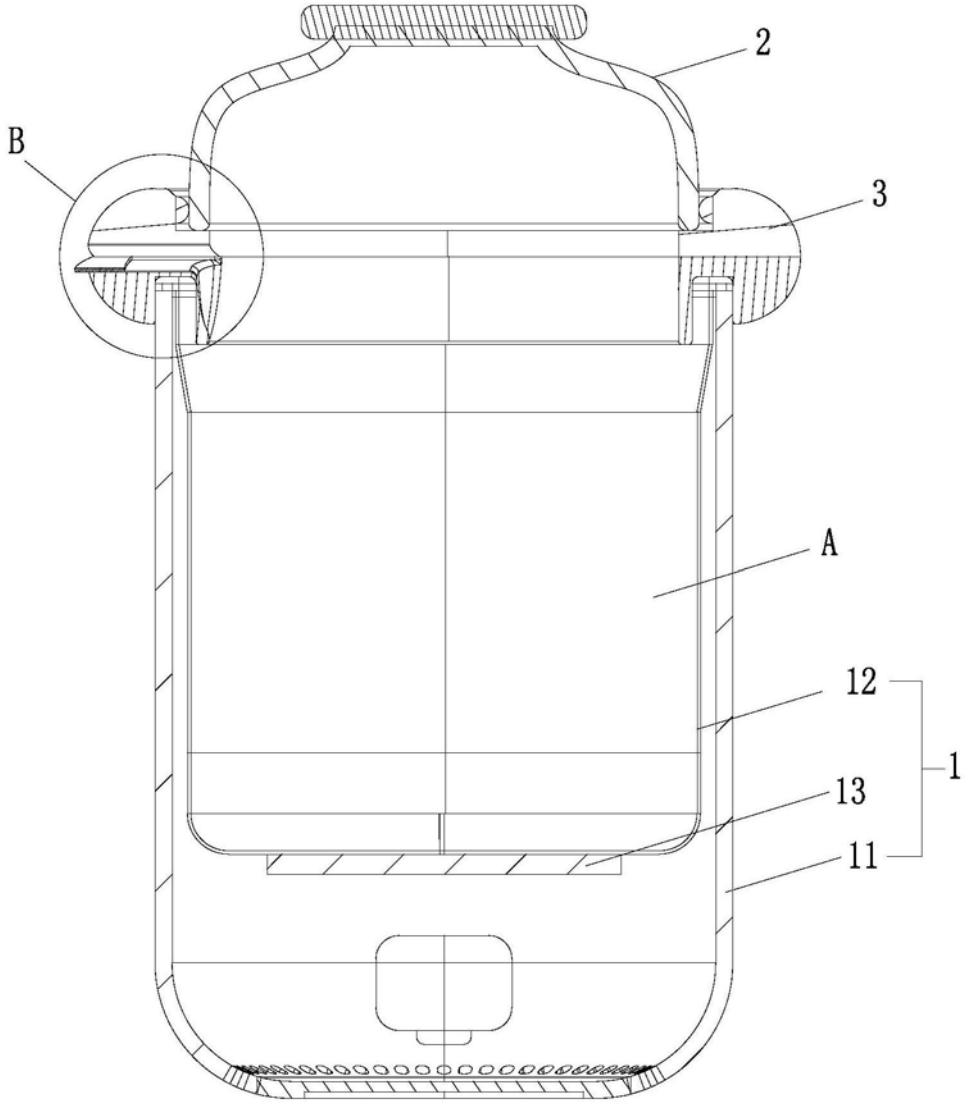

图3

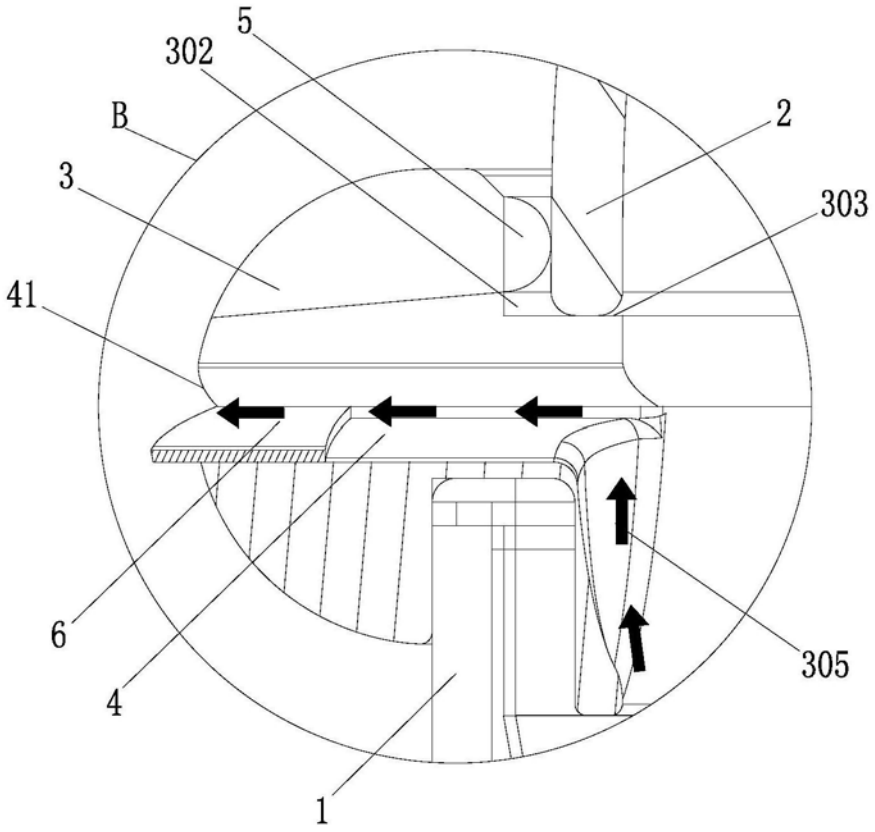

图4

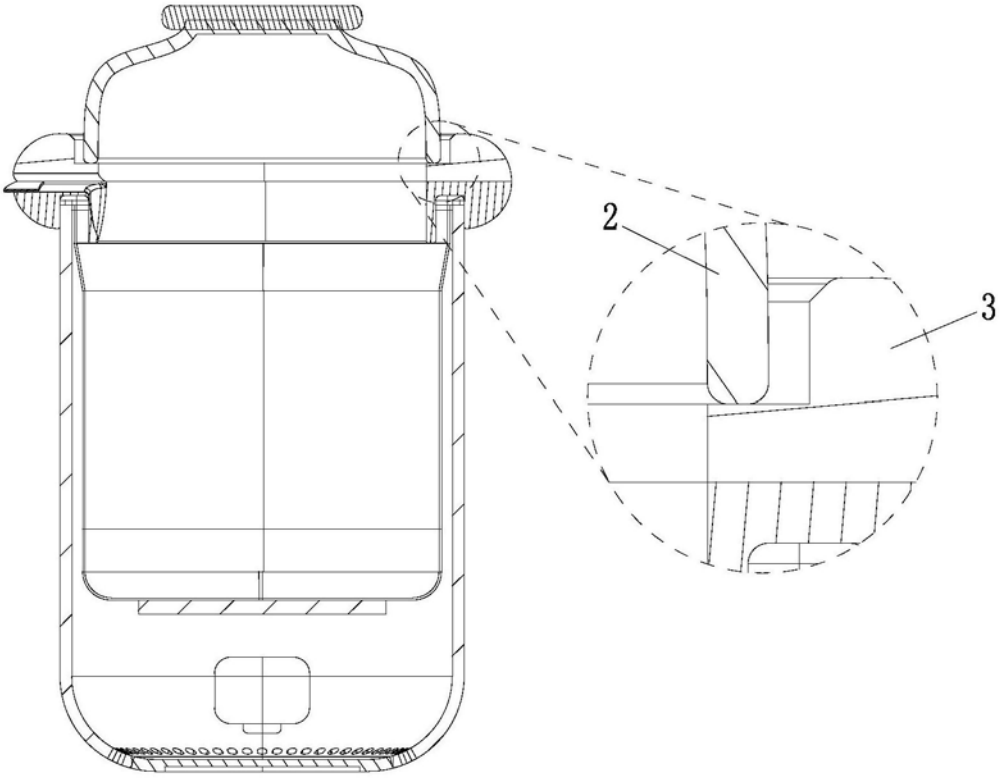

图5

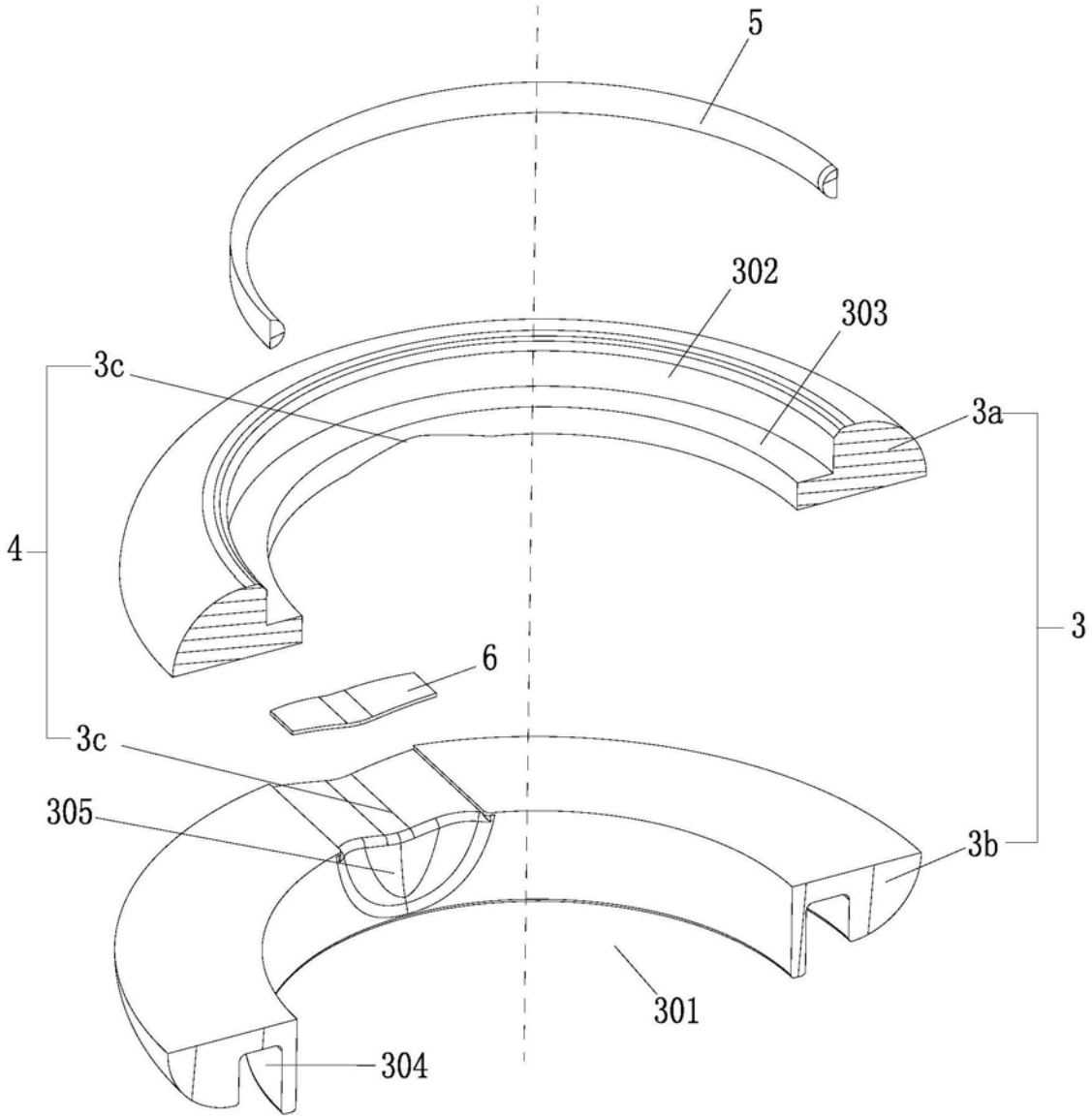

图6