(19)国家知识产权局

(12)发明专利申请

(10)申请公布号 CN 115399619 A
(43)申请公布日 2022.11.29

(21)申请号 202211236095.8

(22)申请日 2022.10.10

(71)申请人 舒城县安成竹木工艺品厂
地址 231300 安徽省六安市舒城县千人桥镇千人桥村

(72)发明人 王进成

(74)专利代理机构 北京和信华成知识产权代理事务所(普通合伙) 11390
专利代理师 申龙华

(51)Int.Cl.
*A47G 21/06*(2006.01)
*B26B 29/02*(2006.01)

权利要求书1页 说明书4页 附图3页

(54)发明名称

一种抗形变能力强的竹木餐具

(57)摘要

本发明公开一种抗形变能力强的竹木餐具，包括拼接套和拼接叉头，所述拼接叉头拼接安装在拼接套的一端外表面，所述拼接叉头的内侧固定安装有加强垫板，所述拼接叉头的内侧设有配合拼接套使用的第二插槽，且第二插槽延伸至拼接叉头的插头处，所述拼接套的另一端外表面拼接安装有拼接握把，且拼接握把的外表面固定安装有餐刀，餐刀套接在拼接套的内侧中部位置；避免拼接叉头和拼接套之间出现折弯脱落现象，提升其使用效果，其次利用弧形卡头和卡槽的对接，对插入后的对接插头起到固定作用，防止拼接叉头脱落，通过设置加强垫板和对接插头，使得该竹木餐具具有良好的抗形变能力，提升其拼接结构强度，优化传统的竹木叉头结构。

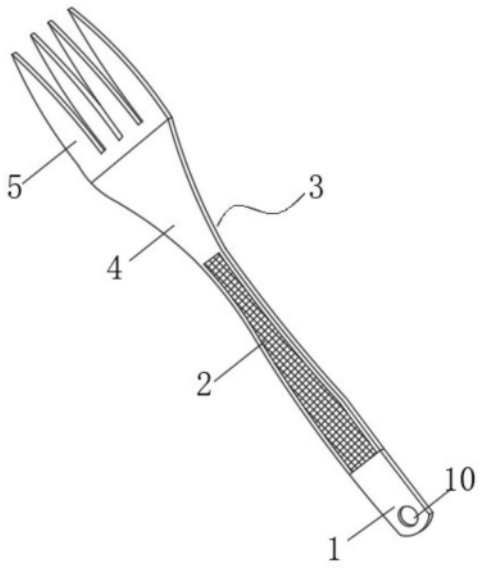


CN 115399619 A

1.一种抗形变能力强的竹木餐具,其特征在于,包括拼接套(3)和拼接叉头(5),所述拼接叉头(5)拼接安装在拼接套(3)的一端外表面,所述拼接叉头(5)的内侧固定安装有加强垫板(12),所述拼接叉头(5)的内侧设有配合拼接套(3)使用的第二插槽(13),且第二插槽(13)延伸至拼接叉头(5)的插头处,所述拼接套(3)的另一端外表面拼接安装有拼接握把(1),且拼接握把(1)的外表面固定安装有餐刀(8),餐刀(8)套接在拼接套(3)的内侧中部位置,所述餐刀(8)的一端外表面为弧形结构,所述餐刀(8)的厚度为拼接套(3)厚度的二分之一。

2.根据权利要求1所述的一种抗形变能力强的竹木餐具,其特征在于,所述加强垫板(12)由金属材料制成,所述餐刀(8)的一端外表面固定套接有固定卡套(9),且固定卡套(9)的两侧均为弧形结构,所述拼接叉头(5)的内侧设有第二插槽(13)。

3.根据权利要求2所述的一种抗形变能力强的竹木餐具,其特征在于,所述拼接套(3)包括第一侧板(4)和第二侧板(6),所述第一侧板(4)拼接安装在第二侧板(6)的一侧,且第一侧板(4)和第二侧板(6)的端部均固定安装有配合第二插槽(13)使用的对接插头(11)。

4.根据权利要求3所述的一种抗形变能力强的竹木餐具,其特征在于,所述第一侧板(4)和第二侧板(6)的内侧均设有配合餐刀(8)使用的第一插槽(7),所述第一插槽(7)占第一侧板(4)和第二侧板(6)厚度的二分之一。

5.根据权利要求4所述的一种抗形变能力强的竹木餐具,其特征在于,所述第一侧板(4)和第二侧板(6)的侧边均固定安装有防滑垫(2),且防滑垫(2)有橡胶材料制成,防滑垫(2)的外表面设有斜纹。

6.根据权利要求3所述的一种抗形变能力强的竹木餐具,其特征在于,两侧的对接插头(11)均固定安装有弧形卡头(14),弧形卡头(14)的侧边外表面为弧形结构,所述拼接叉头(5)的内侧设有配合弧形卡头(14)使用的卡槽。

7.根据权利要求3所述的一种抗形变能力强的竹木餐具,其特征在于,所述第一侧板(4)、第二侧板(6)、拼接叉头(5)、对接插头(11)和拼接握把(1)均由竹木材料制成,拼接握把(1)的外表面贯穿开设有圆形槽口(10),所述拼接握把(1)的端部外表面为弧形结构。

# 一种抗形变能力强的竹木餐具

## 技术领域

[0001] 本发明属于餐具相关技术领域，更具体的是一种抗形变能力强的竹木餐具。

## 背景技术

[0002] 竹木餐具是指以竹木为材料制成的各种餐具，各种用于分发或摄取食物的器皿和用具，包括成套的碗、筷、刀、叉、盘、碟、托盘、木铲、木勺、木瓢、饭蒸以及五花八门、用途各异的各种容器和手持用具，日常竹木餐具以筷子最多，竹木餐具按制作原料分竹子餐具和木制餐具。

[0003] 专利号CN203262919U的专利文件公开了一种汤匙，餐叉拼接为一体的餐具，手柄的一端有餐叉凹槽，另一端有汤匙凹槽，汤匙、餐叉的背面均有与汤匙、餐叉凹槽相对应的卡键；汤匙，餐叉背面的卡键可分别或同时卡进手柄端头对应的汤匙，餐叉凹槽内，手柄一端即为餐叉，另一端即为汤匙，如需单独使用汤匙或餐叉时，可选择将汤匙或餐叉背面的卡键卡进汤匙或餐叉对应的汤匙、餐叉凹槽内，即可单独作为汤匙或者餐叉使用；如需二者同时使用，可将汤匙和餐叉背面的卡键都卡进汤匙或餐叉对应的汤匙、餐叉凹槽内即可。包装运输时，手柄与汤匙、餐叉拆分灵活，不占地方，运输方便。本发明用作汤匙和/或餐叉，节省材料、便于携带，方便用餐。

[0004] 上述餐具在使用时存在一定的不足，上述餐具采用了拼接式结构设计，虽然增加了餐具自身的功能性，但是降低了餐具的结构强度，在其使用时，其拼接连接处容易出现弯折现象，降低了其使用效果，结构强度较差；其次上述餐具功能性单一，其只是简单的将汤勺和餐叉结构，不具有隐藏收纳结构，使用汤勺的同时，餐叉正对使用者，具有一定的危险性，功能性单一，给使用者带来一定的不利影响。

## 发明内容

[0005] 本发明的目的在于提供一种抗形变能力强的竹木餐具，可以解决现有的问题。

[0006] 本发明解决的问题是：

[0007] 1、上述餐具采用了拼接式结构设计，虽然增加了餐具自身的功能性，但是降低了餐具的结构强度，在其使用时，其拼接连接处容易出现弯折现象，降低了其使用效果，结构强度较差；

[0008] 2、其次上述餐具功能性单一，其只是简单的将汤勺和餐叉结构，不具有隐藏收纳结构，使用汤勺的同时，餐叉正对使用者，具有一定的危险性，功能性单一。

[0009] 本发明的目的可以通过以下技术方案实现：

[0010] 一种抗形变能力强的竹木餐具，包括拼接套和拼接叉头，所述拼接叉头拼接安装在拼接套的一端外表面，所述拼接叉头的内侧固定安装有加强垫板，所述拼接叉头的内侧设有配合拼接套使用的第二插槽，且第二插槽延伸至拼接叉头的插头处，所述拼接套的另一端外表面拼接安装有拼接握把，且拼接握把的外表面固定安装有餐刀，餐刀套接在拼接套的内侧中部位置，所述餐刀的一端外表面为弧形结构，所述餐刀的厚度为拼接套厚度的

二分之一。

[0011] 作为本发明的进一步技术方案，所述加强垫板由金属材料制成，所述餐刀的一端外表面固定套接有固定卡套，且固定卡套的两侧均为弧形结构，所述拼接叉头的内侧设有第二插槽，将加强垫板添加在拼接叉头内，可以增加拼接叉头的强度，避免拼接叉头在使用时出现变形现象，同时拼接叉头在餐刀插入至拼接套时，可以对拼接套的一端对接固定，对插入后的餐刀起到一定的固定作用。

[0012] 作为本发明的进一步技术方案，所述拼接套包括第一侧板和第二侧板，所述第一侧板拼接安装在第二侧板的一侧，且第一侧板和第二侧板的端部均固定安装有配合第二插槽使用的对接插头，将第一侧板和第二侧板固定后形成拼接套，拼接套采用双层结构设计，方便拼接套进行开槽操作，其次第二插槽延伸至拼接叉头的插头处，在对接插头和第二插槽对接后，可以增加第二插槽的插入深度，使得第二插槽和拼接叉头的齿头处相互重合，在拼接叉头使用时，避免拼接叉头和拼接套之间出现折弯脱落现象，提升其拼接强度。

[0013] 作为本发明的进一步技术方案，所述第一侧板和第二侧板的内侧均设有配合餐刀使用的第一插槽，所述第一插槽占第一侧板和第二侧板厚度的二分之一，使用者利用胶水将第一侧板和第二侧板黏合固定后，使得第一侧板和第二侧板配合第一插槽形成刀套结构，从而令餐刀可以插入至拼接套内隐藏收纳。

[0014] 作为本发明的进一步技术方案，所述第一侧板和第二侧板的侧边均固定安装有防滑垫，且防滑垫有橡胶材料制成，防滑垫的外表面设有斜纹，因为第一侧板和第二侧板均采用竹木材料制成，利用防滑垫的设置，可以提升第一侧板和第二侧板握持时的手感，同时提升第一侧板和第二侧板的防滑性能。

[0015] 作为本发明的进一步技术方案，两侧的对接插头均固定安装有弧形卡头，弧形卡头的侧边外表面为弧形结构，所述拼接叉头的内侧设有配合弧形卡头使用的卡槽，利用弧形卡头和卡槽的对接，对插入后的对接插头起到固定作用，防止拼接叉头脱落。

[0016] 作为本发明的进一步技术方案，所述拼接握把的外表面贯穿开设有圆形槽口，所述拼接握把的端部外表面为弧形结构。

[0017] 本发明的有益效果：

[0018] 1、通过设置加强垫板和对接插头，在该抗形变能力强的竹木餐具使用时，将加强垫板添加在拼接叉头内，金属材料制成的强垫板可以增加拼接叉头的强度，避免拼接叉头在使用时出现变形现象，在保留拼接叉头质感的同时，避免拼接叉头折弯变形，延长其使用寿命，同时第二插槽延伸至拼接叉头的插头处，在对接插头和第二插槽对接后，可以增加第二插槽的插入深度，使得第二插槽和拼接叉头的齿头处相互重合，因为拼接叉头和拼接套之间采用了拼接式结构设计，在拼接叉头出现磨损现象时，可以对拼接叉头进行更换，在拼接叉头使用时，利用第二插槽和对接插头之间的加深对接，可以提升拼接叉头和拼接套之间的结构强度，避免拼接叉头和拼接套之间出现折弯脱落现象，提升其使用效果，其次利用弧形卡头和卡槽的对接，对插入后的对接插头起到固定作用，防止拼接叉头脱落，通过设置加强垫板和对接插头，使得该竹木餐具具有良好的抗形变能力，提升其拼接结构强度，优化传统的竹木叉头结构。

[0019] 2、通过设置拼接套和餐刀，在该抗形变能力强的竹木餐具使用时，利用打磨开槽机构对拼接套的第一侧板和第二侧板进行开槽操作，拼接套采用双层结构设计，方便拼接

套进行开槽操作，开槽后的拼接套可以对餐刀进行隐藏收纳，利用胶水将第一侧板和第二侧板黏合固定后，使得第一侧板和第二侧板配合第一插槽形成刀套结构，从而令餐刀可以插入至拼接套内隐藏收纳，使用时，使用者通过拉动拼接握把可以将餐刀从拼接套内抽出，其次利用防滑垫的设置，可以提升第一侧板和第二侧板握持时的手感，同时提升拼接套的防滑性能，利用拼接套可以对餐刀进行隐藏收纳，令餐刀和竹制餐叉之间合二为一，同时提升其使用时的安全性。

## 附图说明

[0020] 下面结合附图对本发明作进一步的说明。

[0021] 图1是本发明一种抗形变能力强的竹木餐具的整体结构示意图；

[0022] 图2是本发明一种抗形变能力强的竹木餐具中拼接套的整体结构图；

[0023] 图3是本发明一种抗形变能力强的竹木餐具中拼接叉头的整体结构图；

[0024] 图4是本发明一种抗形变能力强的竹木餐具中餐刀的整体结构图；

[0025] 图5是本发明一种抗形变能力强的竹木餐具中拼接叉头的平面结构图。

[0026] 图中：1、拼接握把；2、防滑垫；3、拼接套；4、第一侧板；5、拼接叉头；6、第二侧板；7、第一插槽；8、餐刀；9、固定卡套；10、圆形槽口；11、对接插头；12、加强垫板；13、第二插槽；14、弧形卡头。

## 具体实施方式

[0027] 为更进一步阐述本发明为实现预定发明目的所采取的技术手段及功效，以下结合附图及较佳实施例，对依据本发明的具体实施方式、结构、特征及其功效，详细说明如后。

[0028] 如图1-5所示，一种抗形变能力强的竹木餐具，包括拼接套3和拼接叉头5，拼接叉头5拼接安装在拼接套3的一端外表面，拼接叉头5的内侧固定安装有加强垫板12，拼接叉头5的内侧设有配合拼接套3使用的第二插槽13，且第二插槽13延伸至拼接叉头5的插头处，拼接套3的另一端外表面拼接安装有拼接握把1，且拼接握把1的外表面固定安装有餐刀8，餐刀8套接在拼接套3的内侧中部位置，餐刀8的一端外表面为弧形结构，餐刀8的厚度为拼接套3厚度的二分之一。

[0029] 加强垫板12由金属材料制成，餐刀8的一端外表面固定套接有固定卡套9，且固定卡套9的两侧均为弧形结构，拼接叉头5的内侧设有第二插槽13，将加强垫板12添加在拼接叉头5内，可以增加拼接叉头5的强度，避免拼接叉头5在使用时出现变形现象，同时拼接叉头5在餐刀8插入至拼接套3时，可以对拼接套3的一端对接固定，对插入后的餐刀8起到一定的固定作用。

[0030] 拼接套3包括第一侧板4和第二侧板6，第一侧板4拼接安装在第二侧板6的一侧，且第一侧板4和第二侧板6的端部均固定安装有配合第二插槽13使用的对接插头11，将第一侧板4和第二侧板6固定后形成拼接套3，拼接套3采用双层结构设计，方便拼接套3进行开槽操作，其次第二插槽13延伸至拼接叉头5的插头处，在对接插头11和第二插槽13对接后，可以增加第二插槽13的插入深度，使得第二插槽13和拼接叉头5的齿头处相互重合，在拼接叉头5使用时，避免拼接叉头5和拼接套3之间出现折弯脱落现象，提升其拼接强度。

[0031] 第一侧板4和第二侧板6的内侧均设有配合餐刀8使用的第一插槽7，第一插槽7占

第一侧板4和第二侧板6厚度的二分之一，使用者利用胶水将第一侧板4和第二侧板6黏合固定后，使得第一侧板4和第二侧板6配合第一插槽7形成刀套结构，从而令餐刀8可以插入至拼接套3内隐藏收纳。

[0032] 第一侧板4和第二侧板6的侧边均固定安装有防滑垫2，且防滑垫2有橡胶材料制成，防滑垫2的外表面设有斜纹，因为第一侧板4和第二侧板6均采用竹木材料制成，利用防滑垫2的设置，可以提升第一侧板4和第二侧板6握持时的手感，同时提升第一侧板4和第二侧板6的防滑性能。

[0033] 两侧的对接插头11均固定安装有弧形卡头14，弧形卡头14的侧边外表面为弧形结构，拼接叉头5的内侧设有配合弧形卡头14使用的卡槽，利用弧形卡头14和卡槽的对接，对插入后的对接插头11起到固定作用，防止拼接叉头5脱落，拼接握把1的外表面贯穿开设有圆形槽口10，拼接握把1的端部外表面为弧形结构。

[0034] 该一种抗形变能力强的竹木餐具，在使用时，通过设置加强垫板12和对接插头11，在该抗形变能力强的竹木餐具使用时，将加强垫板12添加在拼接叉头5内，金属材料制成的强垫板可以增加拼接叉头5的强度，避免拼接叉头5在使用时出现变形现象，在保留拼接叉头5质感的同时，避免拼接叉头5折弯变形，延长其使用寿命，同时第二插槽13延伸至拼接叉头5的插头处，在对接插头11和第二插槽13对接后，可以增加第二插槽13的插入深度，使得第二插槽13和拼接叉头5的齿头处相互重合，因为拼接叉头5和拼接套3之间采用了拼接式结构设计，在拼接叉头5出现磨损现象时，可以对拼接叉头5进行更换，在拼接叉头5使用时，利用第二插槽13和对接插头11之间的加深对接，可以提升拼接叉头5和拼接套3之间的结构强度，避免拼接叉头5和拼接套3之间出现折弯脱落现象，提升其使用效果，其次利用弧形卡头14和卡槽的对接，对插入后的对接插头11起到固定作用，防止拼接叉头5脱落，通过设置加强垫板12和对接插头11，使得该竹木餐具具有良好的抗形变能力，提升其拼接结构强度，优化传统的竹木叉头结构；

[0035] 通过设置拼接套3和餐刀8，在该抗形变能力强的竹木餐具使用时，利用打磨开槽机构对拼接套3的第一侧板4和第二侧板6进行开槽操作，拼接套3采用双层结构设计，方便拼接套3进行开槽操作，开槽后的拼接套3可以对餐刀8进行隐藏收纳，利用胶水将第一侧板4和第二侧板6黏合固定后，使得第一侧板4和第二侧板6配合第一插槽7形成刀套结构，从而令餐刀8可以插入至拼接套3内隐藏收纳，使用时，使用者通过拉动拼接握把1可以将餐刀8从拼接套3内抽出，其次利用防滑垫2的设置，可以提升第一侧板4和第二侧板6握持时的手感，同时提升拼接套3的防滑性能，利用拼接套3可以对餐刀8进行隐藏收纳，令餐刀8和竹制餐叉之间合二为一，同时提升其使用时的安全性。

[0036] 以上所述，仅是本发明的较佳实施例而已，并非对本发明作任何形式上的限制，虽然本发明已以较佳实施例揭示如上，然而并非用以限定本发明，任何本领域技术人员，在不脱离本发明技术方案范围内，当可利用上述揭示的技术内容做出些许更动或修饰为等同变化的等效实施例，但凡是未脱离本发明技术方案内容，依据本发明的技术实质对以上实施例所作的任何简介修改、等同变化与修饰，均仍属于本发明技术方案的范围内。

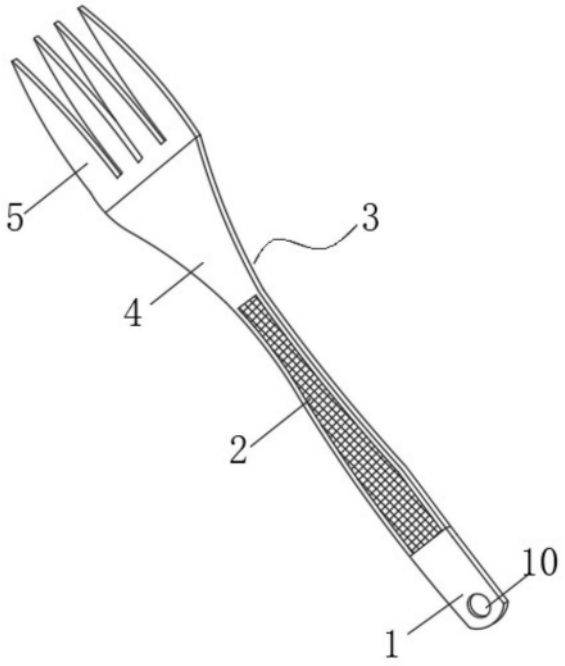


图1

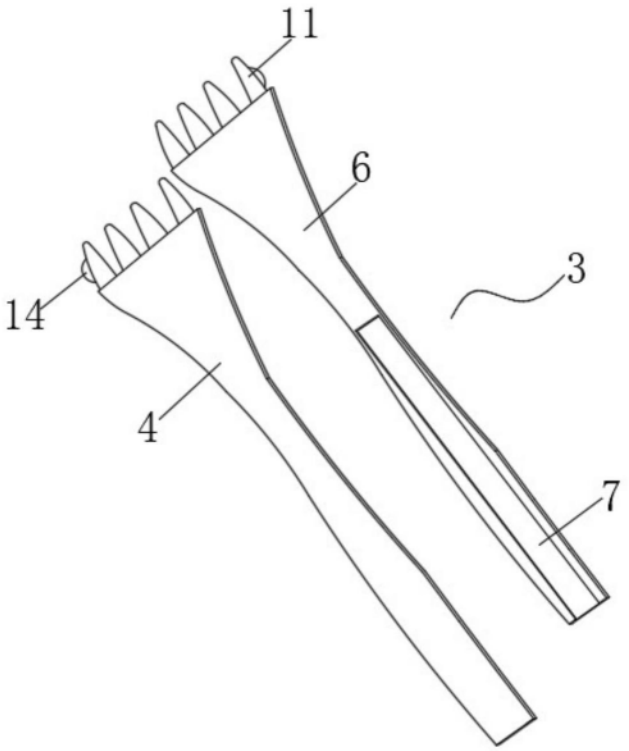


图2

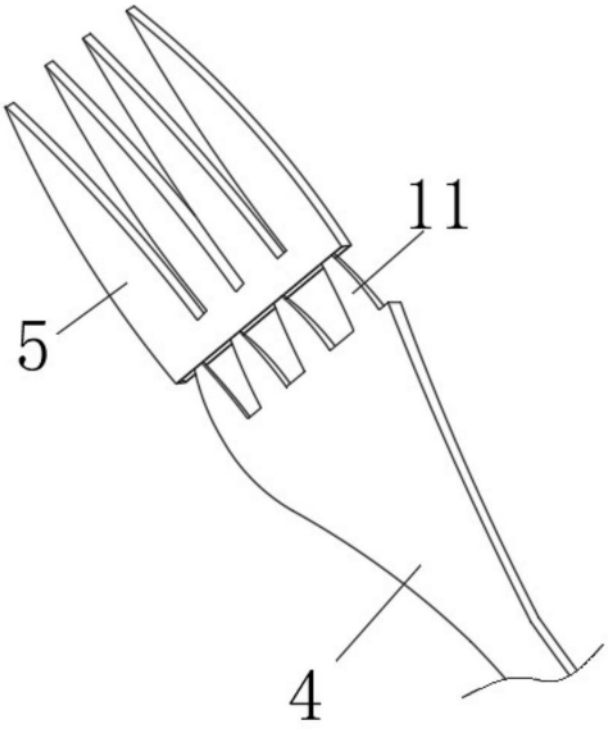


图3

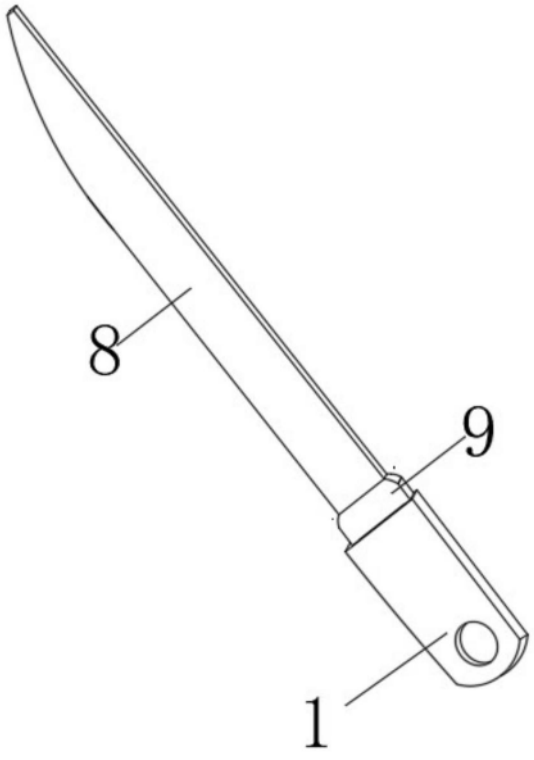


图4

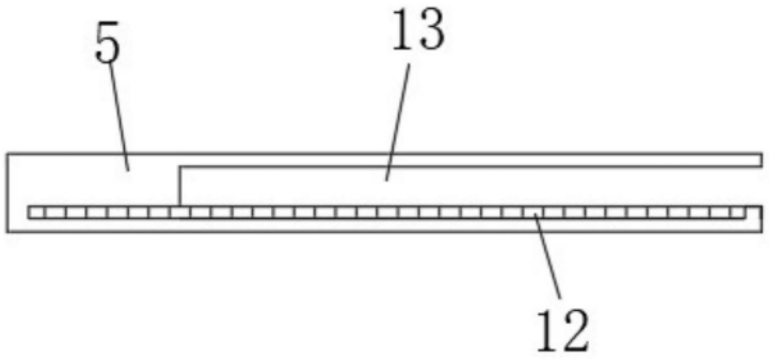


图5