(19)中华人民共和国国家知识产权局

(12)实用新型专利

(10)授权公告号 CN 205360995 U
(45)授权公告日 2016.07.06

(21)申请号 201620165627.7

(22)申请日 2016.03.04

(73)专利权人 浙江碧净环保科技有限公司
地址 311201 浙江省杭州市萧山区金城路471号帝凯大厦1-2-1901

(72)发明人 李先明 李何栋 张钦波 朱菊林

(74)专利代理机构 杭州斯可睿专利事务所有限公司 33241
代理人 林君勇

(51)Int.Cl.
B01D 53/18(2006.01)

权利要求书1页 说明书2页 附图1页

(54)实用新型名称

喷水汽化脱硝脱硫系统

(57)摘要

本实用新型涉及一种脱硝脱硫系统，尤其涉及一种喷水汽化脱硝脱硫系统。包括筒体，所述的筒体的上部设有烟气进气口，所述的筒体内的中端设有不锈钢鲍尔环填料层，所述的不锈钢鲍尔环填料层的规格为50x50x0.8mm，所述的不锈钢鲍尔环填料层的上方设有喷管，所述的喷管上设有均匀分布的喷头。喷水汽化脱硝脱硫系统结构简单，使用效果好。

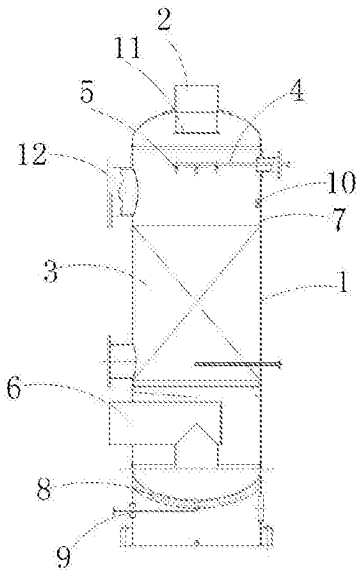

CN 205360995 U

1.一种喷水汽化脱硝脱硫系统，其特征在于：包括筒体(1)，所述的筒体(1)的上部设有烟气进气口(2)，所述的筒体(1)内的中端设有不锈钢鲍尔环填料层(3)，所述的不锈钢鲍尔环填料层(3)的规格为50x50x0.8mm，所述的不锈钢鲍尔环填料层(3)的上方设有喷管(4)，所述的喷管(4)上设有均匀分布的喷头(5)；

所述的筒体(1)内的下端中设有烟气出气口(6)，所述的烟气出气口(6)的入口端朝下分布，所述的筒体(1)的内壁设有防腐蚀衬里层(7)；

所述的筒体(1)的底部设有轻质材料保温层(8)，所述的筒体(1)的底部设有向外延伸的排污管(9)，所述的筒体(1)的壁厚为12mm，所述的筒体(1)中设有湿度传感器(10)。

2.根据权利要求1所述的喷水汽化脱硝脱硫系统，其特征在于：所述的烟气进气口(2)的底端设有气体入口挡板(11)，所述的筒体(1)的上端设有人孔口(12)。

喷水汽化脱硝脱硫系统

技术领域

[0001] 本实用新型涉及一种脱硝脱硫系统，尤其涉及一种喷水汽化脱硝脱硫系统。

背景技术

[0002] 目前传统的锅炉的燃烧主要是用煤炭，其中燃煤的电厂是我国耗煤和二氧化硫及氮氧化物的排放大户，造成环境的污染，同时生产成本高。

[0003] 中国专利CN201020653537.5，公开一种链条式锅炉专用方形脱硫除尘器，在具有烟气进口的第一冲击脱硫除尘室的侧部并列设置第二冲击脱硫除尘室，并设置与所述第二冲击脱硫除尘室并列的汽水分离室，所述第二冲击脱硫除尘室的顶部封闭底部两侧分别与第一脱硫除尘室及汽水分离室相通，所述汽水分离室的上部自下而上间隔设有三层的挡液板，汽水分离室的最上部为烟气出口；朝下喷射的雾化喷头设于所述第一冲击脱硫除尘室的上部。此结构具备脱硫功能，不具备余热回收功能。

发明内容

[0004] 本实用新型主要是解决现有技术中存在的不足，提供一种结构简单，进一步提高脱硫效果的喷水汽化脱硝脱硫系统。

[0005] 本实用新型的上述技术问题主要是通过下述技术方案得以解决的：

[0006] 一种喷水汽化脱硝脱硫系统，包括筒体，所述的筒体的上部设有烟气进气口，所述的筒体内的中端设有不锈钢鲍尔环填料层，所述的不锈钢鲍尔环填料层的规格为50x50x0.8mm，所述的不锈钢鲍尔环填料层的上方设有喷管，所述的喷管上设有均匀分布的喷头；

[0007] 所述的筒体内的下端中设有烟气出气口，所述的烟气出气口的入口端朝下分布，所述的筒体的内壁设有防腐蚀衬里层；

[0008] 所述的筒体的底部设有轻质材料保温层，所述的筒体的底部设有向外延伸的排污管，所述的筒体的壁厚为12mm，所述的筒体中设有湿度传感器。

[0009] 作为优选，所述的烟气进气口的底端设有气体入口挡板，所述的筒体的上端设有人孔口。

[0010] 因此，本实用新型的喷水汽化脱硝脱硫系统，结构简单，使用效果好。

附图说明

[0011] 图1是本实用新型的结构示意图。

具体实施方式

[0012] 下面通过实施例，并结合附图，对本实用新型的技术方案作进一步具体的说明。

[0013] 实施例1：如图1所示，一种喷水汽化脱硝脱硫系统，包括筒体1，所述的筒体1的上部设有烟气进气口2，所述的筒体1内的中端设有不锈钢鲍尔环填料层3，所述的不锈钢鲍尔

环填料层3的规格为50x50x0.8mm，所述的不锈钢鲍尔环填料层3的上方设有喷管4，所述的喷管4上设有均匀分布的喷头5；

[0014] 所述的筒体1内的下端中设有烟气出气口6，所述的烟气出气口6的入口端朝下分布，所述的筒体1的内壁设有防腐蚀衬里层7；

[0015] 所述的筒体1的底部设有轻质材料保温层8，所述的筒体1的底部设有向外延伸的排污管9，所述的筒体1的壁厚为12mm，所述的筒体1中设有湿度传感器10。

[0016] 所述的烟气进气口2的底端设有气体入口挡板11，所述的筒体1的上端设有人孔口12。

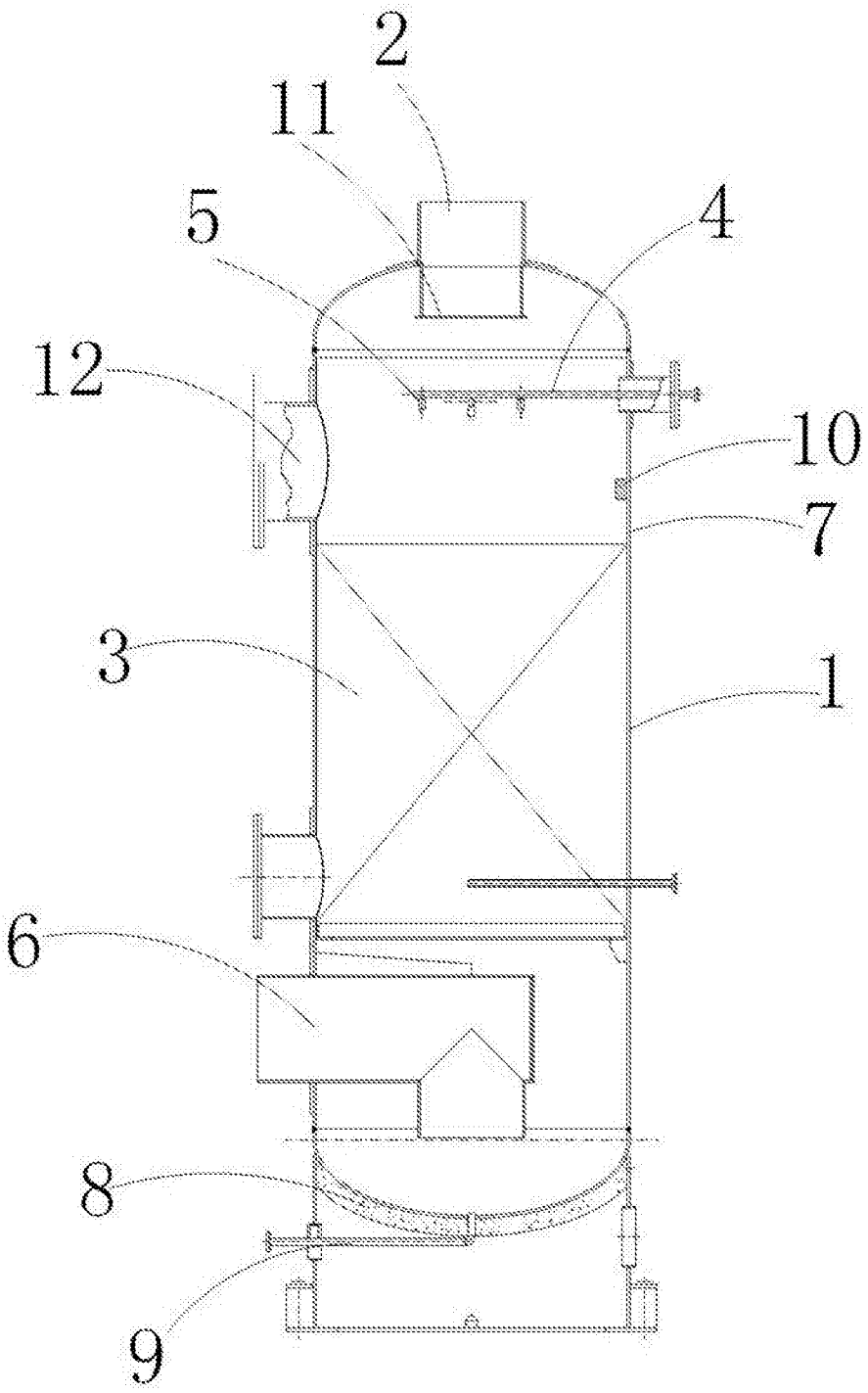

图1