(19)中华人民共和国国家知识产权局

(12)实用新型专利

(10)授权公告号 CN 210328829 U
(45)授权公告日 2020.04.17

(21)申请号 201921141967.6

(22)申请日 2019.07.19

(73)专利权人 朱映玲
地址 510000 广东省广州市荔湾区芳村大道东38号704房

(72)发明人 朱映玲

(74)专利代理机构 广州渣津专利代理事务所（特殊普通合伙）44516
代理人 曾妮 陆思宇

(51)Int.Cl.
A01G 25/09(2006.01)

权利要求书1页 说明书3页 附图2页

(54)实用新型名称

一种新型园林浇水机

(57)摘要

本实用新型属于浇水机技术领域，尤其为一种新型园林浇水机，包括底板，所述底板的顶部固定安装有两个倾斜安装的支撑杆，两个支撑杆上固定安装有同一个固定板，所述底板的顶部固定安装有电机，所述电机位于两个支撑杆之间，所述电机的输出轴和固定板转动连接，所述电机的输出轴延伸至固定板的顶部并固定安装有第一齿轮，所述底板的顶部固定安装有顶部设有开口的水箱，所述水箱靠近固定板的一侧固定安装有水泵，所述水泵远离固定板的一侧固定安装有吸水管。本实用新型，操作简单，通过拖拽的方式，旋转的自动浇灌，不但方便使用，且能够对大面积的草地进行快速浇灌，给人们带来了很大的便利。

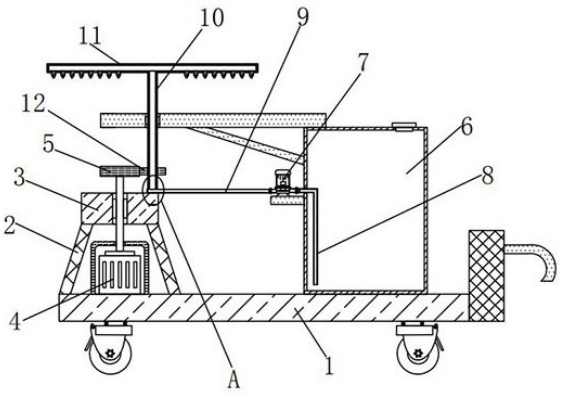

CN 210328829 U

1.一种新型园林浇水机，包括底板(1)，其特征在于：所述底板(1)的顶部固定安装有两个倾斜安装的支撑杆(2)，两个支撑杆(2)上固定安装有同一个固定板(3)，所述底板(1)的顶部固定安装有电机(4)，所述电机(4)位于两个支撑杆(2)之间，所述电机(4)的输出轴和固定板(3)转动连接，所述电机(4)的输出轴延伸至固定板(3)的顶部并固定安装有第一齿轮(5)，所述底板(1)的顶部固定安装有顶部设有开口的水箱(6)，所述水箱(6)靠近固定板(3)的一侧固定安装有水泵(7)，所述水泵(7)远离固定板(3)的一侧固定安装有吸水管(8)，所述吸水管(8)的吸水口延伸至水箱(6)内，所述水泵(7)远离水箱(6)的一侧固定安装有出水管(9)，所述出水管(9)和固定板(3)的顶部固定连接，所述出水管(9)上转动安装有供水管(10)，所述供水管(10)的顶部固定安装有喷洒管(11)，所述供水管(10)上固定套设有第二齿轮(12)，所述第一齿轮(5)和第二齿轮(12)相啮合。

2.根据权利要求1所述的一种新型园林浇水机，其特征在于：所述出水管(9)的顶部固定安装有环形接头，所述供水管(10)的底部开设有环形凹槽，所述环形接头和环形凹槽转动连接。

3.根据权利要求1所述的一种新型园林浇水机，其特征在于：所述喷洒管(11)的底部固定安装有若干个喷头，若干个喷头的型号均为WHPT-01，所述出水管(9)和供水管(10)相连通，所述供水管(10)和喷洒管(11)相连通。

4.根据权利要求1所述的一种新型园林浇水机，其特征在于：所述水箱(6)的顶部固定安装有第一支撑杆，所述第一支撑杆和供水管(10)转动连接，所述第一支撑杆的底部和水箱(6)上固定安装有同一个倾斜安装的第二支撑杆。

5.根据权利要求1所述的一种新型园林浇水机，其特征在于：所述底板(1)远离电机(4)的一端固定安装有安装板，所述安装板远离水箱(6)的一侧固定安装有拖拽钩。

6.根据权利要求1所述的一种新型园林浇水机，其特征在于：所述底板(1)的底部固定安装有四个万向轮，四个万向轮呈矩形阵列分布。

一种新型园林浇水机

技术领域

[0001] 本实用新型涉及浇水机技术领域，尤其涉及一种新型园林浇水机。

背景技术

[0002] 随着社会生活的提高，人们对于环境的保护意识正在逐步提高，在人们生活中人们会种植大量的绿植，其中草地也是非常重要的绿植，能够对土地进行固土保水，在种植草地时需要对草皮进行大量的浇水，保证草皮的成活率，浇水机是人们常用的浇水设备，能够进行大面积的浇灌，给人们带来了很大的便利。

[0003] 但是，现有技术中的浇水机大多是独立的运水车接上水管，通过人工不断变换位置进行浇灌，在浇灌时需要人工长时间的把持和变换位置，十分消耗体力，为此，提出一种新型园林浇水机。

实用新型内容

[0004] 本实用新型的目的是为了解决现有技术中存在的缺点，而提出的一种新型园林浇水机。

[0005] 为了实现上述目的，本实用新型采用了如下技术方案：一种新型园林浇水机，包括底板，所述底板的顶部固定安装有两个倾斜安装的支撑杆，两个支撑杆上固定安装有同一个固定板，所述底板的顶部固定安装有电机，所述电机位于两个支撑杆之间，所述电机的输出轴和固定板转动连接，所述电机的输出轴延伸至固定板的顶部并固定安装有第一齿轮，所述底板的顶部固定安装有顶部设有开口的水箱，所述水箱靠近固定板的一侧固定安装有水泵，所述水泵远离固定板的一侧固定安装有吸水管，所述吸水管的吸水口延伸至水箱内，所述水泵远离水箱的一侧固定安装有出水管，所述出水管和固定板的顶部固定连接，所述出水管上转动安装有供水管，所述供水管的顶部固定安装有喷洒管，所述供水管上固定套设有第二齿轮，所述第一齿轮和第二齿轮相啮合。

[0006] 优选的，所述出水管的顶部固定安装有环形接头，所述供水管的底部开设有环形凹槽，所述环形接头和环形凹槽转动连接。

[0007] 优选的，所述喷洒管的底部固定安装有若干个喷头，若干个喷头的型号均为WHPT-01，所述出水管和供水管相连通，所述供水管和喷洒管相连通。

[0008] 优选的，所述水箱的顶部固定安装有第一支撑杆，所述第一支撑杆和供水管转动连接，所述第一支撑杆的底部和水箱上固定安装有同一个倾斜安装的第二支撑杆。

[0009] 优选的，所述底板远离电机的一端固定安装有安装板，所述安装板远离水箱的一侧固定安装有拖拽钩。

[0010] 优选的，所述底板的底部固定安装有四个万向轮，四个万向轮呈矩形阵列分布。

[0011] 与现有技术相比，本实用新型的有益效果是：通过底板、万向轮、安装板和拖拽钩的相配合，能够对其设备进行拖拽式作业，提高了喷洒效率，通过支撑杆、固定板、电机、第一齿轮、水箱、水泵、吸水管、出水管、供水管、喷洒管和第二齿轮的相配合，提供供水和旋转

喷洒，在拖拽过程中对草地进行均匀喷水。

[0012] 本实用新型，操作简单，通过拖拽的方式，旋转的自动浇灌，不但方便使用，且能够对大面积的草地进行快速浇灌，给人们带来了很大的便利。

附图说明

[0013] 图1为本实用新型的主视剖视结构示意图；

[0014] 图2为图1中A部分的放大结构示意图。

[0015] 图中：1、底板；2、支撑杆；3、固定板；4、电机；5、第一齿轮；6、水箱；7、水泵；8、吸水管；9、出水管；10、供水管；11、喷洒管；12、第二齿轮。

具体实施方式

[0016] 下面将结合本实用新型实施例中的附图，对本实用新型实施例中的技术方案进行清楚、完整地描述，显然，所描述的实施例仅仅是本实用新型一部分实施例，而不是全部的实施例。基于本实用新型中的实施例，本领域普通技术人员在没有做出创造性劳动前提下所获得的所有其他实施例，都属于本实用新型保护的范围。

[0017] 请参照图1-2，本实用新型提供一种技术方案：一种新型园林浇水机，包括底板1，底板1的顶部固定安装有两个倾斜安装的支撑杆2，两个支撑杆2上固定安装有同一个固定板3，底板1的顶部固定安装有电机4，电机4位于两个支撑杆2之间，电机4的输出轴和固定板3转动连接，电机4的输出轴延伸至固定板3的顶部并固定安装有第一齿轮5，底板1的顶部固定安装有顶部设有开口的水箱6，水箱6靠近固定板3的一侧固定安装有水泵7，水泵7远离固定板3的一侧固定安装有吸水管8，吸水管8的吸水口延伸至水箱6内，水泵7远离水箱6的一侧固定安装有出水管9，出水管9和固定板3的顶部固定连接，出水管9上转动安装有供水管10，供水管10的顶部固定安装有喷洒管11，供水管10上固定套设有第二齿轮12，第一齿轮5和第二齿轮12相啮合；

[0018] 出水管9的顶部固定安装有环形接头，供水管10的底部开设有环形凹槽，环形接头和环形凹槽转动连接，喷洒管11的底部固定安装有若干个喷头，若干个喷头的型号均为WHPT-01，出水管9和供水管10相连通，供水管10和喷洒管11相连通，水箱6的顶部固定安装有第一支撑杆，第一支撑杆和供水管10转动连接，第一支撑杆的底部和水箱6上固定安装有同一个倾斜安装的第二支撑杆，底板1远离电机4的一端固定安装有安装板，安装板远离水箱6的一侧固定安装有拖拽钩，底板1的底部固定安装有四个万向轮，四个万向轮呈矩形阵列分布，通过底板1、万向轮、安装板和拖拽钩的相配合，能够对其设备进行拖拽式作业，提高了喷洒效率，通过支撑杆2、固定板3、电机4、第一齿轮5、水箱6、水泵7、吸水管8、出水管9、供水管10、喷洒管11和第二齿轮12的相配合，提供供水和旋转喷洒，在拖拽过程中对草地进行均匀喷水，本实用新型，操作简单，通过拖拽的方式，旋转的自动浇灌，不但方便使用，且能够对大面积的草地进行快速浇灌，给人们带来了很大的便利。

[0019] 工作原理：本实用新型中所述的电机4的型号为YE2-100L1-4，所述的水泵7的型号为BJZ150T，使用时，用拖拽钩安装在拖拽钩上，启动电机4和水泵7行车，水泵7通过吸水管8和出水管9对供水管10和喷洒管11进行供水，电机4第一齿轮5转动，第一齿轮5带动相啮合的第二齿轮12转动，第二齿轮12转动带动供水管10转动，供水管10带动喷洒管11和若干个

喷头进行喷水，当完成整个草地的喷水时，关闭电机4和水泵7，操作完毕。

[0020] 以上所述，仅为本实用新型较佳的具体实施方式，但本实用新型的保护范围并不局限于此，任何熟悉本技术领域的技术人员在本实用新型揭露的技术范围内，根据本实用新型的技术方案及其实用新型构思加以等同替换或改变，都应涵盖在本实用新型的保护范围之内。

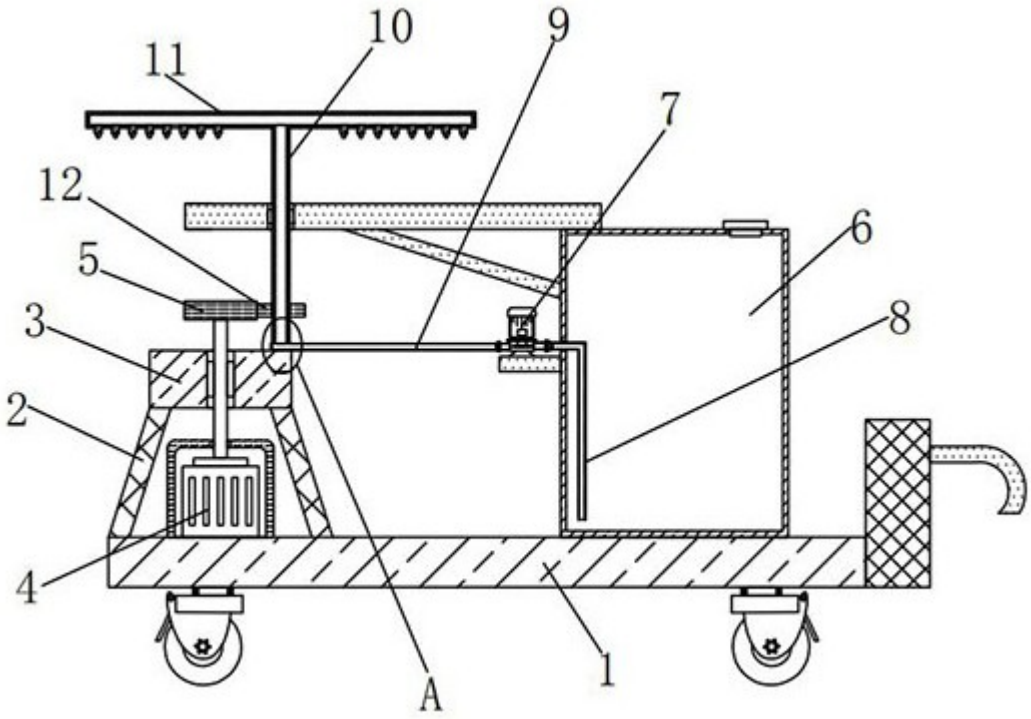

图1

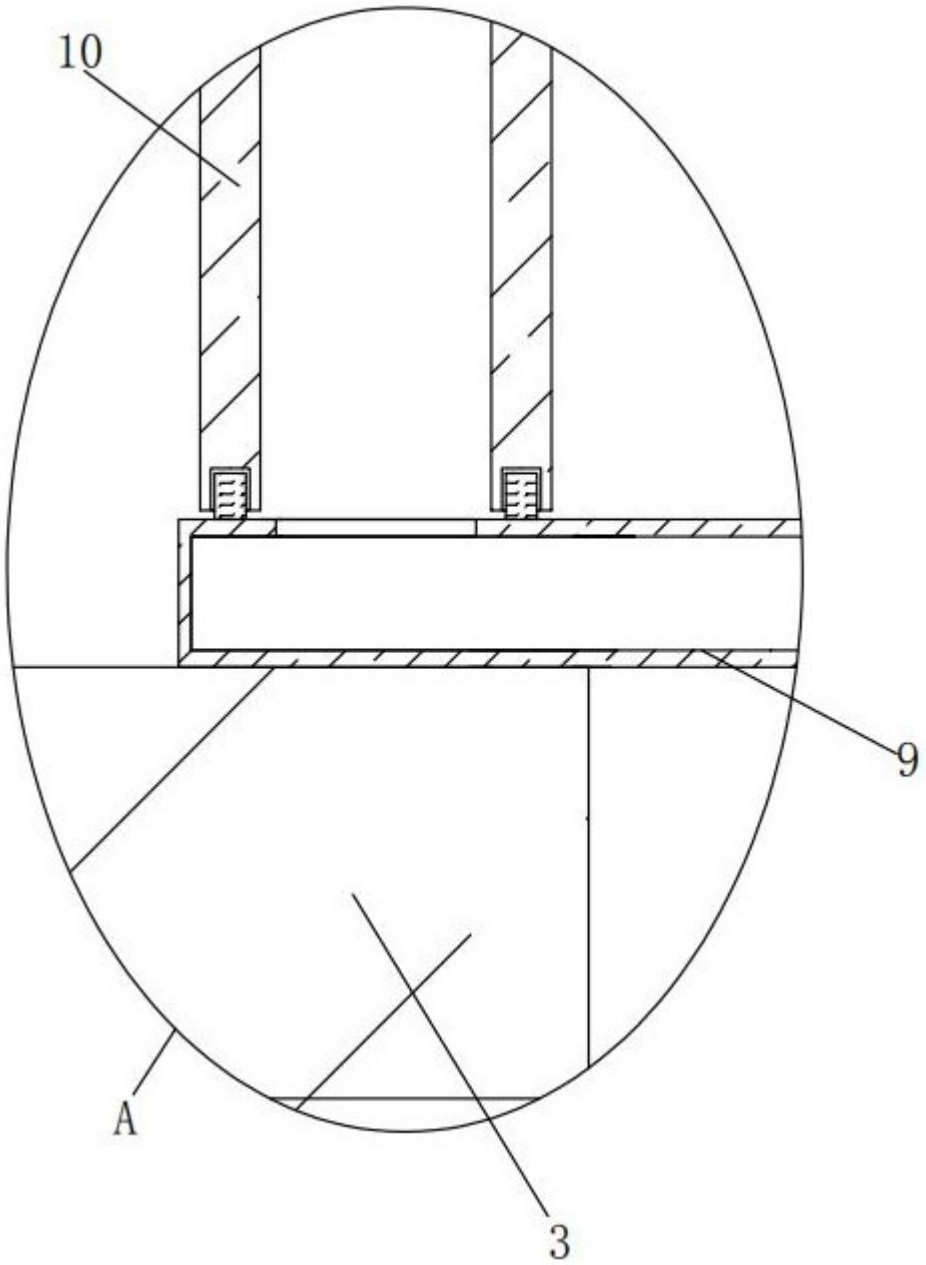

图2