[19] 中华人民共和国国家知识产权局

[51] Int. Cl.
*A01K 13/00* (2006.01)
*F16K 5/04* (2006.01)

[12] 实用新型专利说明书

专利号 ZL 200920007306.4

[45] 授权公告日 2009 年 12 月 16 日

[11] 授权公告号 CN 201360468Y

[22] 申请日 2009.2.9
[21] 申请号 200920007306.4
[73] 专利权人 明日产品公司
地址 美国新泽西
[72] 发明人 霍礼达

[74] 专利代理机构 广东国欣律师事务所
代理人 李 瑛
权利要求书 2 页 说明书 4 页 附图 3 页

[54] 实用新型名称

宠物用梳子

[57] 摘要

本实用新型涉及宠物用的梳子，特别涉及可对宠物毛发进行边梳理边冲刷的梳子，包括梳架，梳架正面安设有阵列的梳齿，梳架背面设置有手柄，其不同之处在于，手柄内设有水路系统，水路系统的进水口设置在手柄尾端，出水口设置在梳架正面。 水路系统包括出水开关，可控制出水量及出水的速度。 本实用新型在对宠物毛发进行梳理时，作用水路系统上的扳机即可导通水路系统，实现对宠物毛发进行梳理的过程中，同时对毛发进行冲刷的目的。

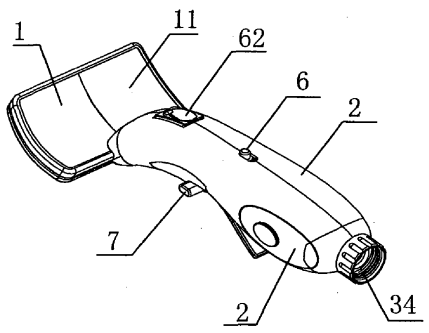

1、一种宠物用梳子，包括有梳架（11），梳架正面安设有阵列的梳齿（13），梳架（11）背面设置有手柄（2），其不同之处在于，手柄（2）内设有水路系统（3），水路系统（3）的进水口与手柄（2）尾端设置进水接头（34）相连，出水口与梳架（11）正面设置的出水孔（14）接通。

2、根据权利要求1所述的宠物用梳子，其特征在于，所述手柄（2）由左右两片外壳（21、22）相扣而成，通过刷支架（23）及所述梳架（11）背面的连接件（12）及与所述梳架（11）相连；设置在所述手柄（2）壳体内的所述水路系统（3）包括一个出水开关（4）。

3、根据权利要求2所述的宠物用梳子，其特征在于，所述出水开关（4）包括一个中空的圆柱形阀体（41），该阀体（41）两个端部分别开设有入水口（42）、出水口（43），大约中部位置两侧对称开设有切槽（411、412）；阀体（41）内配合设置有一阀芯（44），在该阀芯（44）与阀体（41）上的入水口（42）间设置有一复位弹簧（45）；一铰接在阀体（41）上的扳机（46）的两个支脚沿切槽方向卡住阀芯（44）两侧外露部分。

4、根据权利要求2或3所述的宠物用梳子，其特征在于，在所述手柄（2）壳体内设有辅料系统（5）。

5、根据权利要求4所述的宠物用梳子，其特征在于，所述辅料系统（5）包括辅料盒（54、55）、三向阀（51），三向阀（51）的两个进料通道通过胶管（52、53）与辅料盒（54、55）相连通，三向阀（51）的出料通道通过胶管（36）与所述出水开关（4）的上方背部的注液孔（47）相导通。

6、根据权利要求5所述的宠物用梳子，其特征在于，包括有出液选择装置（6）。

7、根据权利要求6所述的宠物用梳子，其特征在于，所述出液选择装置（6）包括由上盖（61）、下盖（62）组成的支撑件，安设在支撑件滑槽（611）上的推钮（63），以及装设在选择盒内的构件（64、65）；所述辅料系统的胶管（52、53）被卡设在支撑件中，所述推钮（63）外露在手柄（2）上方，前后移动推钮（63）将作用构件（64、65）挤压或释放所述辅料系统的胶管（52、53）。

8、根据权利要求3所述的宠物用梳子，其特征在于，包括水量保持装置（7）。

9、根据权利要求8所述的宠物用梳子，其特征在于，所述水量保持装置（7）

设在所述手柄（2）上，位于扳机（46）的正前方，为一拉杆（71），该拉杆（71）上设三个阶梯槽，均可单独对所述扳机（46）形成支撑。

10、根据权利要求9所述的宠物用梳子，其特征在于，还包括有毛发清除装置。

# 宠物用梳子

## 技术领域

本实用新型涉及宠物用的梳子，特别涉及可对宠物毛发进行边梳理边冲刷的梳子。

## 技术背景

随着人们生活水平的提高，宠物饲养已经不是一件稀奇的事。许多宠物饲养者愿意会花长一点的时间来为他们的宠物洗澡或梳理毛发。但现在市场上尚未发现能对宠物毛发进行梳理同时对宠物进行冲刷的工具。

## 发明内容

针对上述现有技术的不足，本实用新型提供了一种宠物用梳子，结构简单，使用方便，可对宠物毛发进行边梳理边冲刷。

为实现上述技术目的，该实用新型采用如下技术方案：

一种宠物用梳子，包括梳架，梳架正面安设有阵列的梳齿，梳架背面设置有手柄，其不同之处在于，手柄内设有水路系统，水路系统的进水口设置在手柄尾端，出水口设置在梳架正面。

作为对上述技术方案的进一步改进，所述手柄由左右两片外壳相扣而成，通过刷支架及所述梳架背面的连接件及与所述梳架相连；所述水路系统包括出水开关，可控制出水量及出水的速度，该出水开关的前端通过胶管与所述梳齿体背部的出水孔接通，出水开关的尾端通过胶管与所述手柄尾部的进水接头相连。

为进一步实现上述技术目的，所述出水开关包括一个中空的圆柱形阀体，阀体内安设有阀芯、复位弹簧，以及扳机；该阀体两个端部分别开设有入水口、出水口，大约中部位置两侧对称开设有切槽；阀体内配合设置有一阀芯，在该阀芯与阀体的入水口间设置有一复位弹簧；扳机的两个支脚沿阀体上的切槽方向卡住阀芯两侧外露部分，铰接在阀体上。

作为对上述技术方案的进一步改进，在水路系统上加设有辅料系统。

为进一步实现上述技术目的，所述辅料系统设置包括两个辅料盒、三向阀，三

向阀的两个进料通道通过胶管与辅料盒相连通，三向阀的出料通道通过胶管与所述出水开关的上方背部的注液孔相导通。

作为对上述技术方案的进一步改进，在手柄上设有辅料系统控制装置，可控制流出的液体是清水还是混合水。

为进一步实现上述技术目的，所述出液选择装置设置在所述辅料系统的上方，包括由上盖、下盖组成的支撑件，安设在支撑件滑槽上的推钮，以及装设在选择盒内的构件；所述辅料系统的胶管被卡设在支撑件中，所述推钮外露在手柄上方中部位置，前后移动推钮将作用构件挤压或释放所述辅料系统的胶管。

作为对上述技术方案的进一步改进，在手柄上设有水量保持装置，可保持出水流量及速度。

为进一步实现上述技术目的，所述水量保持装置设在所述手柄上，位于扳机的正前方，为一拉杆，该拉杆上设三个阶梯槽，均可单独对所述扳机形成支撑。

本实用新型在使用时，使用者手握手柄，即可对宠物毛发进行梳理。当用拇指作用水路系统上的扳机时，可导通水路系统，在对宠物毛发进行梳理的过程中对毛发进行冲刷，很好地实现了发明目的。

本实用新型具有如下特点：1、结构简单；2、操作方便，实用性强。

## 附图说明

图 1 是本实用新型宠物用梳子优选实施例的结构示意图。

图 2 是图 1 优选实施例的分解结构示意图。

图 3 是图 2 中水路系统 3、辅料系统 4 结构示意图。

图 4 是图 3 中出水开关 4 的剖面结构示意及水流示意图。

图 5 是图 3 中出液选择装置 6 的分解示意图。

## 具体实施方式

为了便于本领域一般技术人员的理解和实现本实用新型，下面结合附图对本实用新型的实施例作进一步的说明。

图 1 所示的是本实用新型的一个典型实施例。它包括两大部分：一个是以梳架为主体组成的梳子部分 1，另一个是与梳架背面相连的弯曲手柄部分 2，手柄内设有

水路系统 3 及辅料系统 5。在手柄 2 上设有出水开关 4，可控制出水量及出水的速度。在手柄 2 上设有出液选择装置 6，可控制流出的液体是清水还是混合水。在手柄上设有水量保持装置 7，可保持出水流量及速度。

图 2 是图 1 优选实施例的分解结构示意图。如图所示，梳子部分 1 包括梳架 11、梳齿体 13、梳齿体固定件 15。呈长方形的梳架 11 背面底部中间位置设置有一连接件 12，用于与弯曲手柄部分 2 相连。梳架 11 正面安设有一个梳齿体 13，梳齿体正面阵列设有多排塑胶锥形梳齿（图中看不见），梳齿体 13 通过梳齿体固定件 15 固定在梳架 11 上。在梳齿体 13 及梳齿体固定件 15 的中部偏下位置设有圆形的出水孔 14，出水孔 14 通过出水胶管 32 可与水路系统 3 中接通。在本实施中，出水孔 14 在梳齿体中部偏下位置设计，但不应局限于本设计。同时，出水孔 14 也不限于圆形设计。也可以将梳齿体 13 中间部位的锥形塑胶梳齿设计为空心状，出水孔设在空心梳齿的齿尖。

在本实施例中，在梳齿体 13 前还加设有一毛发清除装置，该装置的原理及具体实施方式，在中国专利 2008201119376 中已经披露，不再详述。具体包括推板 16，推板后面受力按键 17、复位弹簧，受力按键 17 向上穿过连接件 12 外露在手柄部分前端上方。还可以在弯曲手柄里加设半停留挚，使推板在前移过程中，定位停留，到达了调整刷齿外露长度的目的，以增加适用性。

弯曲手柄部分 2 外形呈人体工学流线型设计，手柄壳体由左右两片外壳 21、22 相扣而成，通过梳架 11 背弯曲面的连接件 12 及刷支架 23 与梳子部分 1 连成一体。水路系统 3、辅料系统 5 设置在手柄两片外壳 21、22 组成的空腔里。

图 3 是图 2 中水路系统 3、辅料系统 5 的结构示意图。参照图 2 及图 3，本实用新型中，水路系统 3 包括一个出水开关 4，出水开关 4 的前端通过胶管 32 与梳齿体背部的出水孔 14 接通，出水开关 4 的尾端通过胶管 33 与手柄尾部的进水接头 34 相连。在出水开关 4 的上方背部开有一注液孔 47，通过胶管 36 与辅料系统 5 的三向阀 51 中的出液通道相导通。

出水开关 4，也可以称为出水量控制装置，如图 4 所示，出水开关 4 包括一个中空的圆柱形阀体 41，阀体 41 两端部分别开设有入水口 42、出水口 43，阀体内配合设置有一阀芯 44，阀芯 44 与阀体 41 上的入水口 42 间设置有一复位弹簧 45，使阀芯 44 的前端部 441 与阀体上的出水口 42 相抵；在阀体 41 大约中部位置两侧对称

开设有切槽411、412，使得阀芯44部分外露；一扳机46的两个支脚沿切槽方向卡住阀芯44两侧外露部分，并绞结到阀体41上；施加合适的外力到扳机46，可带动阀芯44向入水口42方向移动，压缩复位弹簧45，同时打开出水口43。

为方便使用，在本实用新型实施例中，在手柄上设有水量保持装置 7，即在扳机46的前方设置有一拉杆71，拉杆71上设三个阶梯槽，通过左右调整拉杆位置，可以使不同的阶梯槽对扳机46形成支撑，使得出水流量及速度保持恒定。

辅料系统5中还包括两个辅料盒54、55，三向阀51的另外两个进料通道通过胶管52、53与两个辅料盒54、55相连通，辅料盒中可以加入香波、护发素等辅料。在本实施例中，两个辅料盒54、55对称设置在壳体内部两侧，在壳体21、22对应位置开设有窗口211、212，使辅料盒的辅料入口541、551（图上未标出）外露，保证使用者可以在壳体外添加辅料。辅料口用橡皮塞542、552密封。

在本实施中，在辅料系统 5 的上方，设置有出液选择装置 6，用来控制辅料盒是否流出的液体，以及哪一个辅料盒液体流出，也就是说，用来控制水路系统流出的是清水还是水与辅料的混合液。图5是图3出液选择装置6的分解示意图，如图所示，包括由上盖61、下盖62组成的支撑件，安设在选择盒上的推钮63，以及装设在支撑件内的构件64、65；辅料系统的胶管52、53被卡设在支撑件中。推钮62在滑槽611中前后移动，可以带动支撑件内的构件64、65控制胶管52、53的导通与阻断，从而实现前述目的。该方案为现有技术，还可以采用其他现有技术来实现对水路系统出液的选择。

本实用新型的主题是一种可对宠物毛发进行边梳理边冲刷的梳子，实际上，管路系统的介质可以是水，也可以是空气。如果是空气，同样可以对宠物毛发进行边梳理边清洁，

以上为本实用新型的最佳实施方式，依据本实用新型公开的内容，本领域的普通技术人员能够显而易见地想到的一些雷同、替代方案，均应落入本实用新型的保护范围。

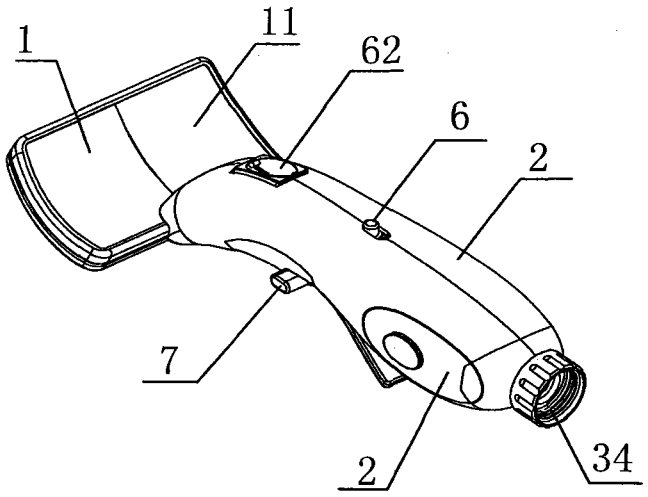
1
11
62
6
2
7
2
34

图1

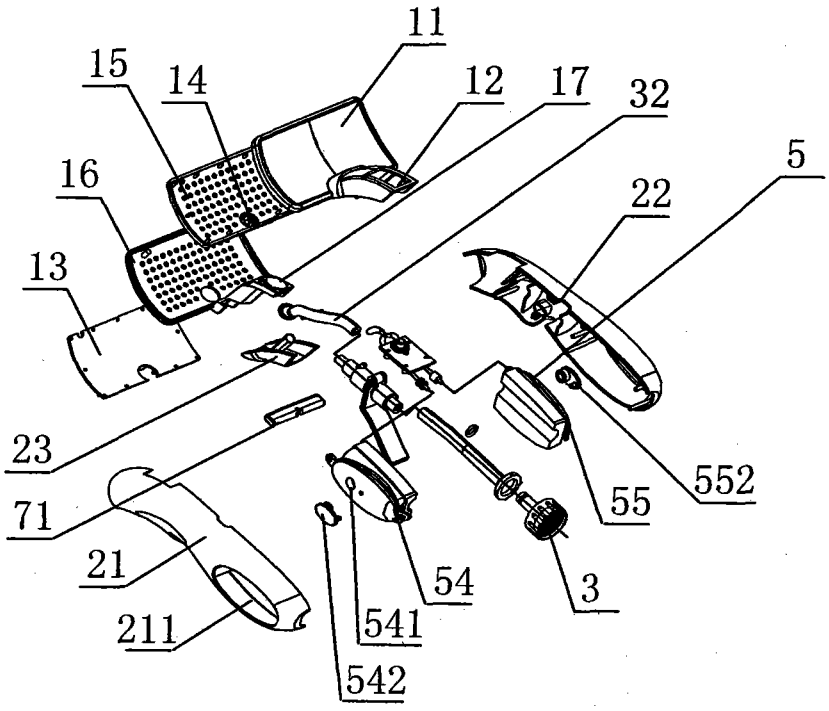
11
15
14
12
17
32
5
16
22
13
23
71
21
211
54
541
542
3
55
552

图2

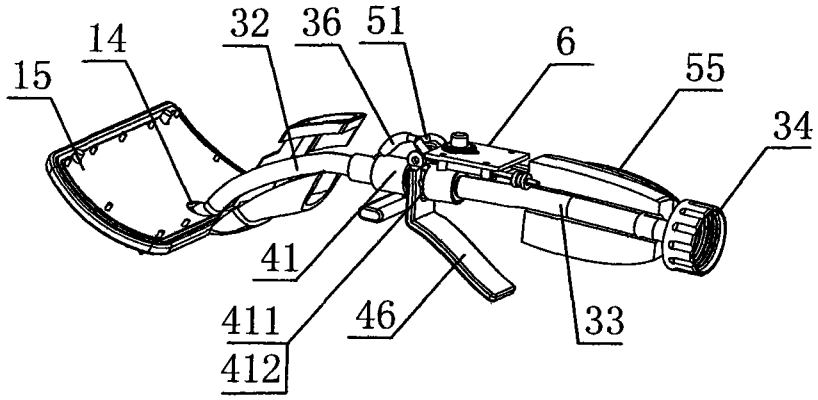


图3

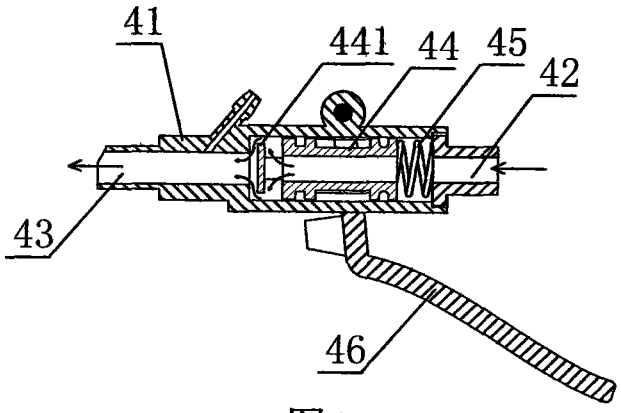


图4

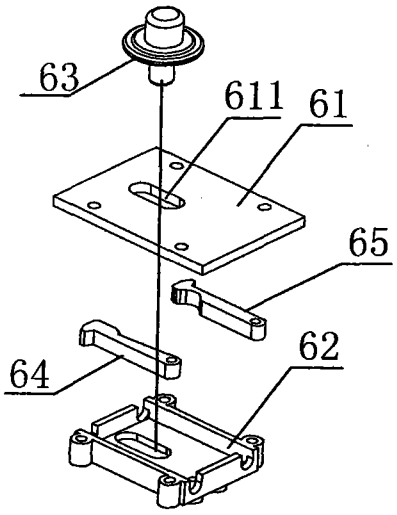


图5