(19)中华人民共和国国家知识产权局

(12)实用新型专利

(10)授权公告号 CN 211244331 U
(45)授权公告日 2020.08.14

(21)申请号 202020009920.0

(22)申请日 2020.01.03

(73)专利权人 曹妮娜
地址 271104 山东省济南市钢城区莱钢医院急诊科

(72)发明人 曹妮娜

(51)Int.Cl.
A61G 12/00(2006.01)
A61F 15/02(2006.01)
A61F 15/00(2006.01)

权利要求书1页 说明书3页 附图2页

(54)实用新型名称

一种急诊护理专用包扎辅助装置

(57)摘要

本实用新型涉及医疗器械领域，尤其涉及一种急诊护理专用包扎辅助装置，该装置设有消毒用具储放结构和腿部搁置结构，有效解决背景技术中提出的问题。包括底座，底座上表面左右两侧分别设有竖向的支杆，所述的支杆上分别可滑动套置有第一套环，第一套环的外侧由外向内贯穿旋拧有第一紧固螺栓，所述的第一套环之间固定连接有横杆，所述的横杆上设有腿部搁置组件；第一套环上方的支杆上分别转动设有第二套环，第二套环下方的支杆上固定设有托板，右侧的第二套环内侧通连接部固定设有托盘，左侧第二套环内侧通过连接部固定设有纱布储放组件。它操作简单，使用方便，适用于多种医疗场所。

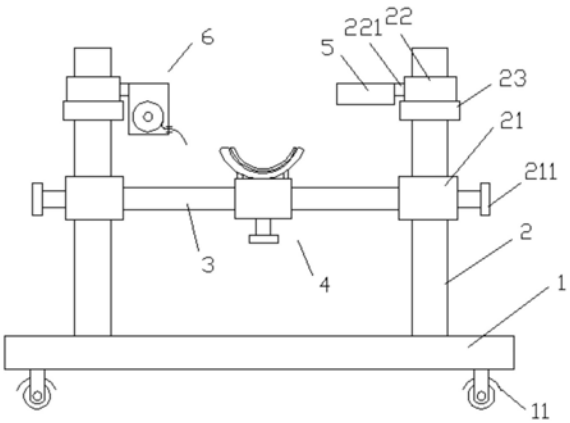

CN 211244331 U

1.一种急诊护理专用包扎辅助装置,其特征在于:包括底座,所述的底座上表面左右两侧分别设有竖向的支杆,所述的支杆上分别可滑动套置有第一套环,第一套环的外侧由外向内贯穿旋拧有第一紧固螺栓,所述的第一套环之间固定连接有横杆,所述的横杆上设有腿部搁置组件;

所述的第一套环上方的支杆上分别转动设有第二套环,第二套环下方的支杆上固定设有托板,右侧的第二套环内侧通连接部固定设有托盘,左侧第二套环内侧通过连接部固定设有纱布储放组件。

2.根据权利要求1所述的一种急诊护理专用包扎辅助装置,其特征在于:所述的腿部搁置组件包括转动套设于横杆上的第三套环,所述的第三套环上方固定设有上开口的弧形固定板,所述的第三套环底部由下往上贯穿旋拧有第二紧固螺栓。

3.根据权利要求2所述的一种急诊护理专用包扎辅助装置,其特征在于:所述的弧形固定板上表面通过粘扣带粘接有弧形海绵块。

4.根据权利要求2所述的一种急诊护理专用包扎辅助装置,其特征在于:所述的第三套环上表面与弧形固定板之间设有加强筋。

5.根据权利要求1所述的一种急诊护理专用包扎辅助装置,其特征在于:所述的托盘内左端部设有三个圆形凹槽,圆形凹槽右侧设有矩形凹槽。

6.根据权利要求1所述的一种急诊护理专用包扎辅助装置,其特征在于:所述的纱布储放组件包括内侧开口的盒体,盒体开口处设有侧盖,所述的侧盖顶部与盒体铰接,底部通过螺栓与盒体固定连接,所述的侧盖底部设有供纱布穿出的条形通孔。

7.根据权利要求6所述的一种急诊护理专用包扎辅助装置,其特征在于:所述的侧盖由透明材料制作而成。

8.根据权利要求1所述的一种急诊护理专用包扎辅助装置,其特征在于:所述的底座整体呈扁平的长方体状,底部四角分别设有具有定位功能的万向轮。

一种急诊护理专用包扎辅助装置

技术领域

[0001] 本实用新型涉及医疗器械领域，具体为一种急诊护理专用包扎辅助装置。

背景技术

[0002] 随着科技的进步，社会的发展，我国的医疗器械得到了快速的发展，随之而来的是急诊护理用具的快速发展。在急诊科，经常接诊一些腿部受伤的患者，对于腿部的伤口，需要进行消毒包扎处理。目前，在操作时消毒用具通常是直接放在托盘中，而托盘没有专用的储放装置，容易打翻，且取用纱布不方便。且包扎时患者腿部通常是自行翘起，没有专用搁置腿部的装置，很容易劳累，不利于包扎的规范性和舒适性。

实用新型内容

[0003] 针对现有技术的不足，本实用新型提供了一种急诊护理专用包扎辅助装置，该装置设有消毒用具储放结构和腿部搁置结构，有效解决背景技术中提出的问题。

[0004] 为实现上述目的，本实用新型提供如下技术方案：一种急诊护理专用包扎辅助装置，其特征在于：包括底座，所述的底座上表面左右两侧分别设有竖向的支杆，所述的支杆上分别可滑动套置有第一套环，第一套环的外侧由外向内贯穿旋拧有第一紧固螺栓，所述的第一套环之间固定连接有横杆，所述的横杆上设有腿部搁置组件；

[0005] 所述的第一套环上方的支杆上分别转动设有第二套环，第二套环下方的支杆上固定设有托板，右侧的第二套环内侧通连接部固定设有托盘，左侧第二套环内侧通过连接部固定设有纱布储放组件。

[0006] 优选的，所述的腿部搁置组件包括转动套设于横杆上的第三套环，所述的第三套环上方固定设有上开口的弧形固定板，所述的第三套环底部由下往上贯穿旋拧有第二紧固螺栓。

[0007] 优选的，所述的弧形固定板上表面通过粘扣带粘接有弧形海绵块。

[0008] 优选的，所述的第三套环上表面与弧形固定板之间设有加强筋。

[0009] 优选的，所述的托盘内左端部设有三个圆形凹槽，圆形凹槽右侧设有矩形凹槽。

[0010] 优选的，所述的纱布储放组件包括内侧开口的盒体，盒体开口处设有侧盖，所述的侧盖顶部与盒体铰接，底部通过螺栓与盒体固定连接，所述的侧盖底部设有供纱布穿出的条形通孔。

[0011] 优选的，所述的侧盖由透明材料制作而成。

[0012] 优选的，所述的底座整体呈扁平的长方体状，底部四角分别设有具有定位功能的万向轮。

[0013] 与现有技术相比，本实用新型提供了一种急诊护理专用包扎辅助装置，具备以下有益效果：

[0014] 1.本实用新型通过所述的底座上表面左右两侧分别设有竖向的支杆，所述的支杆上分别可滑动套置有第一套环，第一套环的外侧由外向内贯穿旋拧有第一紧固螺栓，所述

的第一套环之间固定连接有横杆，所述的横杆上设有腿部搁置组件，使用时，通过腿部搁置组件可以搁置患者的腿部，有效减轻劳累程度，且通过第一套环可以上下调节高度，适应不同身高的患者。

[0015] 2.本实用新型通过第一套环上方的支杆上分别设有第二套环，右侧的第二套环内侧通连接部固定设有托盘，左侧第二套环内侧通过连接部固定设有纱布储放组件，使用时，托盘中可以放置消毒器具，纱布储放组件可以储放和取用纱布，利于护理人员使用的便利性和消毒处理的规范性。

[0016] 3.本实用新型通过腿部搁置组件包括套设于横杆上的第三套环，所述的第三套环上方固定设有上开口的弧形固定板，所述的第三套环底部由下往上贯穿旋拧有第二紧固螺栓，使用时，将腿部搁置于弧形托板中，通过第二紧固螺栓可以限位。

[0017] 4.本实用新型通过托盘内左端部设有三个圆形凹槽，圆形凹槽右侧设有矩形凹槽，使用时，圆形凹槽可以分别储放不同的消毒液，矩形凹槽用于储放消毒器具。

[0018] 5.本实用新型通过纱布储放组件包括内侧开口的盒体，盒体开口处设有侧盖，所述的侧盖顶部与盒体铰接，底部通过螺栓与盒体固定连接，所述的侧盖底部设有供纱布穿出的条形通孔，使用时，松开螺栓，打开侧盖，将纱布卷置于盒体中，然后将纱布从条形通孔中穿出，再通过螺栓将侧盖固定即可，护理人员可以从条形通孔处抽拉使用纱布，提高了使用的便利性。

附图说明

[0019] 图1为本实用新型的侧视结构示意图；

[0020] 图2为腿部搁置组件的放大结构示意图；

[0021] 图3为纱布储放组件的放大结构示意图；

[0022] 图4为托盘的俯视结构示意图。

[0023] 图中标示：

[0024] 1.底座；11.万向轮；2.支杆；21.第一套环；211.第一紧固螺栓；22.托板；23.第二套环；231.连接部；3.横杆；4.腿部搁置组件；41.第三套环；411.第二紧固螺栓；42.弧形固定板；43.粘扣带；44.海绵块；45.加强筋；5.托盘；51.圆形凹槽；52.矩形凹槽；6.纱布储放组件；61.盒体；62.侧盖；63.铰接轴；64.螺栓；65.条形通孔；66.纱布卷。

具体实施方式

[0025] 下面将结合本实用新型实施例中的附图，对本实用新型实施例中的技术方案进行清楚、完整地描述，显然，所描述的实施例仅仅是本实用新型一部分实施例，而不是全部的实施例。基于本实用新型中的实施例，本领域普通技术人员在没有做出创造性劳动前提下所获得的所有其他实施例，都属于本实用新型保护的范围。

[0026] 如图1至图4所示，一种急诊护理专用包扎辅助装置，包括底座1，所述的底座1上表面左右两侧分别设有竖向的支杆2，所述的支杆2上分别可滑动套置有第一套环21，第一套环21的外侧由外向内贯穿旋拧有第一紧固螺栓211，所述的第一套环21之间固定连接有横杆3，所述的横杆3上设有腿部搁置组件4(后面详述)。

[0027] 上述实施例中，具体的，所述的第一套环21上方的支杆2上分别转动设有第二套环

22,第二套环22下方的支杆2上固定设有托板23,右侧的第二套环22内侧通连接部221固定设有托盘5(后面详述),左侧第二套环22内侧通过连接部221固定设有纱布储放组件6(后面详述)。

[0028] 上述实施例中,具体的,所述的腿部搁置组件4包括转动套设于横杆3(圆柱形)上的第三套环41,所述的第三套环41上方固定设有上开口的弧形固定板42,所述的第三套环41底部由下往上贯穿旋拧有第二紧固螺栓411。

[0029] 上述实施例中,更为具体的,所述的弧形固定板42上表面通过粘扣带43粘接有弧形海绵块44。增加使用的舒适度。

[0030] 上述实施例中,更为具体的,所述的第三套环41上表面与弧形固定板42之间设有加强筋45。利于固定的牢固性。

[0031] 上述实施例中,更为具体的,所述的托盘5内左端部设有三个圆形凹槽51,圆形凹槽51右侧设有矩形凹槽52。

[0032] 上述实施例中,更为具体的,所述的纱布储放组件6包括内侧开口的盒体61,盒体61开口处设有侧盖62,所述的侧盖62顶部通过铰接轴63与盒体61铰接,底部通过螺栓64与盒体61固定连接,所述的侧盖62底部设有供纱布穿出的条形通孔65。

[0033] 上述实施例中,更为具体的,所述的侧盖62由透明材料制作而成。便于观察盒体内部的纱布剩余量。

[0034] 上述实施例中,更为具体的,所述的底座1整体呈扁平的长方体状,底部四角分别设有具有定位功能的万向轮11。方便移动和限位。

[0035] 工作原理:通过腿部搁置组件4可以搁置患者的腿部,有效减轻劳累程度,且通过第一套环21可以上下调节高度,适应不同身高的患者。托盘5中可以放置消毒器具,纱布储放组件6可以储放和取用纱布,利于护理人员使用的便利性和消毒处理的规范性。具体的,将腿部搁置于弧形托板42中,通过第二紧固螺栓411可以限位。圆形凹槽51可以分别储放不同的消毒液,矩形凹槽52用于储放消毒器具。松开螺栓64,打开侧盖62,将纱布卷66置于盒体61中,然后将纱布从条形通孔65中穿出,再通过螺栓64将侧盖62固定即可,护理人员可以从条形通孔65处抽拉使用纱布,提高了使用的便利性。

[0036] 本实用新型中使用的部件均为通用标准件或本领域技术人员知晓的部件,其结构和原理均为本领域技术人员所熟知。

[0037] 需要说明的是,在本文中,诸如第一和第二等之类的关系术语仅仅用来将一个实体或者操作与另一个实体或操作区分开来,而不一定要求或者暗示这些实体或操作之间存在任何这种实际的关系或者顺序。而且,术语“包括”、“包含”或者其任何其他变体意在涵盖非排他性的包含,从而使得包括一系列要素的过程、方法、物品或者设备不仅包括那些要素,而且还包括没有明确列出的其他要素,或者是还包括为这种过程、方法、物品或者设备所固有的要素。

[0038] 尽管已经示出和描述了本实用新型的实施例,对于本领域的普通技术人员而言,可以理解在不脱离本实用新型的原理和精神的情况下可以对这些实施例进行多种变化、修改、替换和变型,本实用新型的范围由所附权利要求及其等同物限定。

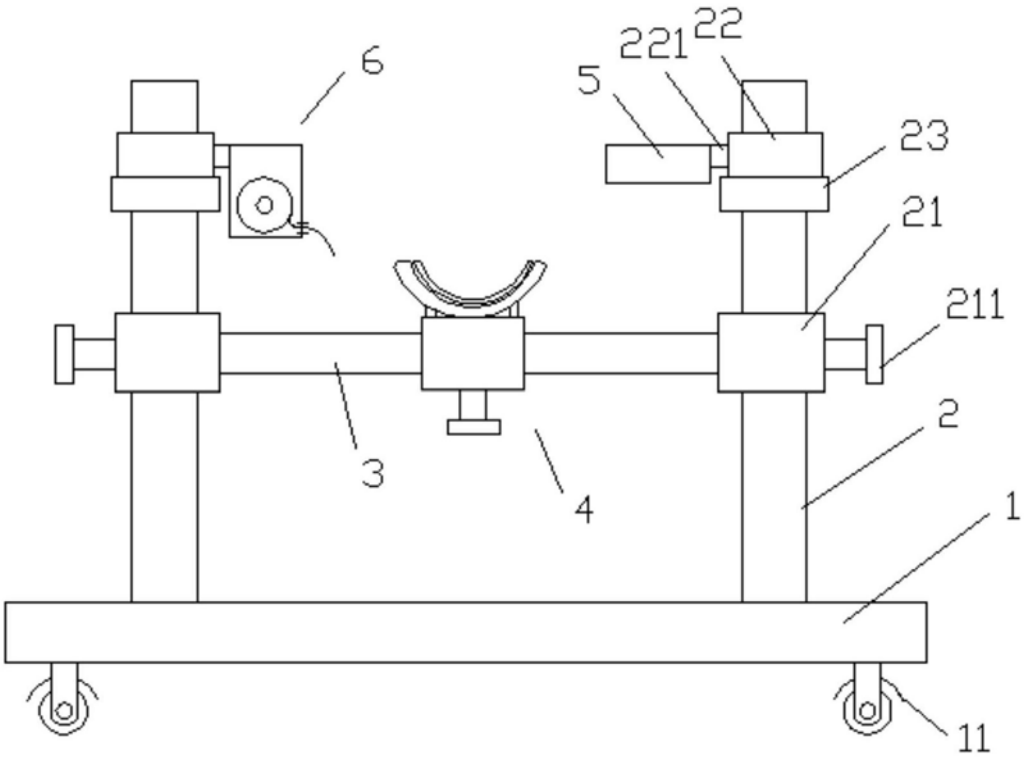

图1

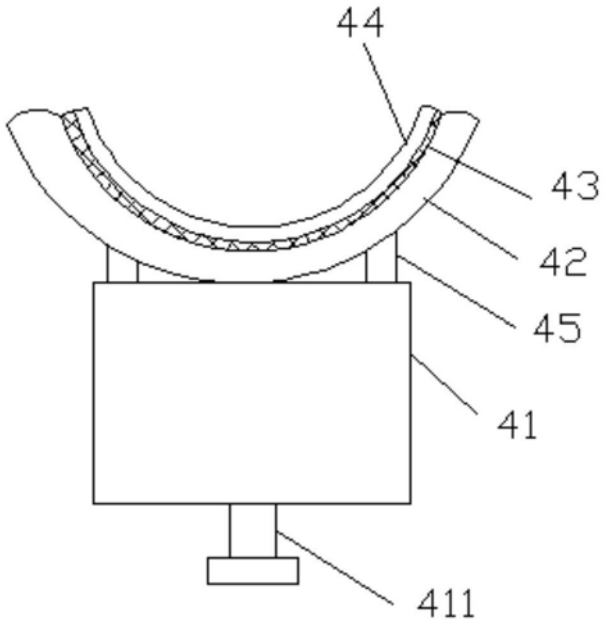

图2

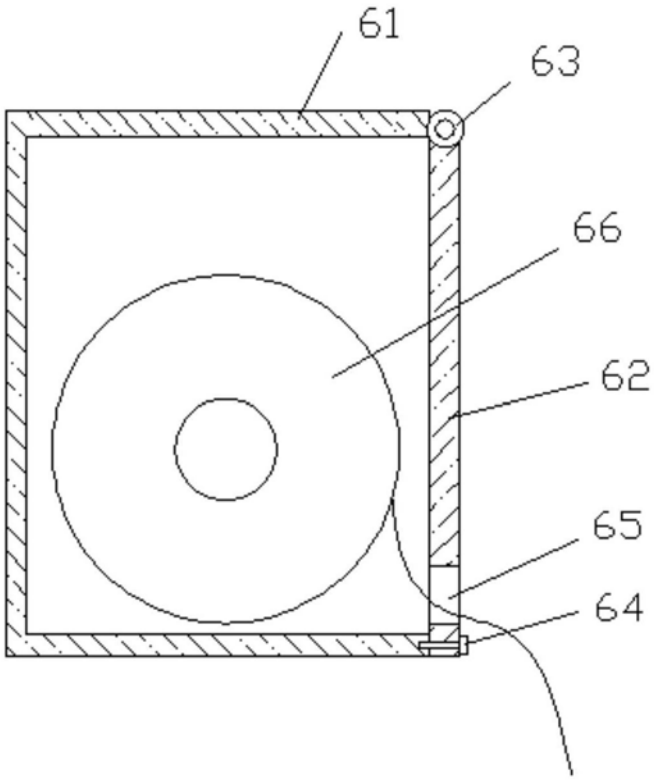

图3

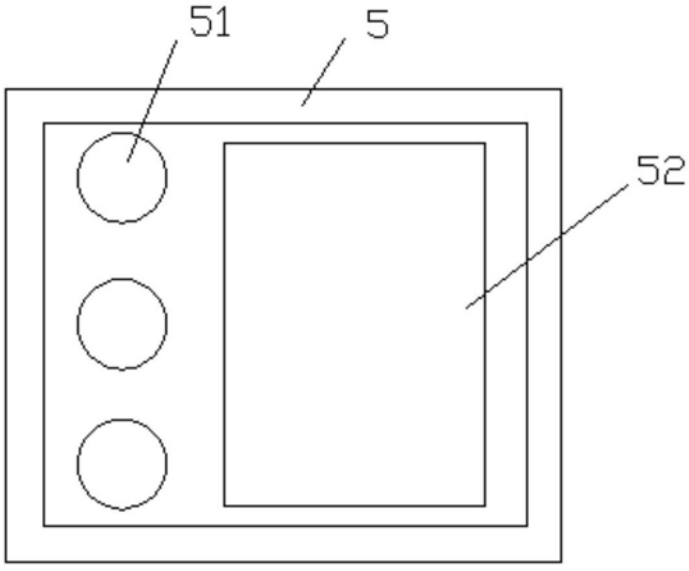

图4