(19)中华人民共和国国家知识产权局

(12)实用新型专利

(10)授权公告号 CN 202316426 U
(45)授权公告日 2012.07.11

(21)申请号 201120474124.5

(22)申请日 2011.11.25

(73)专利权人 葛雨彤
地址 250001 山东省济南市经七路 73 号山东省实验中学 10 级 09 班

(72)发明人 葛雨彤

(51)Int.Cl.
*B08B 7/00*(2006.01)

权利要求书 1 页 说明书 2 页 附图 1 页

(54)实用新型名称

粉尘收集盒

(57)摘要

本实用新型公开了一种粉尘收集盒，包括盒盖、板擦仓、纱网、粉尘仓、缠线扣、细线、粉尘仓盖；其特征在于：所述盒盖一边与盒体连接，另一边通过所述细线与盒体上的所述缠线扣连接；所述纱网水平位于盒体中部靠下位置，将盒体分隔为两部分，上方为所述板擦仓、下方为粉尘仓；所述缠线扣与所述细线构成一种活动连接方式；所述粉尘仓盖位于盒体一侧底部，所述粉尘仓盖打开后仅将粉尘仓区域外露。使用时，将沾满粉尘的板擦向下放置于板擦仓后关闭盒盖，晃动本实用新型，使粉尘从纱网处落下到粉尘仓。本实用新型可有效清除积聚在板擦上的粉尘，结构简单，使用方便。

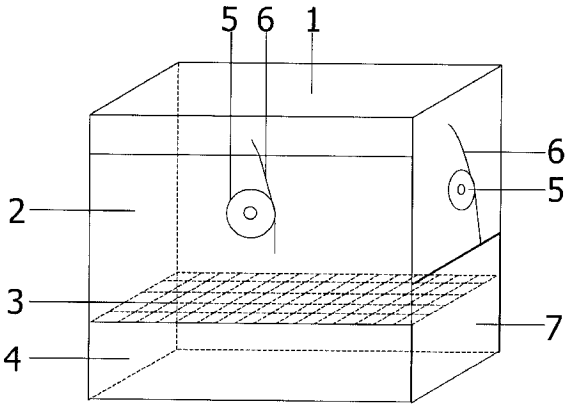


CN 202316426 U

1. 粉尘收集盒，包括盒盖 (1)、板擦仓 (2)、纱网 (3)、粉尘仓 (4)、缠线扣 (5)、细线 (6)、粉尘仓盖 (7)；其特征在于：所述盒盖 (1) 一边与盒体连接，另一边通过所述细线 (6) 与盒体上的所述缠线扣 (5) 连接。

2. 根据权利要求 1 所述的粉尘收集盒，其特征在于：所述纱网 (3) 水平位于盒体中部靠下位置，将盒体分隔为两部分，上方为所述板擦仓 (2)、下方为粉尘仓 (4)。

3. 根据权利要求 1 所述的粉尘收集盒，其特征在于：所述缠线扣 (5) 与所述细线 (6) 构成一种活动连接方式。

4. 根据权利要求 1 所述的粉尘收集盒，其特征在于：所述粉尘仓盖 (7) 位于盒体一侧底部，所述粉尘仓盖 (7) 打开后仅将粉尘仓 (4) 区域外露。

# 粉尘收集盒

## 技术领域

[0001] 本实用新型涉及一种粉尘收集盒，特别涉及一种可以清理粉笔擦上粉尘的粉尘收集盒。

## 背景技术

[0002] 现在，高中的功课越来越紧，老师的板书也越来越多，板擦在频繁的使用中，里面留存很多粉尘，使用中又飘到空气中，老师和坐在前排的同学每天都会遭受粉尘的侵害。

## 发明内容

[0003] 本实用新型的目的就是为了克服以上技术问题，提供了一种新型粉尘收集盒。

[0004] 为实现上述目的，本实用新型采用了如下技术方案：

[0005] 粉尘收集盒，包括盒盖、板擦仓、纱网、粉尘仓、缠线扣、细线、粉尘仓盖；其特征在于：

[0006] 所述盒盖一边与盒体连接，另一边通过所述细线与盒体上的所述缠线扣连接。

[0007] 所述纱网水平位于盒体中部靠下位置，将盒体分隔为两部分，上方为所述板擦仓、下方为粉尘仓。

[0008] 所述缠线扣与所述细线构成一种活动连接方式。

[0009] 所述粉尘仓盖位于盒体一侧底部，所述粉尘仓盖打开后仅将粉尘仓区域外露。

[0010] 使用时，将沾满粉尘的板擦向下放置于板擦仓后关闭盒盖，晃动本实用新型，使粉尘从纱网处落下到粉尘仓。

[0011] 本实用新型可有效清除积聚在板擦上的粉尘，结构简单，使用方便。

## 附图说明

[0012] 图 1 为本实用新型的结构图。

[0013] 其中，1、盒盖；2、板擦仓；3、纱网；4、粉尘仓；5、缠线扣；6、细线；7、粉尘仓盖。

## 具体实施方式

[0014] 下面结合实施例对本实用新型作进一步的说明，但不作为本实用新型的限定：

[0015] 实施例：如图所示的粉尘收集盒，包括盒盖 1、板擦仓 2、纱网 3、粉尘仓 4、缠线扣 5、细线 6、粉尘仓盖 7；其特征在于：所述盒盖 1 一边与盒体连接，另一边通过所述细线 6 与盒体上的所述缠线扣 5 连接。

[0016] 所述纱网 3 水平位于盒体中部靠下位置，将盒体分隔为两部分，上方为所述板擦仓 2、下方为粉尘仓 4。

[0017] 所述缠线扣 5 与所述细线 6 构成一种活动连接方式。

[0018] 所述粉尘仓盖 7 位于盒体一侧底部，所述粉尘仓盖 7 打开后仅将粉尘仓 4 区域外露。

[0019] 使用时，将沾满粉尘的板擦向下放置于板擦仓 2 后关闭盒盖 1，晃动本实用新型，使粉尘从纱网 3 处落下到粉尘仓 4。

[0020] 本实用新型可有效清除积聚在板擦上的粉尘，结构简单，使用方便。

[0021] 以上实施例，只是本实用新型优选地具体实施例的一种，本领域技术人员在本实用新型技术方案范围内进行的通常变化和替换都包含在本实用新型的保护范围内。

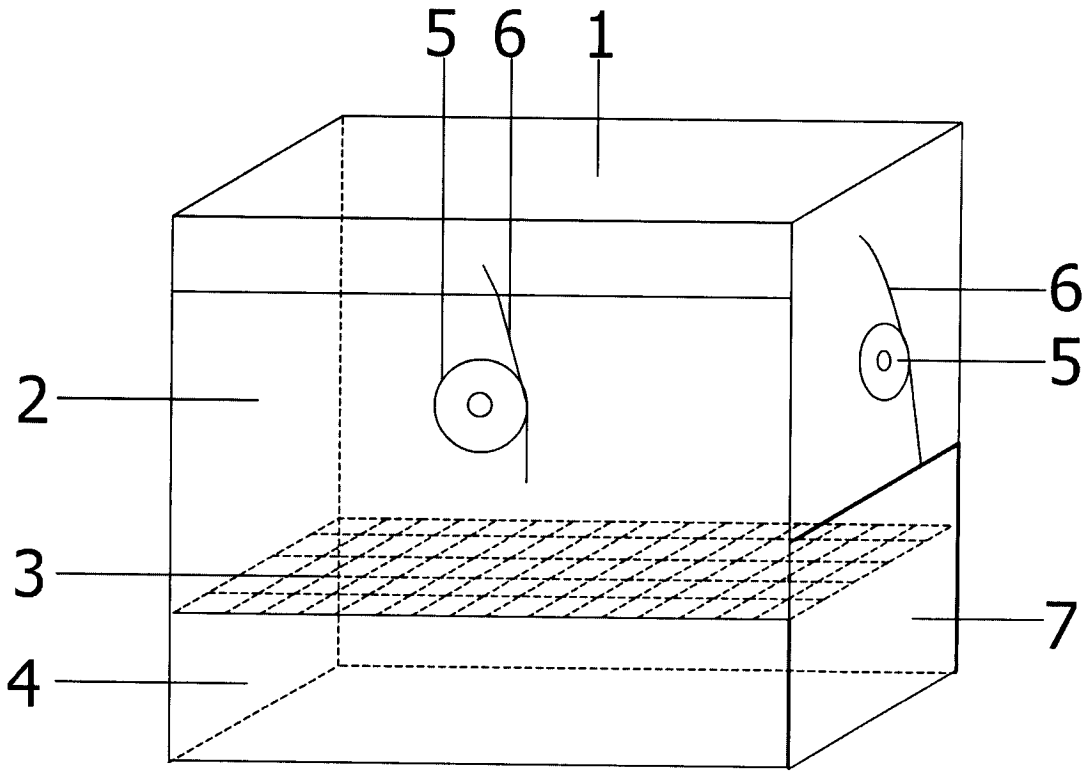


图 1