(19)国家知识产权局

(12)实用新型专利

(10)授权公告号 CN 218064111 U
(45)授权公告日 2022.12.16

(21)申请号 202221676755.X

(22)申请日 2022.07.01

(73)专利权人 安徽康佳电子有限公司
地址 239000 安徽省滁州市镇江路186号、188号

(72)发明人 孔德洲 张超 叶伟 周明 叶宗梁

(74)专利代理机构 合肥市长远专利代理事务所(普通合伙) 34119
专利代理师 向杰

(51)Int.Cl.
F16M 11/04(2006.01)
F16M 11/22(2006.01)

权利要求书1页 说明书3页 附图2页

(54)实用新型名称

一种电视机用底座组件

(57)摘要

本实用新型提出了一种电视机用底座组件，包括底座、转接支架，其中：所述转接支架包括第一安装板和第二安装板，所述第一安装板竖直布置，所述第二安装板水平布置，所述第一安装板的底端与第二安装板的一端部固定连接；所述第一安装板与电视机可拆卸连接，所述第二安装板上设有竖直布置的固定柱，并且固定柱上开设有沿其轴向布置的通孔。本实用新型设计新颖，操作简单，通过转接支架和底座等的设置，转接支架上的第一安装板与电视机连接，转接支架上的第二安装板与底座可拆卸连接，具体为底座上的连接杆与第二安装板上的固定柱螺纹连接，手动安装即可，不需要配备安装附件，安装简单，使用方便，降低了生产成本和安装成本。

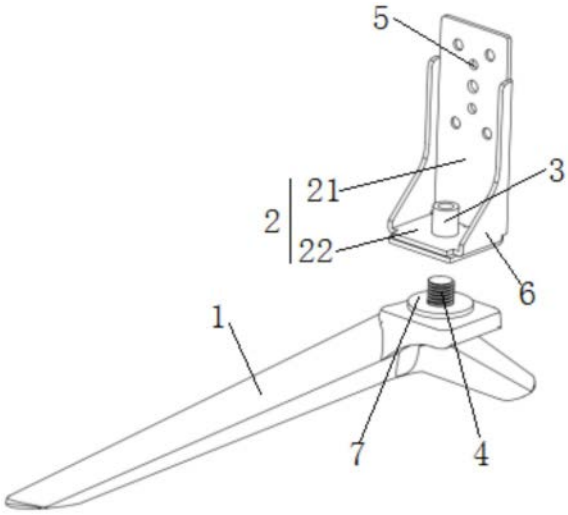

CN 218064111 U

1.一种电视机用底座组件，其特征在于，包括底座(1)、转接支架(2)，其中：所述转接支架(2)包括第一安装板(21)和第二安装板(22)，所述第一安装板(21)竖直布置，所述第二安装板(22)水平布置，所述第一安装板(21)的底端与第二安装板(22)的一端部固定连接；所述第一安装板(21)与电视机可拆卸连接，所述第二安装板(22)上设有竖直布置的固定柱(3)，并且固定柱(3)上开设有沿其轴向布置的通孔，所述通孔内设有内螺纹，所述底座(1)顶部固定设有连接杆(4)，连接杆(4)外部设有与内螺纹相适配的外螺纹，连接杆(4)和固定柱(3)通过外螺纹与内螺纹连接。

2.根据权利要求1所述的电视机用底座组件，其特征在于，所述第一安装板(21)上设有多个安装孔(5)。

3.根据权利要求2所述的电视机用底座组件，其特征在于，所述固定柱(3)设于第二安装板(22)顶部的中部位置。

4.根据权利要求1-3中任一项所述的电视机用底座组件，其特征在于，所述第一安装板(21)两侧设有与第二安装板(22)连接的加强板(6)。

5.根据权利要求4所述的电视机用底座组件，其特征在于，所述连接杆(4)上套设有若干个橡胶垫圈(7)。

6.根据权利要求5所述的电视机用底座组件，其特征在于，所述底座(1)的底端设有防滑垫。

一种电视机用底座组件

技术领域

[0001] 本实用新型涉及电视机技术领域，尤其涉及一种电视机用底座组件。

背景技术

[0002] 目前市场上大多数电视机桌面底座大多采用两脚式底座，前脚与后脚呈三角形，一左一右安装在电视机底部，达到支撑电视机的目的。由于其结构简单，结实可靠的特性所以被广泛使用。安装两脚底座的方式是通过三到四颗螺钉，将底座与电视机上的底座转接支架连接。左右两个底座共需要六到八颗螺钉，这些螺钉需要额外的包装袋装好，作为电视机附件给到用户，并且在安装时用户还需要配备对应规格的螺丝刀，对于制造商和用户来说，都会产生额外的生产和安装成本，使用不便。

实用新型内容

[0003] 基于背景技术中存在的技术问题，本实用新型提出了一种电视机用底座组件，包括底座、转接支架，其中：所述转接支架包括第一安装板和第二安装板，所述第一安装板竖直布置，所述第二安装板水平布置，所述第一安装板的底端与第二安装板的一端部固定连接；所述第一安装板与电视机可拆卸连接，所述第二安装板上设有竖直布置的固定柱，并且固定柱上开设有沿其轴向布置的通孔，所述通孔内设有内螺纹，所述底座顶部固定设有连接杆，连接杆外部设有与内螺纹相适配的外螺纹，连接杆和固定柱通过外螺纹与内螺纹连接。

[0004] 优选的，所述第一安装板上设有多个安装孔。通过此安装孔可以将转接支架与电视机进行装配。

[0005] 优选的，所述固定柱设于第二安装板顶部的中部位置。

[0006] 优选的，所述第一安装板两侧设有与第二安装板连接的加强板。此加强板的设置，提高了第一安装板与第二安装板之间的连接稳定性。

[0007] 优选的，所述连接杆上套设有若干个橡胶垫圈。所设置的橡胶垫圈主要起到缓冲、防滑的作用，同时还起到对底座的角度进行微调的作用，进而使底座置放稳定。

[0008] 优选的，所述底座的底端设有防滑垫。防滑垫可以增加底座与置放面的摩擦力，防止底座滑动。

[0009] 相较于现有技术，本实用新型提出的一种电视机用底座组件采用上述技术方案，达到了如下技术效果：

[0010] 1、通过转接支架和底座等的设置，转接支架上的第一安装板与电视机连接，转接支架上的第二安装板与底座可拆卸连接，具体为底座上的连接杆与第二安装板上的固定柱螺纹连接，手动安装拧紧二者即可，不需要配备安装附件，安装简单，使用方便，降低了生产成本和安装成本；

[0011] 2、通过橡胶垫圈等的设置，若干个橡胶垫圈套设在连接杆上，在使用过程中，所设置的橡胶垫圈主要起到缓冲、防滑的作用；橡胶垫圈还起到对底座的角度进行微调的作用，

进而使底座置放稳定，同时也能达到美观的作用。

附图说明

[0012] 图1为本实用新型的整体结构示意图；

[0013] 图2为本实用新型的转接支架与电视机装配整体结构示意图；

[0014] 图3为本实用新型提出的一种电视机用底座组件与电视机装配结构示意图。

[0015] 图中：1.底座、2.转接支架、21.第一安装板、22.第二安装板、3.固定柱、4.连接杆、5.安装孔、6.加强板、7.橡胶垫圈、8.电视机。

具体实施方式

[0016] 在本实用新型中，除非另有明确的规定和限定，术语“安装”、“相连”、“连接”、“固定”等术语应做广义理解，例如，可以是固定连接，也可以是可拆卸连接，或成一体；可以是机械连接，也可以是电连接或彼此可通讯；可以是直接相连，也可以通过中间媒介间接相连，可以是两个元件内部的连通或两个元件的相互作用关系，除非另有明确的限定。对于本领域的普通技术人员而言，可以根据具体情况理解上述术语在本实用新型中的具体含义。

[0017] 在本实用新型中，除非另有明确的规定和限定，第一特征在第二特征“上”或“下”可以是第一和第二特征直接接触，或第一和第二特征通过中间媒介间接接触。而且，第一特征在第二特征“之上”、“上方”和“上面”可是第一特征在第二特征正上方或斜上方，或仅仅表示第一特征水平高度高于第二特征。第一特征在第二特征“之下”、“下方”和“下面”可以是第一特征在第二特征正下方或斜下方，或仅仅表示第一特征水平高度小于第二特征。

[0018] 参照图1-3，本实用新型提出一种电视机用底座组件，包括底座1、转接支架2，其中：转接支架2包括第一安装板21和第二安装板22，第一安装板21竖直布置，第二安装板22水平布置，第一安装板21的底端与第二安装板22的一端部固定连接，为了第一安装板21与第二安装板22之间连接的稳定性，便于长时间使用，在第一安装板21两侧设有与第二安装板22连接的加强板6。第一安装板21与电视机8可拆卸连接，优选的，在第一安装板21上设有多个安装孔5，利用螺栓穿过安装孔5将第一安装板21装配在电视机8上。第二安装板22上设有竖直布置的固定柱3，进一步的，为了固定柱3使用的稳定性，将固定柱3设于第二安装板22顶部的中部位置。固定柱3上开设有沿其轴向布置的通孔，通孔内设有内螺纹，底座1顶部固定设有连接杆4，连接杆4外部设有与内螺纹相适配的外螺纹，连接杆4和固定柱3通过外螺纹与内螺纹连接。为了防止底座1滑动，在底座1的底端设有防滑垫，防滑垫可以增加底座1与置放面的摩擦力。

[0019] 参照图1、图3，一个电视机8需配备两个底座组件，两个底座组件左右布置，在用户安装时，将底座1上的连接杆4对准转接支架2上固定柱3的通孔，然后旋转底座1，直至拧紧为止。进一步的，在连接杆4上套设有若干个橡胶垫圈7。所设置的橡胶垫圈7主要起到缓冲、防滑的作用；同时橡胶垫圈7还起到对左右底座1的角度进行微调的作用，进而使左右底座1置放稳定，具体为：由于内外螺纹或其他制造误差，拧紧底座1后可能会出现左右底座1角度轻微不一致的情况，此时橡胶垫圈7本身具备的可压缩性可以发挥作用，用户可以选择所需的橡胶垫圈7数量，来对左右底座1的角度进行微调，从而达到稳定、美观的目的。

[0020] 以上所述，仅为本实用新型较佳的具体实施方式，但本实用新型的保护范围并不

局限于此，任何熟悉本技术领域的技术人员在本实用新型揭露的技术范围内，根据本实用新型的技术方案及其实用新型构思加以等同替换或改变，都应涵盖在本实用新型的保护范围之内。

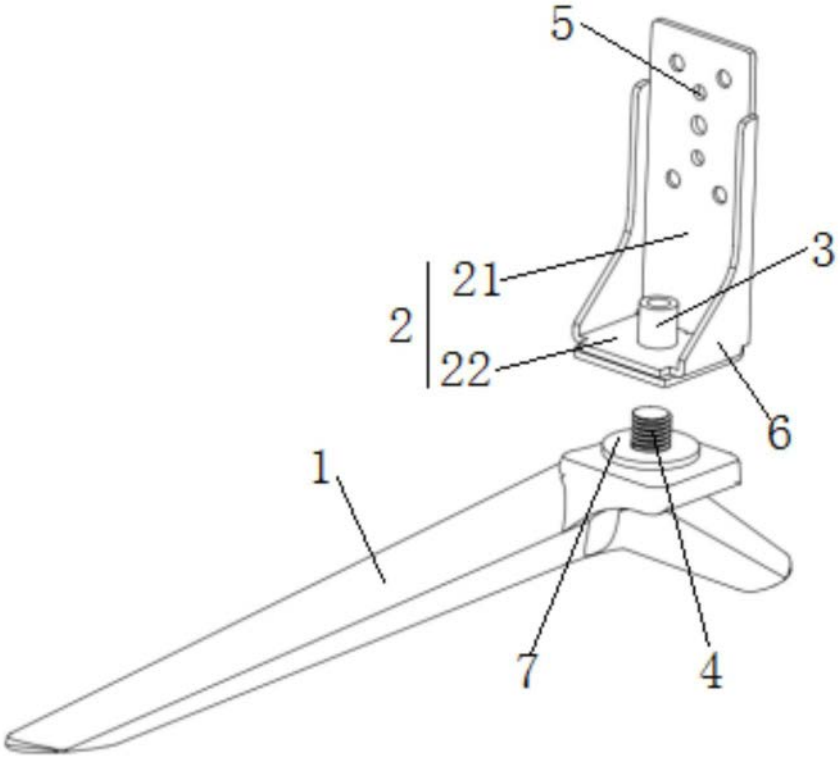

图1

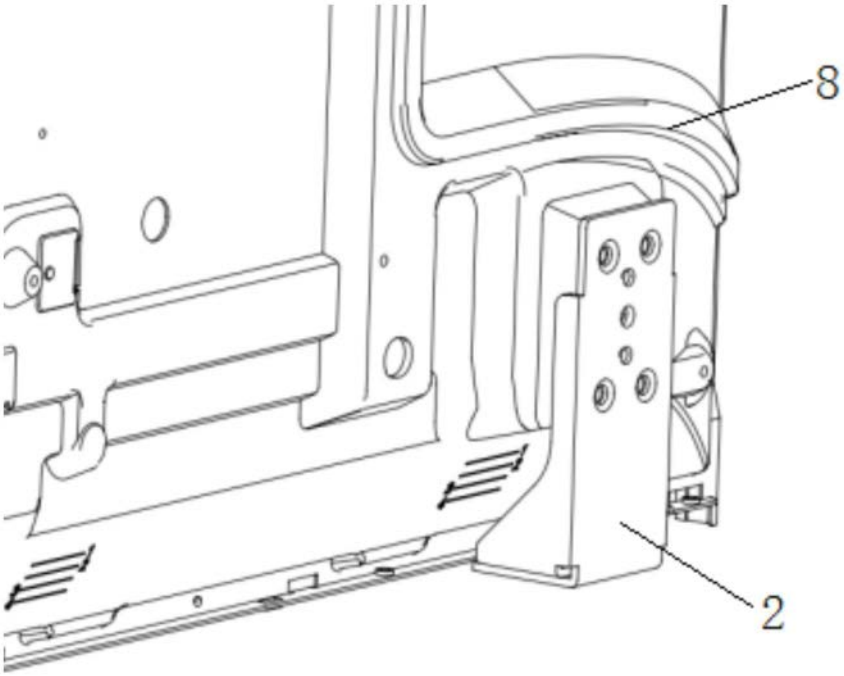

图2

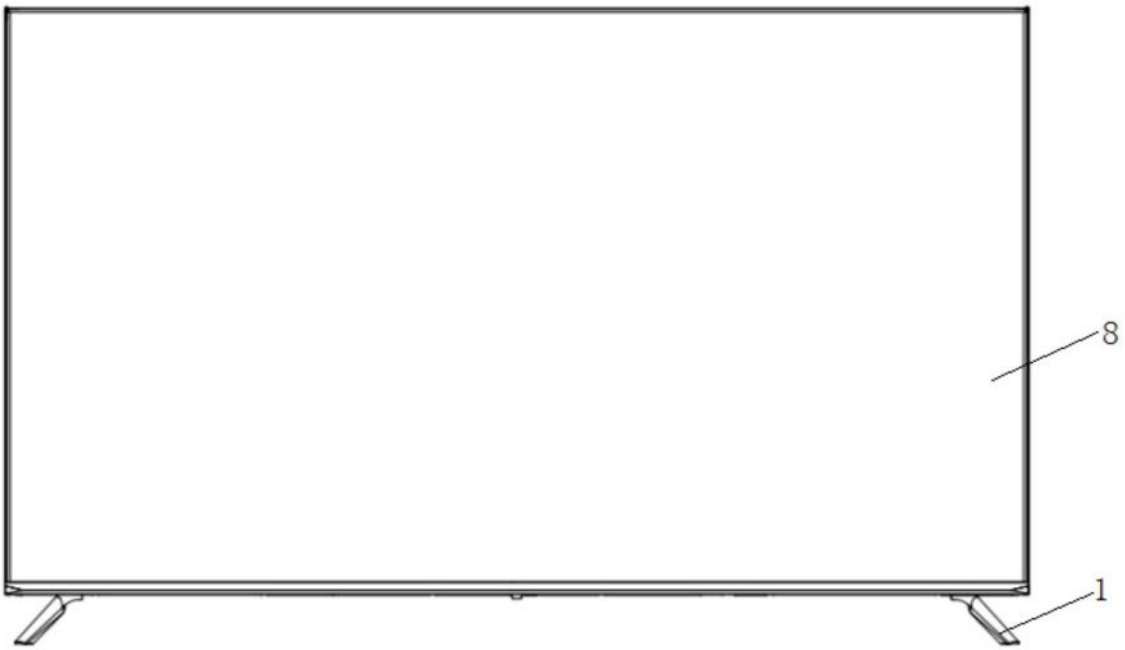

图3