(19)中华人民共和国国家知识产权局

(12)实用新型专利

(10)授权公告号 CN 203195297 U
(45)授权公告日 2013.09.18

(21)申请号 201320177323.9

(22)申请日 2013.04.10

(73)专利权人 张汉兵
地址 226000 江苏省南通市启东市民主镇万安村八组 38 号

(72)发明人 张汉兵

(51)Int.Cl.
A47G 19/22(2006.01)

(ESM)同样的发明创造已同日申请发明专利

权利要求书1页 说明书2页 附图1页

(54)实用新型名称

一种方便喝水的可拆卸水杯

(57)摘要

本实用新型公开了一种方便喝水的可拆卸水杯，包括水杯本体和杯盖，水杯本体上设有杯盖，其特征在于：水杯本体包括上杯体和下杯体，上杯体和下杯体之间为螺纹连接，上杯体上设有杯盖，杯盖上设有出水口，出水口上设有上盖，上盖通过转动轴与杯盖连接，下杯体一侧设有置物槽，置物槽中放置有勺子。本实用新型的优点是：水杯杯体包括上杯体和下杯体，即可组装在一起，又可拆卸，方便人们的使用；杯盖上设有出水口和上盖，方便人们喝水；下杯体一侧的置物槽内的勺子可方便人们搅拌。水杯杯体包括上杯体和下杯体，即可组装在一起，又可拆卸，方便人们的使用；杯盖上设有出水口和上盖，方便人们喝水；下杯体一侧的置物槽内的勺子可方便人们搅拌。

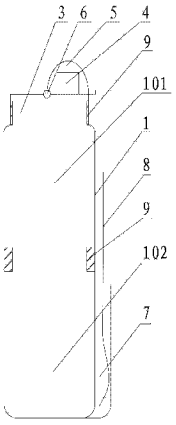

CN 203195297 U

1. 一种方便喝水的可拆卸水杯，包括水杯本体 (1) 和杯盖 (2)，所述水杯本体 (1) 上设有杯盖 (2)，其特征在于：所述水杯本体 (1) 包括上杯体 (101) 和下杯体 (102)，所述上杯体 (101) 和下杯体 (102) 之间为螺纹连接，所述上杯体 (101) 上设有杯盖 (3)，所述杯盖 (3) 上设有出水口 (4)，所述出水口 (4) 上设有上盖 (5)，所述上盖 (5) 通过转动轴 (6) 与杯盖 (3) 连接，所述下杯体 (102) 一侧设有置物槽 (7)，所述置物槽 (7) 中放置有勺子 (8)。

2. 根据权利要求 1 所述的一种方便喝水的可拆卸水杯，其特征在于：所述上杯体 (101) 与下杯体 (102) 之间设有密封圈 (9)。

3. 根据权利要求 1 所述的一种方便喝水的可拆卸水杯，其特征在于：所述上杯体 (101) 与杯盖 (2) 之间设有密封圈 (9)。

一种方便喝水的可拆卸水杯

技术领域

[0001] 本实用新型涉及一种水杯，特别涉及一种方便喝水的可拆卸水杯。

背景技术

[0002] 现在的水杯多种多样，但是其功能单一，已不能满足人们的使用需要。一般的水杯大小是固定的，对于洗杯子时候，往往洗不到水杯的底部，时间久了容易藏纳污垢，而且喝水也不方便；而且一般的水杯它的口径都比较大，人们在喝水的时候容易喝的太急造成水倒溢出来，人们用水杯泡茶或者泡咖啡的时候，需要用勺子进行搅拌，但是一般的水杯都不带有勺子，使用的时候需要到处找勺子。因此，我们需要寻求一种新的技术来解决这一问题。

实用新型内容

[0003] 根据本实用新型的一个方面，提供了一种方便喝水的可拆卸水杯，包括水杯本体和杯盖，水杯本体上设有杯盖，水杯本体包括上杯体和下杯体，上杯体和下杯体之间为螺纹连接，上杯体上设有杯盖，杯盖上设有出水口，出水口上设有上盖，上盖通过转动轴与杯盖连接，下杯体一侧设有置物槽，置物槽中放置有勺子。

[0004] 根据本实用新型提供的一种方便喝水的可拆卸水杯，水杯杯体包括上杯体和下杯体，即可组装在一起，又可拆卸，方便人们的使用；杯盖上设有出水口和上盖，方便人们喝水；下杯体一侧的置物槽内的勺子可方便人们搅拌。

[0005] 在一些实施方式中，还可以包括上杯体与下杯体之间设有密封圈。由此，可以具有加强密封的效果。

[0006] 在一些实施方式中，还可以包括上杯体与杯盖之间设有密封圈。由此，还可以具有加强密封的效果。

附图说明

[0007] 图 1 为本实用新型一实施方式的一种方便喝水的可拆卸水杯的结构示意图。

具体实施方式

[0008] 下面结合附图对本实用新型作进一步详细的说明。

[0009] 图 1 示意性地显示了根据本实用新型的一种实施方式的一种方便喝水的可拆卸水杯。如图所示，该装置包括水杯本体 1 和杯盖 2，水杯本体 1 上设有杯盖 2，水杯本体 1 包括上杯体 101 和下杯体 102，上杯体 101 和下杯体 102 之间为螺纹连接，上杯体 101 上设有杯盖 3，杯盖 3 上设有出水口 4，出水口 4 上设有上盖 5，上盖 5 通过转动轴 6 与杯盖 3 连接，下杯体 102 一侧设有置物槽 7，置物槽 7 中放置有勺子 8。水杯杯体 1 包括上杯体 101 和下杯体 102，即可组装在一起，又可拆卸，方便人们的使用；杯盖 3 上设有出水口 4 和上盖 5，方便人们喝水；下杯体 102 一侧的置物槽 7 内的勺子 8 可方便人们搅拌。

[0010] 在一些实施方式中，还可以包括上杯体 101 与下杯体 102 之间设有密封圈 9。由此，可以具有加强密封的效果。

[0011] 在一些实施方式中，还可以包括上杯体 101 与杯盖 3 之间设有密封圈 9。由此，还可以具有加强密封的效果。

[0012] 以上所述的仅是本实用新型的一些实施方式。对于本领域的普通技术人员来说，在不脱离本实用新型创造构思的前提下，还可以做出若干变形和改进，这些都属于本实用新型的保护范围。

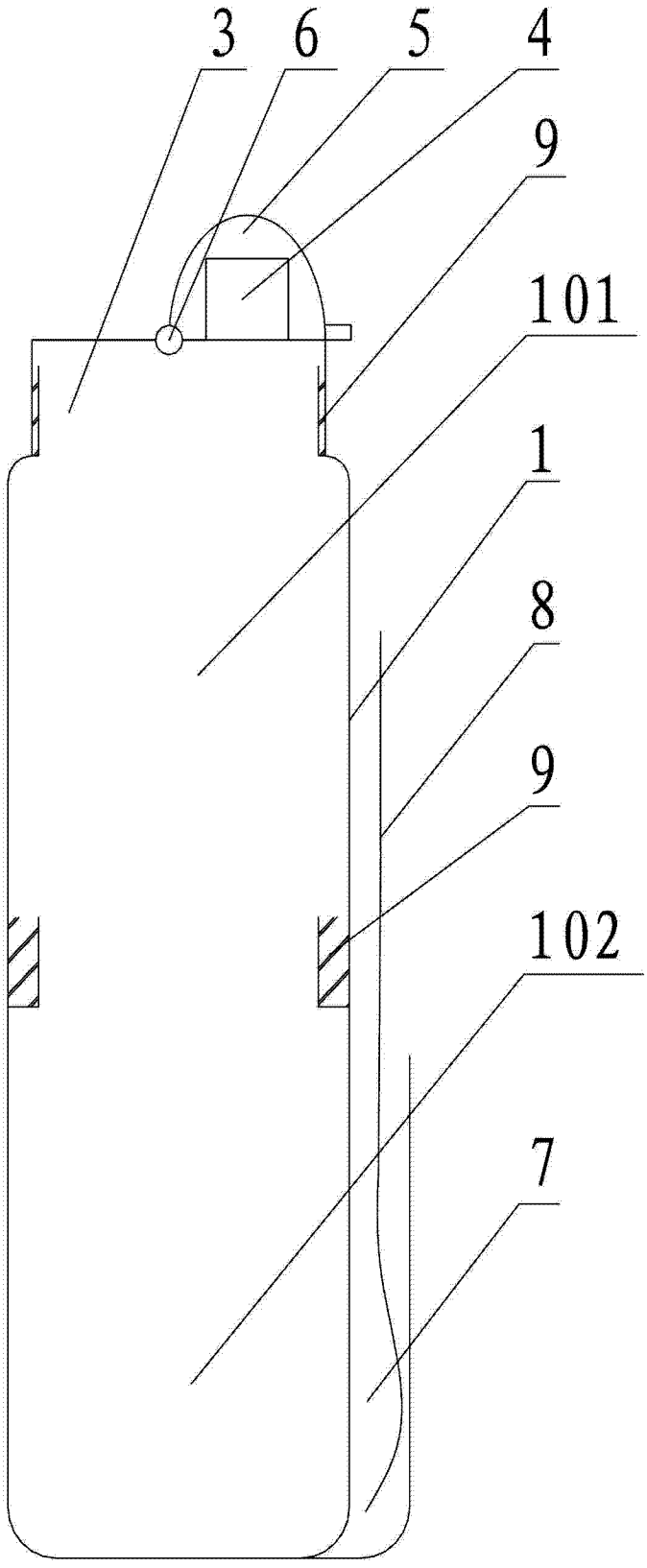
3
6
5
4
9
101
1
8
9
102
7