(19)中华人民共和国国家知识产权局

(12)实用新型专利

(10)授权公告号 CN 203735926 U
(45)授权公告日 2014.07.30

(21)申请号 201320832325.7

(22)申请日 2013.12.18

(73)专利权人 重庆市蜀都中学校
地址 400020 重庆市江北区小苑一村 21 号

(72)发明人 何友义 黄杨

(74)专利代理机构 重庆博凯知识产权代理有限公司 50212
代理人 梁展湖

(51)Int.Cl.
A47G 21/02(2006.01)

权利要求书1页 说明书3页 附图2页

(54)实用新型名称

一种新型叉勺餐具

(57)摘要

本实用新型公开了一种新型叉勺餐具，包括柱形的叉勺连接机构、叉体和勺体；其特征在于：所述叉体与勺体的后端固定设置有条形的连接段；所述叉勺连接机构的两端具有与所述连接段匹配且顺所述叉勺连接机构长度方向的盲孔，所述叉体或/和勺体的连接段可活动地插入所述盲孔内。本实用新型的新型叉勺餐具，能够更加减少占用空间，也能够便于单独对损坏的叉子或勺子进行更换的新型叉勺餐具。该新型叉勺餐具具有更加方便外出携带使用和节约在户外使用时的冲洗用水的优点。

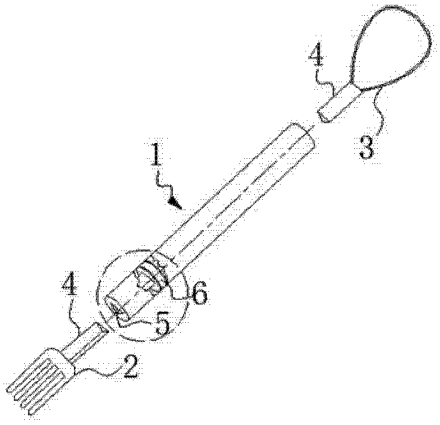

CN 203735926 U

1. 一种新型叉勺餐具，包括柱形的叉勺连接机构、叉体和勺体；其特征在于：所述叉体与勺体的后端固定设置有条形的连接段；所述叉勺连接机构的两端具有与所述连接段匹配且顺所述叉勺连接机构长度方向的盲孔，所述叉体和勺体的连接段可活动地插入并固定在所述盲孔内。

2. 如权利要求 1 所述的新型叉勺餐具，其特征在于，所述连接段的横截面为三角形。

3. 如权利要求 1 或 2 所述的新型叉勺餐具，其特征在于，所述叉勺连接机构、叉体和勺体由不锈钢制得；在所述叉勺连接机构内紧靠所述盲孔的底部处还固定设置有一永磁铁。

4. 如权利要求 3 所述的新型叉勺餐具，其特征在于，所述叉勺连接机构由其沿长度方向中部一分为二的第一叉勺连接段和第二叉勺连接段组成；所述第一叉勺连接段上远离所述盲孔的一端垂直固定设置有螺杆，所述第二叉勺连接段远离所述盲孔的一端垂直设置有与所述螺杆匹配的螺孔，所述第一叉勺连接段和第二叉勺连接段通过所述螺杆和螺孔的配合作用连接在一起。

一种新型叉勺餐具

技术领域

[0001] 本实用新型为餐具领域，具体涉及一种既能作叉子或又能作勺子的两用餐具。

背景技术

[0002] 叉子和勺子是生活中常用的餐具。目前的叉子和勺子都是单独制造，不仅清洗起来较为繁琐，还不便于外出携带使用。

[0003] 公告号为CN202234518U，名称为“一种新型叉勺”（公告日 2012.05.30）的实用新型专利公开了一种新型叉勺，所述叉勺包括叉子和勺子，叉子柄部和勺子柄部分别设置在调节伸缩杆的两端；叉子柄部和勺子柄部设置伸缩凸起；伸缩杆上设置与伸缩凸起配合的卡槽。但该新型叉勺存有以下不足之处：

[0004] 1、在伸缩杆上设置有与叉子柄部和勺子柄部的伸缩凸起配合的卡槽，仅通过伸缩方式来调节该新型叉勺的的长度，在放置时，不仅容易遭挤压损坏，还依然占据较大空间，不便于外出携带使用。

[0005] 2、叉子柄部和勺子柄部上设置的凸起，卡接在伸缩杆上设置卡槽内，这样当叉子或勺子损坏时，不能够单独对其进行更换，影响了用户的使用。

[0006] 故申请人考虑如何设计一种更加减少占用空间，还能够便于单独对损坏的叉子或勺子进行更换的叉勺餐具。

实用新型内容

[0007] 针对上述现有技术的不足，本实用新型所要解决的技术问题是：提供一种能够更加减少占用空间，还能够便于单独对损坏的叉子或勺子进行更换的新型叉勺餐具。从而降低使用费用的同时，也更加方便人们外出携带使用。

[0008] 为了解决上述技术问题，本实用新型采用了如下的技术方案：

[0009] 一种新型叉勺餐具，包括柱形的叉勺连接机构、叉体和勺体；其特征在于：所述叉体与勺体的后端固定设置有条形的连接段；所述叉勺连接机构的两端具有与所述连接段匹配且顺所述叉勺连接机构长度方向的盲孔，所述叉体和勺体的连接段可活动地插入并固定在所述盲孔内。

[0010] 本实用新型的新型叉勺餐具，因叉体和勺体的后端固定设置有条形的连接段，叉勺连接机构的两端具有与所述连接段匹配且顺所述叉勺连接机构长度方向的盲孔，所以在使用时，只需将叉体和勺体的连接段，插入盲孔中即可通过叉体和勺体的连接段直径与盲孔直径的过度配合（连接段的直径比盲孔的直径大0.5-1mm）实现叉勺在盲孔中的固定，方便快捷，进一步可在盲孔开口处或在连接连接段的段部处设置导角，这样使得叉体和勺体的连接段能更加顺利方便的插入到盲孔内。在不需要使用时，只需将叉体和勺体的连接段从盲孔中取出，并能够将叉体和勺体与叉勺连接机构并列重叠放置，这样一来，就能够更加减少其占用空间，从而能够更加方便人们外出携带使用。因为能够将叉体和勺体的连接段从叉勺连接机构上取下，所以可以在叉体或勺体损坏时，只需单独对其进行更换，其它部件

还能够继续使用，这样一来，也就降低使用该叉勺餐具的费用。与此同时，使用本实用新型的新型叉勺餐具，在外出携带使用时，可以仅通过冲洗叉体和勺体，即能够满足清洗要求，这样也能够减少水资源的浪费，有利于环境保护。

[0011] 作为优选，所述连接段的横截面为三角形。这样一来，叉体和勺体的连接段横截面为三角形，与叉勺连接机构上设置的三角形盲孔配合使用，能够防止叉体和勺体在使用时的误转动，进而更好的实现叉勺餐具的使用功能。

[0012] 作为优选，所述叉勺连接机构、叉体和勺体由不锈钢制得；在所述叉勺连接机构内紧靠所述盲孔的底部处还固定设置有一永磁铁。这样一来，在叉勺连接机构内设置在盲孔的底部的永磁铁，能够给叉体和勺体的连接段产生更强的吸力作用，磁铁的吸力结合连接段与叉勺连接机构的盲孔的相互作用力，加强了叉体和勺体与叉勺连接机构的连接力，同时也进一步保证了叉体和勺体的正常使用。

[0013] 作为改进，所述叉勺连接机构由其沿长度方向中部一分为二的第一叉勺连接段和第二叉勺连接段组成；所述第一叉勺连接段上远离所述盲孔的一端垂直固定设置有螺杆，所述第二叉勺连接段远离所述盲孔的一端垂直设置有与所述螺杆匹配的螺孔，所述第一叉勺连接段和第二叉勺连接段通过所述螺杆和螺孔的配合作用连接在一起。叉勺连接机构由一分为二的两段通过螺纹和螺杆连接而成，这样一来，即可在不使用该叉勺餐具时，旋转第一叉勺连接段和第二叉勺连接段，让两者相互分离后，即进一步缩短该叉勺连接机构的长度，从而也更加节省该叉勺餐具的放置空间，更能够方便人们外出携带使用。叉勺连接机构采用一分为二的两段设计，也能够在外出携带使用时，将原本一人使用的叉勺餐具，将叉勺连接机构分为两段后，分别让两人各自使用该餐具的叉或勺的功能，从而也满足了使用者在特殊情况下（如少带了餐具或用户的餐具掉落到地上的情况）的卫生用餐。

[0014] 综上所述，与现有技术相比较，本实用新型的新型叉勺餐具，能够更加减少占用空间，也能够便于单独对损坏的叉子或勺子进行更换的新型叉勺餐具。该新型叉勺餐具具有更加方便外出携带使用和节约在户外使用时的冲洗用水的优点。

附图说明

[0015] 图 1 为实施例一涉及的本实用新型的新型叉勺餐具的结构示意图；

[0016] 图 2 为图 1 中虚线部分的放大图；

[0017] 图 3 为实施例二涉及的本实用新型的新型叉勺餐具的结构示意图；

[0018] 图 4 为图 3 中虚线部分的放大图。

具体实施方式

[0019] 下面结合附图对本实用新型作进一步的详细说明。

[0020] 实施例一：如图 1 至图 2 所示，一种新型叉勺餐具，包括柱形的叉勺连接机构 1、叉体 2 和勺体 3；其特征在于：所述叉体 2 与勺体 3 的后端固定设置有条形的连接段 4；所述叉勺连接机构 1 的两端具有与所述连接段 4 匹配且顺所述叉勺连接机构 1 长度方向的盲孔 5，所述叉体 2 或 / 和勺体 3 的连接段 4 可活动地插入并固定在所述盲孔 5 内。

[0021] 所述连接段 4 的横截面为三角形。

[0022] 所述叉勺连接机构 1、叉体 2 和勺体 3 由不锈钢制得；在所述叉勺连接机构 1 内紧

靠所述盲孔 5 的底部处还固定设置有一永磁铁 6。

[0023] 本实用新型的新型叉勺餐具，因叉体 2 和勺体 3 的后端固定设置有条形的连接段 4，该连接段 4 的横截面为三角形，叉勺连接机构 1 的两端具有与所述连接段 4 匹配且顺所述叉勺连接机构 1 长度方向的盲孔 5，所以在使用时，只需将叉体和勺体的连接段 4，插入盲孔 5 中即可，方便快捷。在不需要使用时，只需将叉体和勺体的连接段 4 从盲孔中取出，并能够将叉体 2 和勺体 3 与叉勺连接机构 1 并列重叠放置，这样一来，就能够更加减少其占用空间，从而能够更加方便人们外出携带使用。在叉勺连接机构内设置在盲孔的底部的永磁铁，这样也就加强了 2 叉体和勺体 3 与叉勺连接机构 1 的连接力，保证了叉体 2 和勺体 3 的正常使用。因为能够将叉体和勺体的连接段 4 从叉勺连接机构 1 上取下，所以可以在叉体 2 或勺体 3 损坏时，只需单独对其进行更换，其它部件还能够继续使用，这样一来，也就降低使用该叉勺餐具的费用。与此同时，使用本实施例的新型叉勺餐具，在外出携带使用时，可以仅通过冲洗叉体 2 和勺体 3，即能够满足清洗要求，这样也能够减少水资源的浪费，有利于环境保护。

[0024] 实施例二：如图 3 至图 4 所示，本实用例同实施例一的不同之处仅在于：

[0025] 所述叉勺连接机构 1 由其沿长度方向中部一分为二的第一叉勺连接段 7a 和第二叉勺连接段 7b 组成；所述第一叉勺连接段 7a 上远离所述盲孔 5 的一端垂直固定设置有螺杆 8，所述第二叉勺连接段 4 远离所述盲孔 5 的一端垂直设置有与所述螺杆 8 匹配的螺孔 9，所述第一叉勺连接段 4 和第二叉勺连接段 4 通过所述螺杆 8 和螺孔 9 的配合作用连接在一起。

[0026] 本实施例二涉及的新型叉勺餐具，即可在不使用时，旋转第一叉勺连接段 7a 和第二叉勺连接段 7b，让两者相互分离后，即进一步缩短该叉勺连接机构 1 的长度，从而也更加节省该叉勺餐具的放置空间，更能够方便人们外出携带使用。叉勺连接机构 1 采用一分为二的两段设计，也能够在外出携带使用时，将原本一人使用的叉勺餐具，将叉勺连接机构 1 分为两段后，分别让两人各自使用该餐具的叉或勺的功能，从而也满足了使用者在特殊情况下（如少带了餐具或用户的餐具掉落到地上的情况）的卫生用餐。

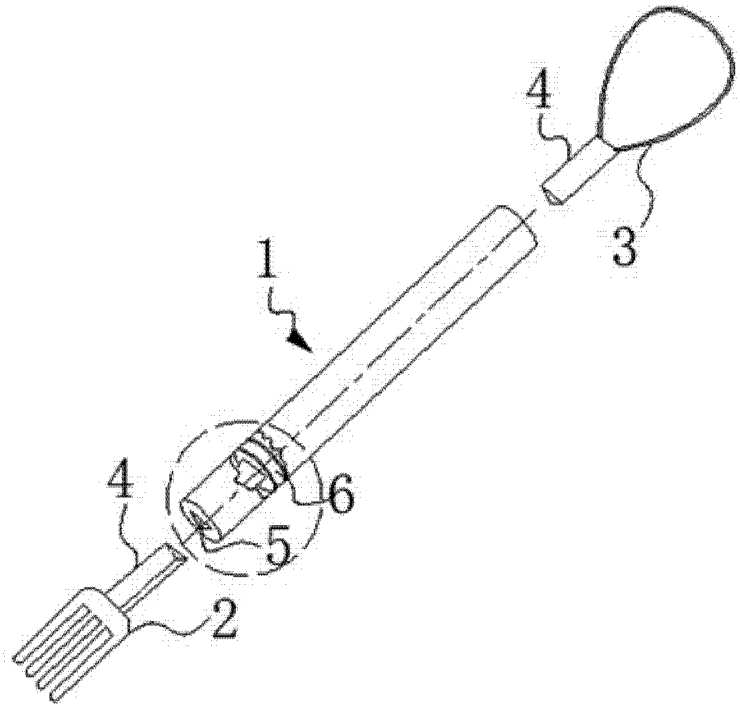

图 1

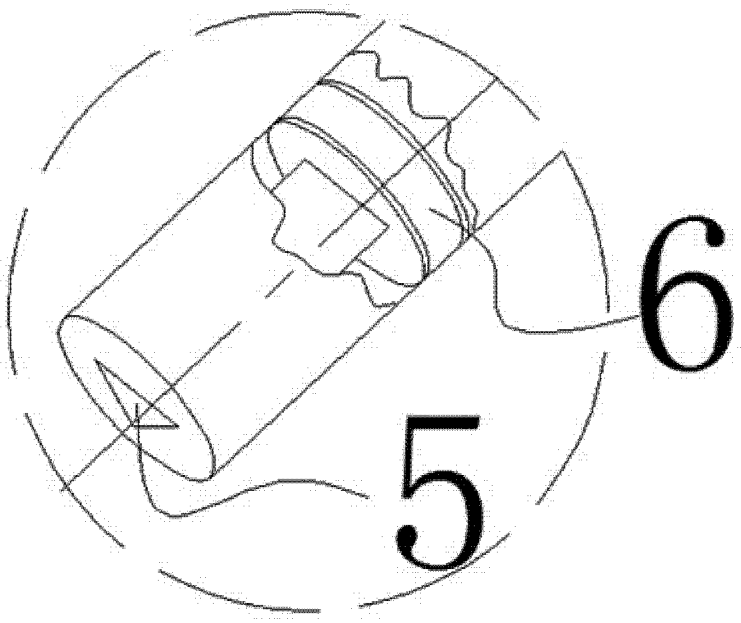

图 2

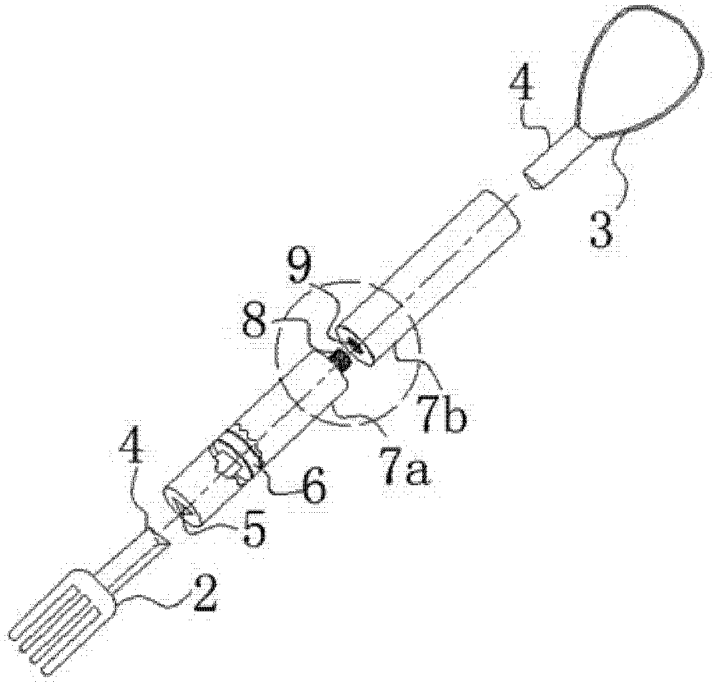

图 3

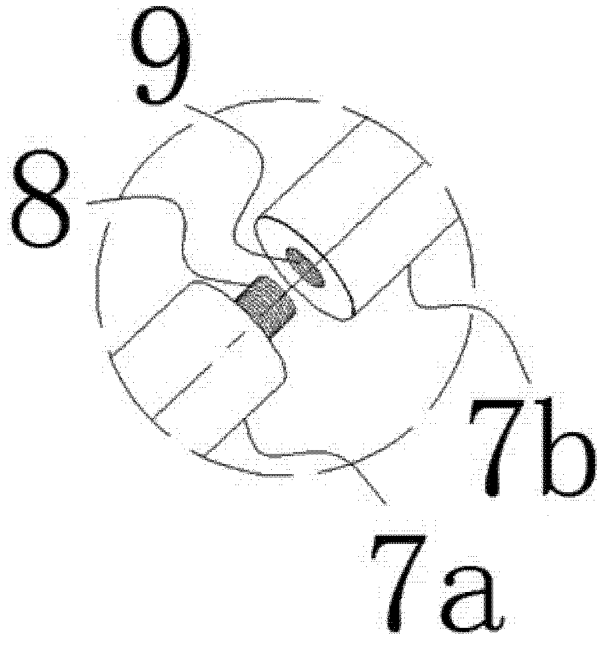

图 4