(19)国家知识产权局

(12)实用新型专利

(10)授权公告号 CN 220299560 U
(45)授权公告日 2024.01.05

(21)申请号 202322019742.6

(22)申请日 2023.07.31

(73)专利权人 晋江铭将机械有限公司
地址 362000 福建省泉州市晋江市西滨镇思进村拥军路12号华祥纸业8号仓

(72)发明人 谢天乐 陈勤望 郑佛根 陈杜生 吴东方 文才生 黄彩强

(51)Int.Cl.
B65G 45/22(2006.01)
B65G 45/26(2006.01)
B65G 45/18(2006.01)
B65G 45/24(2006.01)
B01D 29/01(2006.01)

权利要求书1页 说明书4页 附图3页

(54)实用新型名称

一种制鞋流水线的传送装置

(57)摘要

本实用新型公开了一种制鞋流水线的传送装置,包括主体组件,包括传送带;冲刷组件,包括放置在传送带底部的工作箱、开设在工作箱右侧的水槽、安装在水槽内部上方的过滤板、安装在水槽前侧的出水管、安装在出水管上的泵体、安装在泵体输出口上的导管、安装在工作箱右侧上方前后两端的第一竖板、安装在第一竖板上的清洁杆、安装在清洁杆上的喷头;清除组件,清除组件安装在工作箱上。本实用新型通过设置主体结构和冲刷结构的相互配合,达到在使用的过程中,能够对传送带上的污垢进行便捷清理,在清理时不影响传送带的传送,降低人工成本,提高制鞋工作的效率。

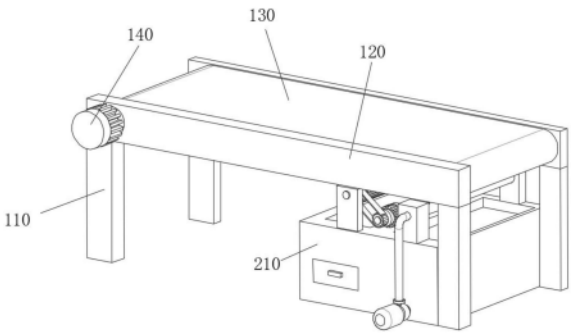

CN 220299560 U

1.一种制鞋流水线的传送装置,其特征在于,包括:

主体组件,包括传送带(130);

冲刷组件,包括放置在所述传送带(130)底部的工作箱(210)、开设在所述工作箱(210)右侧的水槽(220)、安装在所述水槽(220)内部上方的过滤板(230)、安装在所述水槽(220)前侧的出水管(240)、安装在所述出水管(240)上的泵体(250)、安装在所述泵体(250)输出口上的导管(260)、安装在所述工作箱(210)右侧上方前后两端的第一竖板(270)、安装在所述第一竖板(270)上的清洁杆(280)、安装在所述清洁杆(280)上的喷头(290);

清除组件,清除组件安装在工作箱(210)上。

2.根据权利要求1所述的一种制鞋流水线的传送装置,其特征在于,所述主体组件还包括安装在所述传送带(130)两侧的安装板(120)、安装在所述安装板(120)底部的支撑腿(110)、带动所述传送带(130)传送的第一电机(140)。

3.根据权利要求1所述的一种制鞋流水线的传送装置,其特征在于,所述出水管(240)安装在泵体(250)输入口上,导管(260)穿过第一竖板(270)与清洁杆(280)连接。

4.根据权利要求1所述的一种制鞋流水线的传送装置,其特征在于,所述喷头(290)数量为多个,喷头(290)为高压喷嘴。

5.根据权利要求1所述的一种制鞋流水线的传送装置,其特征在于,所述清除组件包括开设在所述工作箱(210)左侧的集污槽(310)、开设在所述集污槽(310)前侧的通槽(320)、放置在集污槽(310)底部的集污盒(330)、安装在所述工作箱(210)左侧上方前后两端的第二竖板(340)、放置在工作箱(210)上的第二电机(350)、安装在所述第二电机(350)输出轴上的第一转轴(360)、安装所述第一转轴(360)上的主动齿轮(370)、与所述主动齿轮(370)啮合的链条(375)、与所述链条(375)啮合的从动齿轮(380)、安装在所述从动齿轮(380)上的第二转轴(390)、安装在所述第二转轴(390)上的刷筒(395)。

6.根据权利要求5所述的一种制鞋流水线的传送装置,其特征在于,所述第二转轴(390)转动安装在第二竖板(340)上,所述主动齿轮(370)通过链条(375)带动从动齿轮(380)转动。

7.根据权利要求5所述的一种制鞋流水线的传送装置,其特征在于,所述集污盒(330)穿过通槽(320)放置在集污槽(310)内,集污盒(330)穿过通槽(320)移动。

一种制鞋流水线的传送装置

技术领域

[0001] 本实用新型涉及传送装置技术领域,特别是涉及一种制鞋流水线的传送装置。

背景技术

[0002] 输送设备是一种摩擦驱动以连续方式运输物料的机械,在制鞋厂中,通过传送装置可以形成有节奏的流水作业运输线,提高制鞋的效率,但在制鞋过程中会产生灰尘、碎屑和其他污垢,这些污垢可能会附着在传送带上造成污垢堆积,影响生产和卫生。

[0003] 但它在实际使用中仍存在以下弊端:

[0004] 现有的传送装置在清理传送带上的污垢时一般都是人工手动进行清理,这种清理方式较为麻烦,并且会增加人工成本,同时在清理时也需要关闭传送带,影响制鞋的效率。

[0005] 因此,新提出一种制鞋流水线的传送装置,以解决上述问题。

实用新型内容

[0006] 要解决的技术问题

[0007] 本实用新型的目的在于提供一种制鞋流水线的传送装置,通过设置主体结构和冲刷结构的相互配合,达到在使用的过程中,能够对传送带上的污垢进行便捷清理,在清理时不影响传送带的传送,降低人工成本,提高制鞋工作的效率,以解决上述问题。

[0008] 技术方案

[0009] 为解决上述技术问题,本实用新型是通过以下技术方案实现的:

[0010] 本实用新型为一种制鞋流水线的传送装置,包括:

[0011] 主体组件,包括传送带;

[0012] 冲刷组件,包括放置在所述传送带底部的工作箱、开设在所述工作箱右侧的水槽、安装在所述水槽内部上方的过滤板、安装在所述水槽前侧的出水管、安装在所述出水管上的泵体、安装在所述泵体输出口上的导管、安装在所述工作箱右侧上方前后两端的第一竖板、安装在所述第一竖板上的清洁杆、安装在所述清洁杆上的喷头;

[0013] 清除组件,清除组件安装在工作箱上。

[0014] 进一步地,所述主体组件还包括安装在所述传送带两侧的安装板、安装在所述安装板底部的支撑腿、带动所述传送带传送的第一电机。

[0015] 优选的,所述出水管安装在泵体输入口上,导管穿过第一竖板与清洁杆连接,泵体对清洁水进行抽取,导管和出水管完成对清洁水的传送。

[0016] 优选的,所述喷头数量为多个,喷头为高压喷嘴,喷头能够对传送带上的污垢进行冲洗,喷头高压设置让冲洗更加彻底。

[0017] 进一步地,所述清除组件包括开设在所述工作箱左侧的集污槽、开设在所述集污槽前侧的通槽、放置在集污槽底部的集污盒、安装在所述工作箱左侧上方前后两端的第二竖板、放置在工作箱上的第二电机、安装在所述第二电机输出轴上的第一转轴、安装所述第一转轴上的主动齿轮、与所述主动齿轮啮合的链条、与所述链条啮合的从动齿轮、安装在所

述从动齿轮上的第二转轴、安装在所述第二转轴上的刷筒。

[0018] 优选的,所述第二转轴转动安装在第二竖板上,所述主动齿轮通过链条带动从动齿轮转动,通过齿轮和链条能够有效带动非直接安装在第二电机上的转轴进行转动。

[0019] 优选的,所述集污盒穿过通槽放置在集污槽内,集污盒穿过通槽移动,集污盒能够方便对污垢进行收集处理。

[0020] 有益效果

[0021] 相比于现有技术,本实用新型的优点在于:

[0022] 一、本实用新型,通过设置清洁杆和喷头能够对传送带进行冲洗,避免人工进行清洗操作,去除传送带上的污垢,保证传送带的洁净性。

[0023] 二、基于有益效果一,通过设置过滤板能够对清洁水进行过滤,将污垢留在过滤板上,对清洁水进行循环利用,有效节约水资源。

[0024] 三、基于有益效果一,通过设置刷筒能够对传送带进行二次清洁,去除传送带表面的顽固污垢,进一步提高传送带的洁净性,集污盒能够方便对污垢进行收集处理。

[0025] 在具体使用时,当需要对传送带进行清洁时,泵体工作,从水槽内抽取清洁水,清洁水经过出水管进入泵体,并从导管排出,清洁水经过导管之后进入清洁杆,最后从喷头喷出到传送带上,喷出的清洁水对传送带冲洗之后落入水槽,经过过滤板过滤流入水槽底部,打开第二电机,第一转轴带动主动齿轮转动,主动齿轮通过链条带动从动齿轮转动,从动齿轮带动第二转轴转动,第二转轴转动带动刷筒转动对冲洗之后的传送带进行二次清洁。

[0026] 当然,实施本实用新型的任一产品并不一定需要同时达到以上所述的所有优点。

附图说明

[0027] 为了更清楚地说明本实用新型实施例的技术方案,下面将对实施例描述所需要使用的附图作简单地介绍,显而易见地,下面描述中的附图仅仅是本实用新型的一些实施例,对于本领域普通技术人员来讲,在不付出创造性劳动的前提下,还可以根据这些附图获得其他的附图。

[0028] 图1为本实用新型主体组件的结构图;

[0029] 图2为本实用新型冲刷组件的第一视角结构图;

[0030] 图3为本实用新型冲刷组件的第二视角结构图;

[0031] 图4为本实用新型清除组件的结构图。

[0032] 附图中,各标号所代表的部件列表如下:

[0033] 110、支撑腿;120、安装板;130、传送带;140、第一电机;210、工作箱;220、水槽;230、过滤板;240、出水管;250、泵体;260、导管;270、第一竖板;280、清洁杆;290、喷头;310、集污槽;320、通槽;330、集污盒;340、第二竖板;350、第二电机;360、第一转轴;370、主动齿轮;375、链条;380、从动齿轮;390、第二转轴;395、刷筒。

具体实施方式

[0034] 为使本实用新型的上述目的、特征和优点能够更加明显易懂,下面结合附图对本实用新型的具体实施方式做详细的说明。

[0035] 在下面的描述中阐述了很多具体细节以便于充分理解本实用新型,但是本实用新

型还可以采用其他不同于在此描述的其它方式来实施,本领域技术人员可以在不违背本实用新型内涵的情况下做类似推广,因此本实用新型不受下面公开的具体实施方式的限制。

[0036] 其次,本实用新型结合示意图进行详细描述,在详述本实用新型实施方式时,为便于说明,表示器件结构的剖面图会不依一般比例作局部放大,而且示意图只是示例,其在此不应限制本实用新型保护的范围。此外,在实际制作中应包含长度、宽度及深度的三维空间尺寸。

[0037] 为使本实用新型的目的、技术方案和优点更加清楚,下面将结合附图对本实用新型的实施方式作进一步地详细描述。

[0038] 实施例1

[0039] 请参阅图1-3所示,本实施例为一种制鞋流水线的传送装置,包括:主体组件和冲刷组件。

[0040] 主体组件用于制鞋流出线鞋子传送,具体的,主体组件,包括传送带130、安装在传送带130两侧的安装板120、安装在安装板120底部的支撑腿110、带动传送带130传送的第一电机140,在具体使用时,传送带130对鞋子进行传送;

[0041] 冲刷组件用于对传送带130进行清洁,具体的,冲刷组件,包括放置在传送带130底部的工作箱210、开设在工作箱210右侧的水槽220、安装在水槽220内部上方的过滤板230、安装在水槽220前侧的出水管240、安装在出水管240上的泵体250、安装在泵体250输出口上的导管260、安装在工作箱210右侧上方前后两端的第一竖板270、安装在第一竖板270上的清洁杆280、安装在清洁杆280上的喷头290,在具体使用时,当需要对传送带130进行清洁时,泵体250工作,从水槽220内抽取清洁水,清洁水经过出水管240进入泵体250,并从导管260排出,清洁水经过导管260之后进入清洁杆280,最后从喷头290喷出到传送带130上,喷出的清洁水对传送带130冲洗之后落入水槽220,经过过滤板230过滤流入水槽220底部,这样设置能够避免人工进行清洗操作,去除传送带130上的污垢,保证传送带130的洁净性,达到水资源的循环利用。

[0042] 实施例2

[0043] 请参阅图4所示,本实施例为在上述实施例1的基础上,还包括清除组件,清除组件包括开设在工作箱210左侧的集污槽310、开设在集污槽310前侧的通槽320、放置在集污槽310底部的集污盒330、安装在工作箱210左侧上方前后两端的第二竖板340、放置在工作箱210上的第二电机350、安装在第二电机350输出轴上的第一转轴360、安装第一转轴360上的主动齿轮370、与主动齿轮370啮合的链条375、与链条375啮合的从动齿轮380、安装在从动齿轮380上的第二转轴390、安装在第二转轴390上的刷筒395,在具体使用时,打开第二电机350,第一转轴360带动主动齿轮370转动,主动齿轮370通过链条375带动从动齿轮380转动,从动齿轮380带动第二转轴390转动,第二转轴390转动带动刷筒395转动对冲洗之后的传送带130进行二次清洁,这样设置装置能够对传送带130进行二次清洁,去除传送带130表面的顽固污垢,进一步提高传送带130的洁净性,集污盒330能够方便对污垢进行收集处理。

[0044] 在本实用新型的描述中,还需要说明的是,除非另有明确的规定和限定,术语“设置”、“安装”、“相连”、“连接”应做广义理解,例如,可以是固定连接,也可以是可拆卸连接,或一体地连接;可以是机械连接,也可以是电连接;可以是直接相连,也可以通过中间媒介间接相连,可以是两个元件内部的连通。对于本领域的普通技术人员而言,可以根据具体情

况理解上述术语在本实用新型中的具体含义。

[0045] 最后应说明的是:以上所述仅为本实用新型的优选实施例而已,并不用于限制本实用新型,尽管参照前述实施例对本实用新型进行了详细的说明,对于本领域的技术人员来说,其依然可以对前述各实施例所记载的技术方案进行修改,或者对其中部分技术特征进行等同替换。凡在本实用新型的精神和原则之内,所作的任何修改、等同替换、改进等,均应包含在本实用新型的保护范围之内。

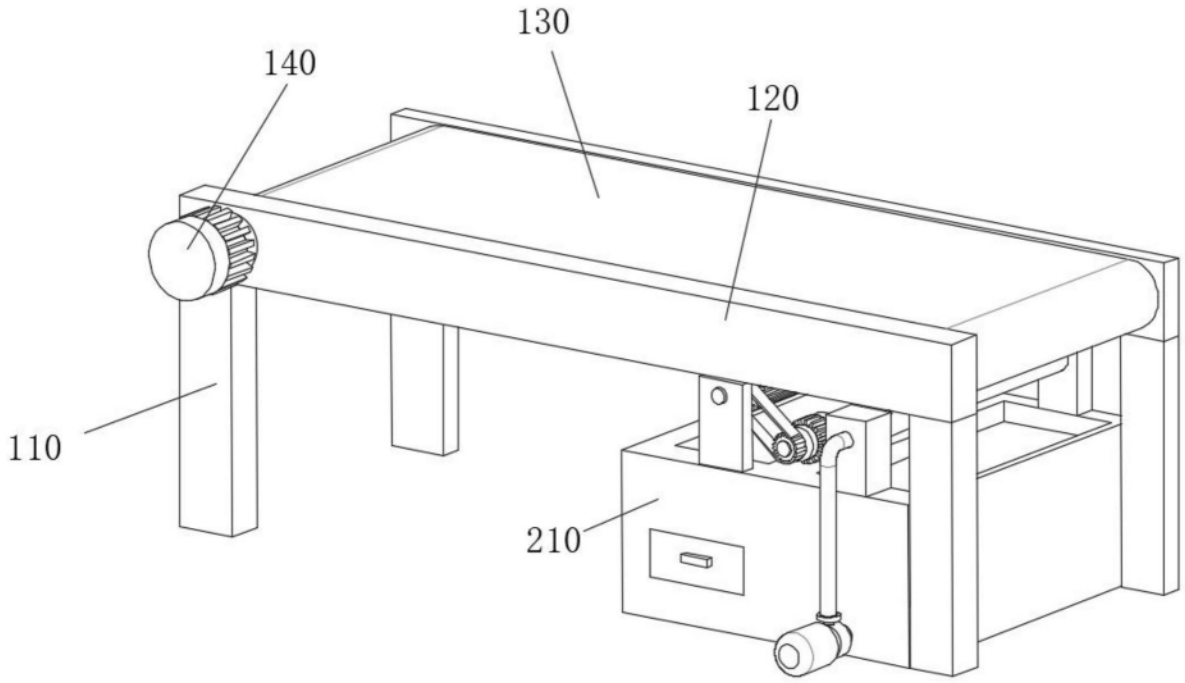

图1

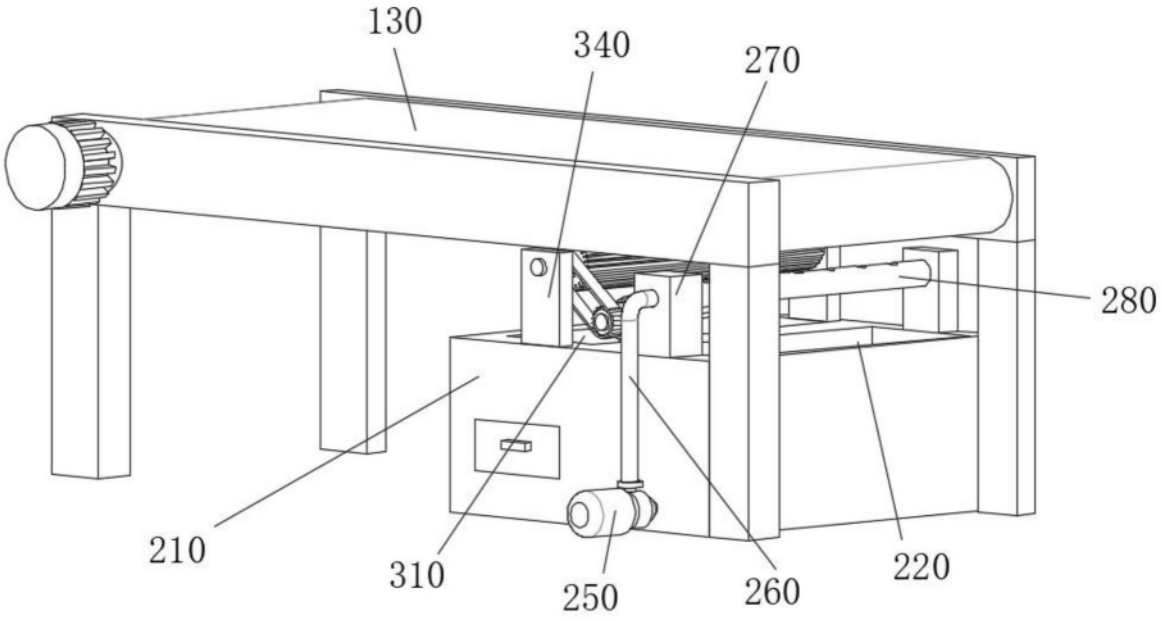

图2

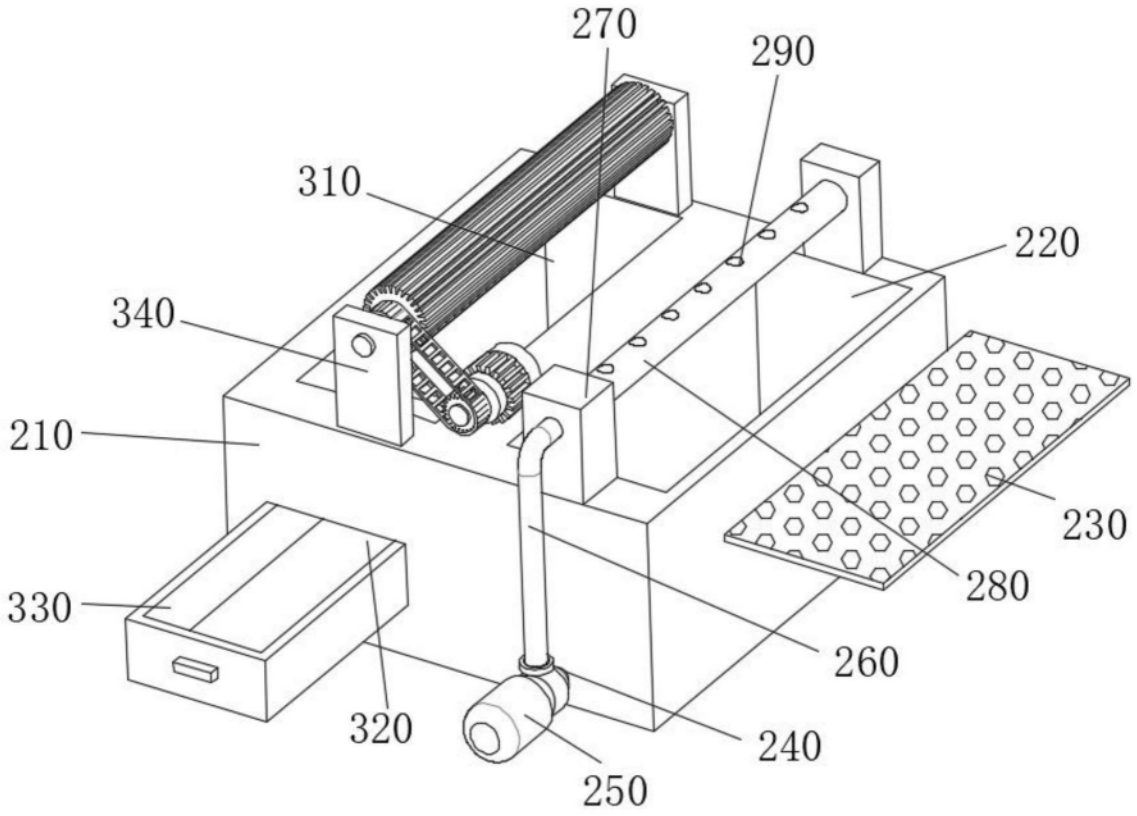

图3

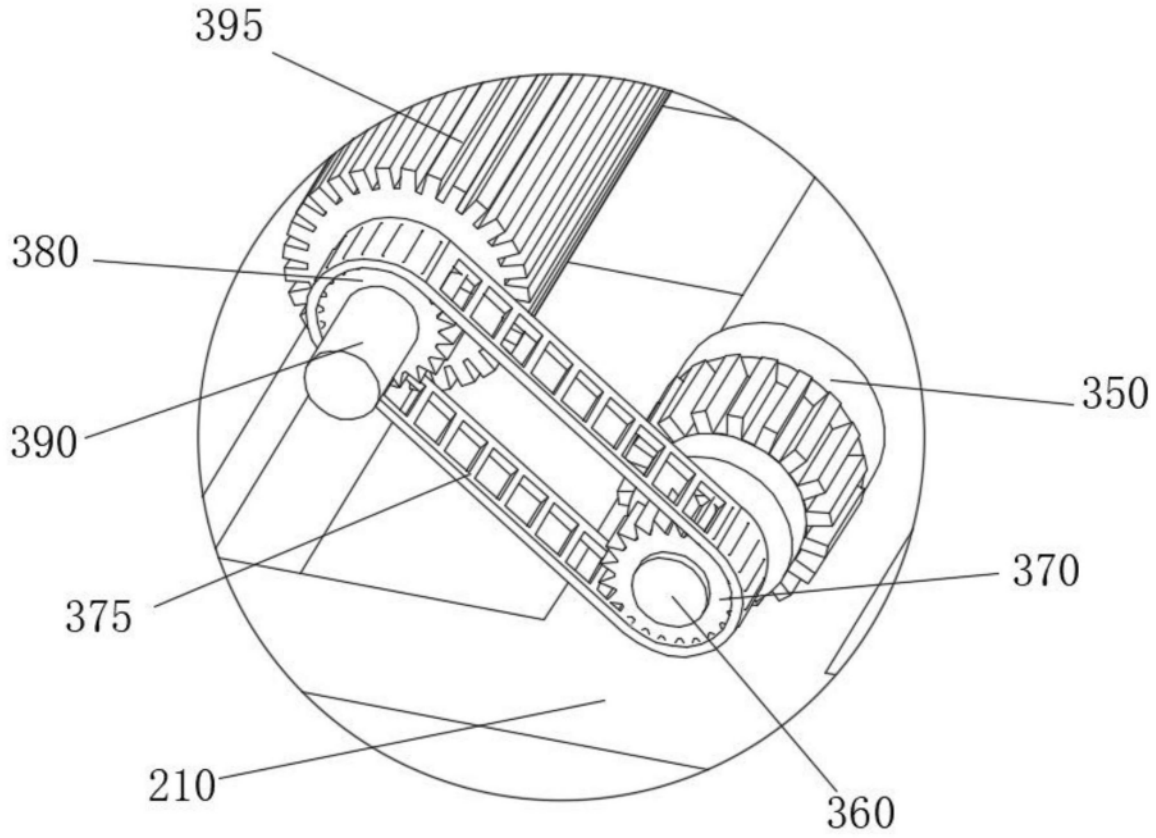

图4