(19)国家知识产权局

(12)实用新型专利

(10)授权公告号 CN 219506434 U
(45)授权公告日 2023.08.11

(21)申请号 202320524274.5

(22)申请日 2023.03.13

(73)专利权人 宁波登科美术用品有限公司
地址 315400 浙江省宁波市余姚市兰江街道科兴路8号

(72)发明人 夏登科

(74)专利代理机构 北京达友众邦知识产权代理事务所(普通合伙) 11904
专利代理师 邱文英

(51)Int.Cl.
B65D 6/06(2006.01)
B65D 25/02(2006.01)
B65D 25/04(2006.01)

权利要求书1页 说明书2页 附图4页

(54)实用新型名称

一种文件盒

(57)摘要

本实用新型公开了一种文件盒，包括盒外壳，所述盒外壳的一侧外壁上开设有内腔，所述内腔的内部嵌入有盒本体，所述盒本体的一侧外壁上设置有盖板，所述盖板上远离盒本体的一侧外壁中央位置处开设有把手孔，所述盒本体相邻于盖板的一侧外壁上设置有滑块，所述内腔的一侧内壁上开设有滑槽。该文件盒，通过盒本体内转动的存放架，便于文件的一侧端朝上，便于拿取，并通过隔板插入相对应的卡槽中，可以将存放架分隔成多个文件存储空间，进而可以将不同种类的文件进行分类存放，多个类别的文件无需堆叠放置，从而便于后续文件的拿取，无需将文件进行翻动造成边角翻折的问题。

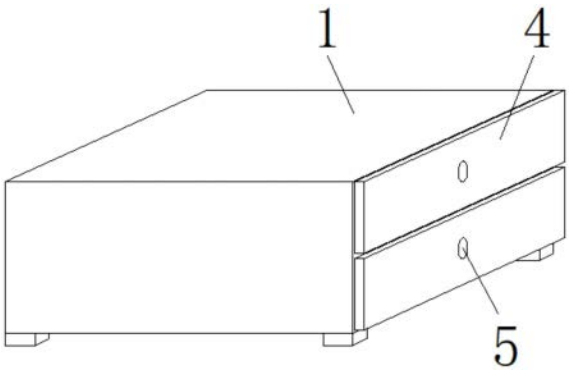

CN 219506434 U

1.一种文件盒,包括盒外壳(1),其特征在于:所述盒外壳(1)的一侧外壁上开设有内腔(2),所述内腔(2)的内部嵌入有盒本体(3),所述盒本体(3)的一侧外壁上设置有盖板(4),所述盖板(4)上远离盒本体(3)的一侧外壁中央位置处开设有把手孔(5),所述盒本体(3)相邻于盖板(4)的一侧外壁上设置有滑块(6),所述内腔(2)的一侧内壁上开设有滑槽(7),所述盒本体(3)的一侧内壁上转动连接有存放架(8),所述存放架(8)的顶部设置有提手(9),且存放架(8)的一侧内壁上开设有卡槽(10),所述存放架(8)相邻于卡槽(10)的一侧内壁上设置有磁性板(11),所述卡槽(10)的内部嵌入有隔板(12),所述隔板(12)的一侧外壁上设置有磁性条(13)。

2.根据权利要求1所述的一种文件盒,其特征在于:所述内腔(2)共设置有两个,且两个内腔(2)对称开设在盒外壳(1)的一侧外壁上。

3.根据权利要求1所述的一种文件盒,其特征在于:所述滑块(6)位于滑槽(7)的内部,且滑块(6)和滑槽(7)滑动连接。

4.根据权利要求1所述的一种文件盒,其特征在于:所述盒本体(3)和存放架(8)之间通过阻尼转轴连接。

5.根据权利要求1所述的一种文件盒,其特征在于:所述磁性板(11)和磁性条(13)之间通过磁性吸附连接。

6.根据权利要求1所述的一种文件盒,其特征在于:所述隔板(12)和卡槽(10)之间相匹配契合。

7.根据权利要求1所述的一种文件盒,其特征在于:所述提手(9)的横截面为弧形结构。

8.根据权利要求1所述的一种文件盒,其特征在于:所述盖板(4)的横截面面积大于内腔(2)的横截面面积。

一种文件盒

技术领域

[0001] 本实用新型涉及文件盒技术领域，具体为一种文件盒。

背景技术

[0002] 摆放于桌面上的用于盛放文件的盒是一种常见的文具，文件盒包括一个可摆放于桌面上的支架，支架上可以设置若干个盒，盒大多为盒装结构，文件堆叠摆放在盒内，这种盒难以将文件进行分类放置，众多文件堆叠在一起不仅不便于查找，翻找起来也容易造成文件边角翻折。

实用新型内容

[0003] 本实用新型的目的在于提供一种文件盒，以解决上述背景技术中提出的问题。

[0004] 为实现上述目的，本实用新型提供如下技术方案：一种文件盒，包括盒外壳，所述盒外壳的一侧外壁上开设有内腔，所述内腔的内部嵌入有盒本体，所述盒本体的一侧外壁上设置有盖板，所述盖板上远离盒本体的一侧外壁中央位置处开设有把手孔，所述盒本体相邻于盖板的一侧外壁上设置有滑块，所述内腔的一侧内壁上开设有滑槽，所述盒本体的一侧内壁上转动连接有存放架，所述存放架的顶部设置有提手，且存放架的一侧内壁上开设有卡槽，所述存放架相邻于卡槽的一侧内壁上设置有磁性板，所述卡槽的内部嵌入有隔板，所述隔板的一侧外壁上设置有磁性条。

[0005] 与现有技术相比，本实用新型的有益效果是：该文件盒，通过盒本体内转动的存放架，便于文件的一侧端朝上，便于拿取，并通过隔板插入相对应的卡槽中，可以将存放架分隔成多个文件存储空间，进而可以将不同种类的文件进行分类存放，多个类别的文件无需堆叠放置，从而便于后续文件的拿取，无需将文件进行翻动造成边角翻折的问题。

附图说明

[0006] 图1为本实用新型主视图；

[0007] 图2为本实用新型盒外壳主视图；

[0008] 图3为本实用新型盒本体主视图；

[0009] 图4为本实用新型存放架俯视图；

[0010] 图5为本实用新型隔板主视图；

[0011] 图6为本实用新型图3中的A处放大图。

[0012] 图中：1、盒外壳；2、内腔；3、盒本体；4、盖板；5、把手孔；6、滑块；7、滑槽；8、存放架；9、提手；10、卡槽；11、磁性板；12、隔板；13、磁性条。

具体实施方式

[0013] 下面将结合本实用新型实施例中的附图，对本实用新型实施例中的技术方案进行清楚、完整地描述，显然，所描述的实施例仅仅是本实用新型一部分实施例，而不是全部的

实施例。基于本实用新型中的实施例，本领域普通技术人员在没有做出创造性劳动前提下所获得的所有其他实施例，都属于本实用新型保护的范围。

[0014] 请参阅图1-6，本实用新型提供一种技术方案：一种文件盒，内腔2共设置有两个，且两个内腔2对称开设在盒外壳1的一侧外壁上，通过两个内腔2内放置两个盒本体3，可以提高文件盒的文件存放量，提高存放空间。

[0015] 滑块6位于滑槽7的内部，且滑块6和滑槽7滑动连接，通过滑块6在滑槽7内的滑动，可以保证盒本体3在内腔2内抽拉移动的稳定，进而便于文件的存取。

[0016] 盒本体3和存放架8之间通过阻尼转轴连接，不仅可以使得存放架8可以进行转动，可以使得存放架8可以转动到一定的角度上固定。

[0017] 磁性板11和磁性条13之间通过磁性吸附连接，保证隔板12插入卡槽10后位置上的稳定牢固。

[0018] 隔板12和卡槽10之间相匹配契合，便于隔板12插入卡槽10，从而适应性的调节隔板12插入盒本体3上的数量。

[0019] 提手9的横截面为弧形结构，便于将存放架8提拉转动。

[0020] 盖板4的横截面面积大于内腔2的横截面面积，通过盖板4可以对内腔2进行防护，避免内腔2暴露出来，也避免盒本体3完全嵌入在内腔2内。

[0021] 工作原理：在使用时，将盒外壳1放置在水平的桌面上，当需要放置一类文件时，通过滑块6在滑槽7内的滑动，将盒本体3从内腔2中抽出，将存放架8向上转动，存放架8的一侧端朝上，将隔板12从卡槽10中抽出，存放架8形成一个矩形存放空间，将存放架8转动至盒本体3的内部，将一类文件堆叠后整齐的放置在存放架8内，将盒本体3插入内腔2，实现文件的存放，需要拿取文件时，抽动盒本体3，将存放架8内的文件取出即可，当需要放置多种类文件时，安装上述同样的方式使得存放架8的一侧端朝上，根据多种类文件的种类数量，将隔板12插入卡槽10，通过多个隔板12将存放架8分隔成多个文件存储空间，通过磁性条13与磁性板11之间的磁性吸附连接，保证隔板12插入后位置上的稳定牢固，存放架8被分成多个存储空间后，将不同种类的文件分类插入相邻的隔板12之间，当需要拿取文件时，只需拿取相对应的所需种类文件即可，无需将文件进行翻动造成边角翻折的问题。

[0022] 综上所述：该文件盒，通过盒本体3内转动的存放架8，便于文件的一侧端朝上，便于拿取，并通过隔板12插入相对应的卡槽10中，可以将存放架8分隔成多个文件存储空间，进而可以将不同种类的文件进行分类存放，多个类别的文件无需堆叠放置，从而便于后续文件的拿取，无需将文件进行翻动造成边角翻折的问题。

[0023] 需要说明的是，在本文中，诸如第一和第二等之类的关系术语仅仅用来将一个实体或者操作与另一个实体或操作区分开来，而不一定要求或者暗示这些实体或操作之间存在任何这种实际的关系或者顺序。而且，术语“包括”、“包含”或者其任何其他变体意在涵盖非排他性的包含，从而使得包括一系列要素的过程、方法、物品或者设备不仅包括那些要素，而且还包括没有明确列出的其他要素，或者是还包括为这种过程、方法、物品或者设备所固有的要素。

[0024] 尽管已经示出和描述了本实用新型的实施例，对于本领域的普通技术人员而言，可以理解在不脱离本实用新型的原理和精神的情况下可以对这些实施例进行多种变化、修改、替换和变型，本实用新型的范围由所附权利要求及其等同物限定。

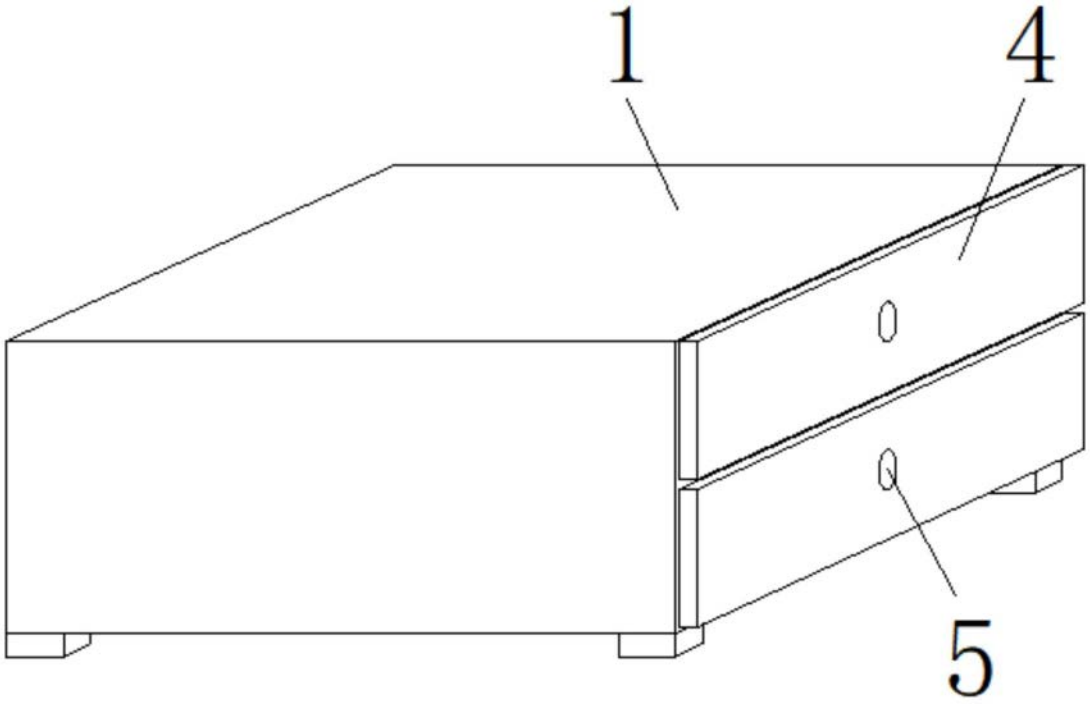

图1

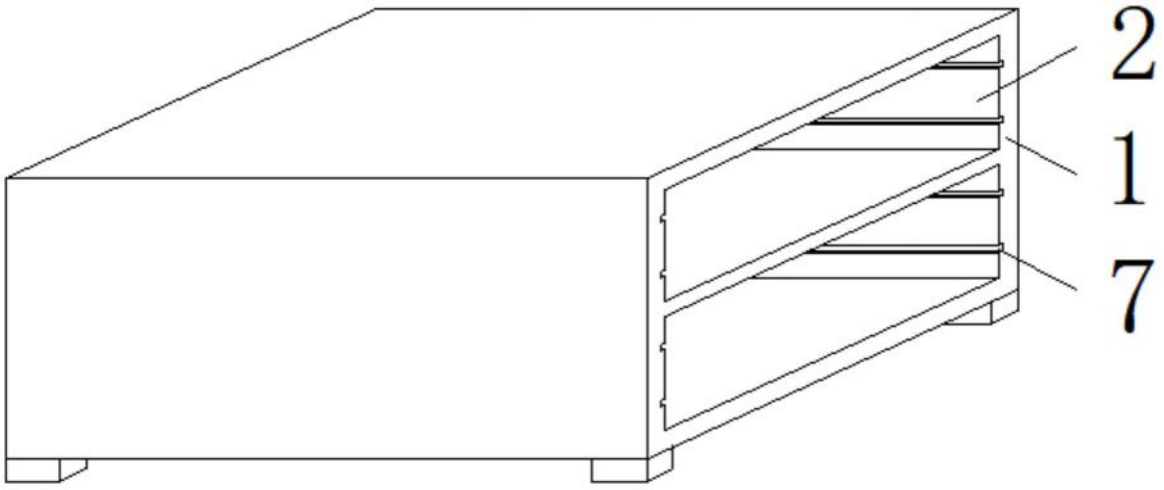

图2

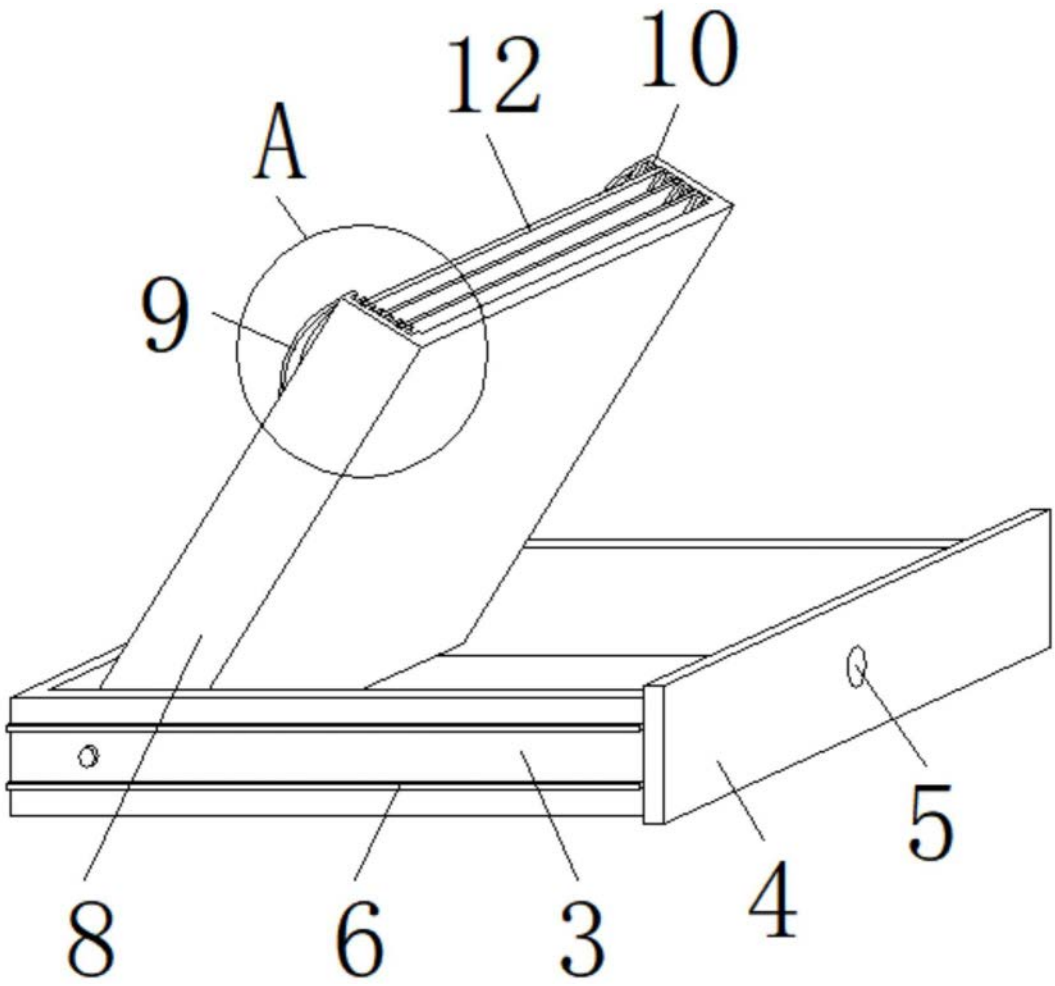

图3

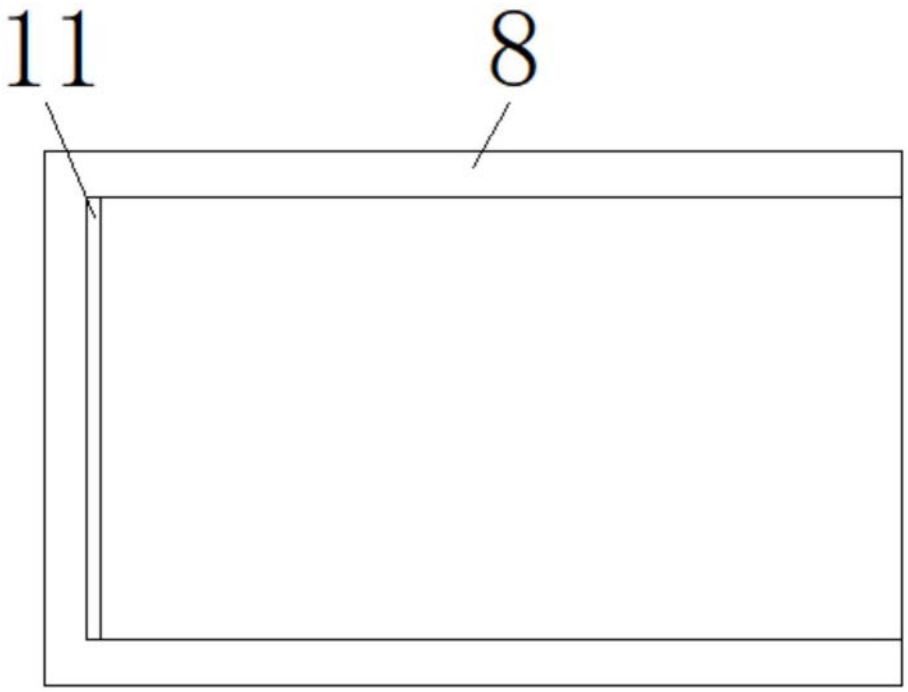

图4

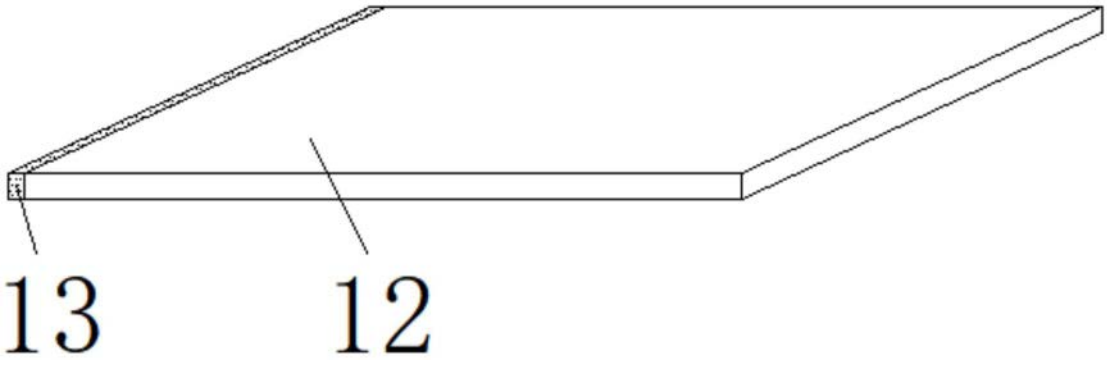

图5

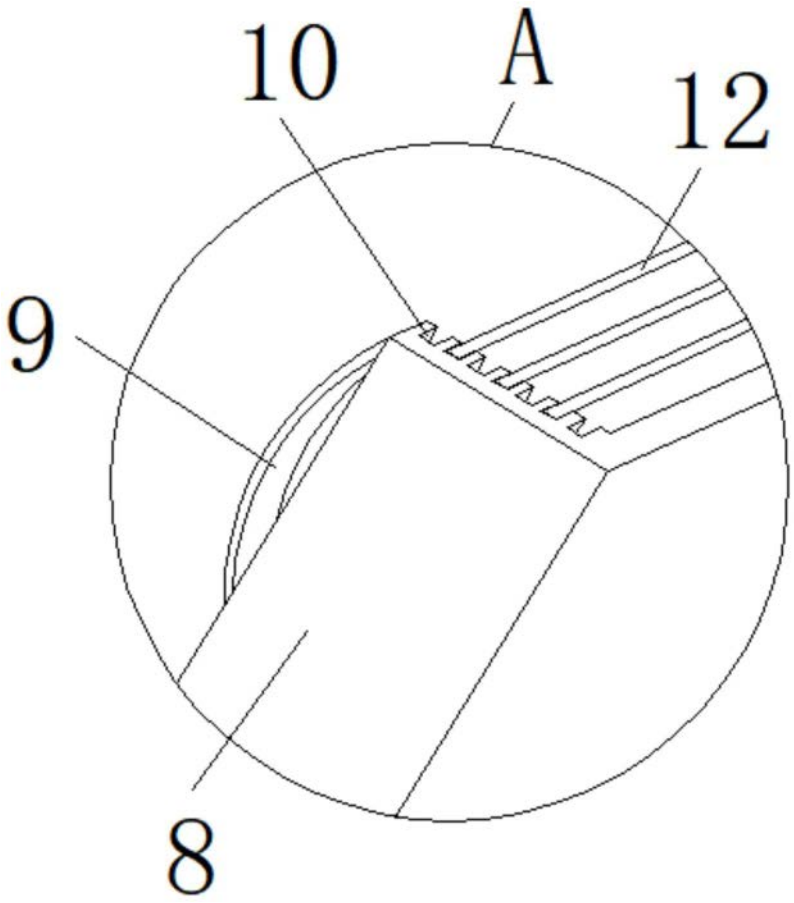

图6