(19) URZĄD PATENTOWY RZECZYPOSPOLITEJ POLSKIEJ

(10) **PL 29329 S2**

(12) # Opis ochronny wzoru przemysłowego

(21) Numer zgłoszenia: **31210**
(22) Data zgłoszenia: **2022.12.08**
(45) Data publikacji o udzieleniu ochrony: **2024.05.06 WUP 19/2024**

(51) Klasyfikacja:
08-08

(73) Uprawniony:
JOŃCZAK MAKSYMILIAN, Topola Osiedle, PL

(72) Twórca(-y):
MAKSYMILIAN JOŃCZAK, Topola Osiedle, PL

(54) Tytuł:
Modułowy uchwyt do kabli

PL 29329 S2

Opis wzoru przemysłowego

Przedmiotem wzoru przemysłowego jest modułowy uchwyt do przewodów elektrycznych i/lub elektronicznych przeznaczony do mocowania przewodów pod tynkiem lub natynkowo, głównie wewnątrz (ale można na zewnątrz) na ścianach budynków.

Istotą wzoru przemysłowego jest nowa, posiadająca indywidualny charakter postać przedmiotu, przejawiająca się w oryginalnym układzie linii zewnętrznych.

Przedmiot wzoru przemysłowego pokazano na załączonym materiale ilustracyjnym, na którym przedstawiono wzór podstawowy oraz odmiany wzoru, przy czym

fig. 1 przedstawia pojedynczy, podstawowy element modułowego uchwytu do kabli w pierwszej podstawowej odmianie w rzucie aksonometrycznym w widoku z boku,

fig. 1a przedstawia pojedynczy, podstawowy element modułowego uchwytu do kabli w pierwszej odmianie, w rzucie aksonometrycznym w widoku z góry,

fig. 2 przedstawia podwójny element modułowego uchwytu do kabli w drugiej odmianie w rzucie aksonometrycznym w widoku z boku,

fig. 2a przedstawia podwójny element modułowego uchwytu do kabli w drugiej odmianie, w rzucie aksonometrycznym w widoku z góry,

fig. 3 przedstawia potrójny element modułowego uchwytu do kabli w trzeciej odmianie w rzucie aksonometrycznym w widoku z boku,

fig. 3a przedstawia potrójny element modułowego uchwytu do kabli w trzeciej odmianie, w rzucie aksonometrycznym w widoku z góry,

fig. 4 przedstawia poczwórny element modułowego uchwytu do kabli w czwartej odmianie w rzucie aksonometrycznym w widoku z boku,

fig. 4a przedstawia poczwórny element modułowego uchwytu do kabli w czwartej odmianie, w rzucie aksonometrycznym w widoku z góry,

fig. 5 przedstawia pięciokrotny element modułowego uchwytu do kabli w piątej odmianie w rzucie aksonometrycznym w widoku z boku,

fig. 5a przedstawia pięciokrotny element modułowego uchwytu do kabli w piątej odmianie, w rzucie aksonometrycznym w widoku z góry,

fig. 6 przedstawia sześciokrotny element modułowego uchwytu do kabli w szóstej odmianie w rzucie aksonometrycznym w widoku z boku,

fig. 6a przedstawia sześciokrotny element modułowego uchwytu do kabli w szóstej odmianie, w rzucie aksonometrycznym w widoku z góry,

fig. 7 przedstawia siedmiokrotny element modułowego uchwytu do kabli w siódmej odmianie w rzucie aksonometrycznym w widoku z boku,

fig. 7a przedstawia siedmiokrotny element modułowego uchwytu do kabli w siódmej odmianie, w rzucie aksonometrycznym w widoku z góry,

fig. 8 przedstawia ośmiokrotny element modułowego uchwytu do kabli w ósmej odmianie w rzucie aksonometrycznym w widoku z boku,

fig. 8a przedstawia ośmiokrotny element modułowego uchwytu do kabli w ósmej odmianie, w rzucie aksonometrycznym w widoku z góry,

fig. 9 przedstawia dziewięciokrotny element modułowego uchwytu do kabli w dziewiątej odmianie w rzucie aksonometrycznym w widoku z boku,

fig. 9a przedstawia dziewięciokrotny element modułowego uchwytu do kabli w dziewiątej odmianie, w rzucie aksonometrycznym w widoku z góry,

fig. 10 przedstawia dziesięciokrotny element modułowego uchwytu do kabli w dziesiątej odmianie w rzucie aksonometrycznym w widoku z boku,

fig. 10a przedstawia dziesięciokrotny element modułowego uchwytu do kabli w dziesiątej odmianie, w rzucie aksonometrycznym w widoku z góry.

- W pierwszej odmianie pojedynczy, podstawowy uchwyt do przewodów elektrycznych, bądź elektronicznych według wzoru przemysłowego to prostokątna płaszczyzna płaska służąca do umieszczania uchwytu w miejscu, w którym mocowany będzie kabel (ściana, podłoga, sufit) oraz uchwyt, który jest krótszy od dłuższej krawędzi prostokątnej płaszczyzny płaskiej, ale umiejscowiony wzdłuż tej krawędzi i składa się z części płaskiej, prostopadłej do elementu płaskiego oraz drugiej nierozłącznej części równoległej do elementu płaskiego.

W drugiej odmianie podwójny uchwyt do przewodów elektrycznych, bądź elektronicznych według wzoru przemysłowego to dwie prostokątne płaszczyzny płaskie służące do umieszczania uchwytu w miejscu, w którym mocowany będzie kabel (ściana, podłoga, sufit) oraz dwa uchwyty, które są krótsze od dłuższej krawędzi każdego z elementów prostokątnej płaszczyzny płaskiej, ale umiejscowione wzdłuż tej krawędzi i składa się z części płaskiej, prostopadłej do elementu płaskiego oraz drugiej nierozłącznej części równoległej do elementu płaskiego.

W trzeciej odmianie potrójny uchwyt do przewodów elektrycznych, bądź elektronicznych według wzoru przemysłowego to trzy prostokątne płaszczyzny płaskie służące do umieszczania uchwytu w miejscu, w którym mocowany będzie kabel (ściana, podłoga, sufit) oraz trzy uchwyty, które są krótsze od dłuższej krawędzi każdego z elementów prostokątnej płaszczyzny płaskiej, ale umiejscowione wzdłuż tej krawędzi i składa się z części płaskiej, prostopadłej do elementu płaskiego oraz drugiej nierozłącznej części równoległej do elementu płaskiego.

W czwartej odmianie poczwórny uchwyt do przewodów elektrycznych, bądź elektronicznych według wzoru przemysłowego to cztery prostokątne płaszczyzny płaskie służące do umieszczania uchwytu w miejscu, w którym mocowany będzie kabel (ściana, podłoga, sufit) oraz cztery uchwyty, które są krótsze od dłuższej krawędzi każdego z elementów prostokątnej płaszczyzny płaskiej, ale umiejscowione wzdłuż tej krawędzi i składa się z części płaskiej, prostopadłej do elementu płaskiego oraz drugiej nierozłącznej części równoległej do elementu płaskiego.

W piątej odmianie pięciokrotny uchwyt do przewodów elektrycznych, bądź elektronicznych według wzoru przemysłowego to pięć prostokątnych płaszczyzn płaskich służących do umieszczania uchwytu w miejscu, w którym mocowany będzie kabel (ściana, podłoga, sufit) oraz pięć uchwytów, które są krótsze od dłuższej krawędzi każdego z elementów prostokątnej płaszczyzny płaskiej, ale umiejscowione wzdłuż tej krawędzi i składa się z części płaskiej, prostopadłej do elementu płaskiego oraz drugiej nierozłącznej części równoległej do elementu płaskiego.

W szóstej odmianie sześciokrotny uchwyt do przewodów elektrycznych, bądź elektronicznych według wzoru przemysłowego to sześć prostokątnych płaszczyzn płaskich służących do umieszczania uchwytu w miejscu, w którym mocowany będzie kabel (ściana, podłoga, sufit) oraz sześć uchwytów, które są krótsze od dłuższej krawędzi każdego z elementów prostokątnej płaszczyzny płaskiej, ale umiejscowione wzdłuż tej krawędzi i składa się z części płaskiej, prostopadłej do elementu płaskiego oraz drugiej nierozłącznej części równoległej do elementu płaskiego.

W siódmej odmianie siedmiokrotny uchwyt do przewodów elektrycznych, bądź elektronicznych według wzoru przemysłowego to siedem prostokątnych płaszczyzn płaskich służących do umieszczania uchwytu w miejscu, w którym mocowany będzie kabel (ściana, podłoga, sufit) oraz siedem uchwytów, które są krótsze od dłuższej krawędzi każdego z elementów prostokątnej płaszczyzny płaskiej, ale umiejscowione wzdłuż tej krawędzi i składa się z części płaskiej, prostopadłej do elementu płaskiego oraz drugiej nierozłącznej części równoległej do elementu płaskiego.

W ósmej odmianie ośmiokrotny uchwyt do przewodów elektrycznych, bądź elektronicznych według wzoru przemysłowego to osiem prostokątnych płaszczyzn płaskich służących do umieszczania uchwytu w miejscu, w którym mocowany będzie kabel (ściana, podłoga, sufit) oraz osiem uchwytów, które są krótsze od dłuższej krawędzi każdego z elementów prostokątnej płaszczyzny płaskiej, ale umiejscowione wzdłuż tej krawędzi i składa się z części płaskiej, prostopadłej do elementu płaskiego oraz drugiej nierozłącznej części równoległej do elementu płaskiego.

W dziewiątej odmianie dziewięciokrotny uchwyt do przewodów elektrycznych, bądź elektronicznych według wzoru przemysłowego to dziewięć prostokątnych płaszczyzn płaskich służących do umieszczania uchwytu w miejscu, w którym mocowany będzie kabel (ściana, podłoga, sufit) oraz dziewięć uchwytów, które są krótsze od dłuższej krawędzi każdego z elementów prostokątnej płaszczyzny płaskiej, ale umiejscowione wzdłuż tej krawędzi i składa się z części płaskiej, prostopadłej do elementu płaskiego oraz drugiej nierozłącznej części równoległej do elementu płaskiego.

W dziesiątej odmianie dziesięciokrotny uchwyt do przewodów elektrycznych, bądź elektronicznych według wzoru przemysłowego to dziesięć prostokątnych płaszczyzn płaskich służących do umieszczania uchwytu w miejscu, w którym mocowany będzie kabel (ściana, podłoga, sufit) oraz dziesięć uchwytów, które są krótsze od dłuższej krawędzi każdego z elementów prostokątnej płaszczyzny płaskiej, ale umiejscowione wzdłuż tej krawędzi i składa się z części płaskiej, prostopadłej do elementu płaskiego oraz drugiej nierozłącznej części równoległej do elementu płaskiego.

Modułowy uchwyt do kabli elektrycznych bądź energetycznych przeznaczony do mocowania przewodów pod tynkiem lub natynkowo, do zastosowania wewnątrz lub na zewnątrz budynków

wykonany jest ze sprężystego tworzywa sztucznego, ale może być również wykonany z metalu. Niezależnie od rodzaju materiału z jakiego jest wykonany do zamocowania uchwytu zalecany jest klej montażowy, ale może być mocowany za pomocą wkrętów.

W zgłoszeniu wzoru przemysłowego zaprezentowane są zestawienia od jednego do dziesięciu uchwytów i takie zestawienia stosowane są najczęściej, ale również pozwalają one na utworzenie każdego innego zestawienia na dowolną liczbę zależną od zapotrzebowania.

Cechy istotne wzoru przemysłowego

W pierwszej odmianie uchwyt do kabli według wzoru przemysłowego charakteryzuje się tym, iż jest to prostokątna płaszczyzna płaska służąca do umieszczania uchwytu w miejscu, w którym mocowany będzie kabel (ściana, podłoga, sufit) oraz uchwyt, który jest krótszy od dłuższej krawędzi prostokątnej płaszczyzny płaskiej, ale umiejscowiony wzdłuż tej krawędzi i składa się z części płaskiej, prostopadłej do elementu płaskiego oraz drugiej nierozłącznej części równoległej do elementu płaskiego.

W drugiej odmianie uchwyt do kabli według wzoru przemysłowego charakteryzuje się tym, iż są to dwie prostokątne płaszczyzny płaskie służące do umieszczania uchwytu w miejscu, w którym mocowany będzie kabel (ściana, podłoga, sufit) oraz dwa uchwyty, które są krótsze od dłuższej krawędzi każdego z elementów prostokątnej płaszczyzny płaskiej, ale umiejscowione wzdłuż tej krawędzi i składa się z części płaskiej, prostopadłej do elementu płaskiego oraz drugiej nierozłącznej części równoległej do elementu płaskiego.

W trzeciej odmianie uchwyt do kabli według wzoru przemysłowego charakteryzuje się tym, iż są to trzy prostokątne płaszczyzny płaskie służące do umieszczania uchwytu w miejscu, w którym mocowany będzie kabel (ściana, podłoga, sufit) oraz trzy uchwyty, które są krótsze od dłuższej krawędzi każdego z elementów prostokątnej płaszczyzny płaskiej, ale umiejscowione wzdłuż tej krawędzi i składa się z części płaskiej, prostopadłej do elementu płaskiego oraz drugiej nierozłącznej części równoległej do elementu płaskiego.

W czwartej odmianie uchwyt do kabli według wzoru przemysłowego charakteryzuje się tym, iż są cztery prostokątne płaszczyzny płaskie służące do umieszczania uchwytu w miejscu, w którym mocowany będzie kabel (ściana, podłoga, sufit) oraz cztery uchwyty, które są krótsze od dłuższej krawędzi każdego z elementów prostokątnej płaszczyzny płaskiej, ale umiejscowione wzdłuż tej krawędzi i składa się z części płaskiej, prostopadłej do elementu płaskiego oraz drugiej nierozłącznej części równoległej do elementu płaskiego.

W piątej odmianie uchwyt do kabli według wzoru przemysłowego charakteryzuje się tym, iż jest to pięć prostokątnych płaszczyzn płaskich służących dc umieszczania uchwytu w miejscu, w którym mocowany będzie kabel (ściana, podłoga, sufit) oraz pięć uchwytów, które są krótsze od dłuższej krawędzi każdego z elementów prostokątnej płaszczyzny płaskiej, ale umiejscowione wzdłuż tej krawędzi i składa się z części płaskiej, prostopadłej do elementu płaskiego oraz drugiej nierozłącznej części równoległej do elementu płaskiego.

W szóstej odmianie uchwyt do kabli według wzoru przemysłowego charakteryzuje się tym, iż jest to sześć prostokątnych płaszczyzn płaskich służących do umieszczania uchwytu w miejscu, w którym mocowany będzie kabel (ściana, podłoga, sufit) oraz sześć uchwytów, które są krótsze od dłuższej krawędzi każdego z elementów prostokątnej płaszczyzny płaskiej, ale umiejscowione wzdłuż tej krawędzi i składa się z części płaskiej, prostopadłej do elementu płaskiego oraz drugiej nierozłącznej części równoległej do elementu płaskiego.

W siódmej odmianie uchwyt do kabli według wzoru przemysłowego charakteryzuje się tym, iż jest to siedem prostokątnych płaszczyzn płaskich służących do umieszczania uchwytu w miejscu, w którym mocowany będzie kabel (ściana, podłoga, sufit) oraz siedem uchwytów, które są krótsze od dłuższej krawędzi każdego z elementów prostokątnej płaszczyzny płaskiej, ale umiejscowione wzdłuż tej krawędzi i składa się z części płaskiej, prostopadłej do elementu płaskiego oraz drugiej nierozłącznej części równoległej do elementu płaskiego.

W ósmej odmianie uchwyt do kabli według wzoru przemysłowego charakteryzuje się tym, iż jest to osiem prostokątnych płaszczyzn płaskich służących do umieszczania uchwytu w miejscu, w którym mocowany będzie kabel (ściana, podłoga, sufit) oraz osiem uchwytów, które są krótsze od dłuższej krawędzi każdego z elementów prostokątnej płaszczyzny płaskiej, ale umiejscowione wzdłuż tej krawędzi i składa się z części płaskiej, prostopadłej do elementu płaskiego oraz drugiej nierozłącznej części równoległej do elementu płaskiego.

W dziewiątej odmianie uchwyt do kabli według wzoru przemysłowego charakteryzuje się tym, iż jest to dziewięć prostokątnych płaszczyzn płaskich służących do umieszczania uchwytu w miejscu, w którym mocowany będzie kabel (ściana, podłoga, sufit) oraz dziewięć uchwytów, które są krótsze od dłuższej krawędzi każdego z elementów prostokątnej płaszczyzny płaskiej, ale umiejscowione wzdłuż tej krawędzi i składa się z części płaskiej, prostopadłej do elementu płaskiego oraz drugiej nierozłącznej części równoległej do elementu płaskiego.

W dziesiątej odmianie uchwyt do kabli według wzoru przemysłowego charakteryzuje się tym, iż jest to dziesięć prostokątnych płaszczyzn płaskich służących do umieszczania uchwytu w miejscu, w którym mocowany będzie kabel (ściana, podłoga, sufit) oraz dziesięć uchwytów, które są krótsze od dłuższej krawędzi każdego z elementów prostokątnej płaszczyzny płaskiej, ale umiejscowione wzdłuż tej krawędzi i składa się z części płaskiej, prostopadłej do elementu płaskiego oraz drugiej nierozłącznej części równoległej do elementu płaskiego.

Ilustracja wzoru

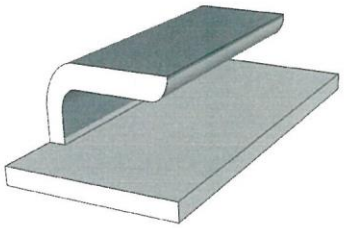

Fig. 1

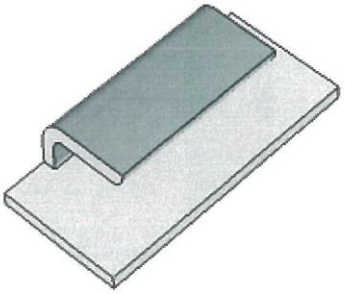

Fig. 1a

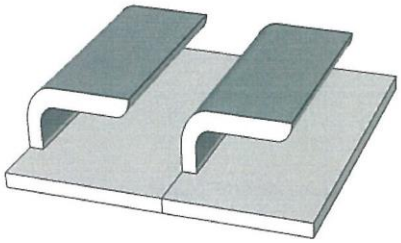

Fig. 2

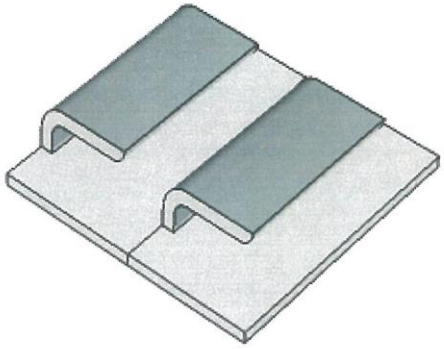

Fig. 2a

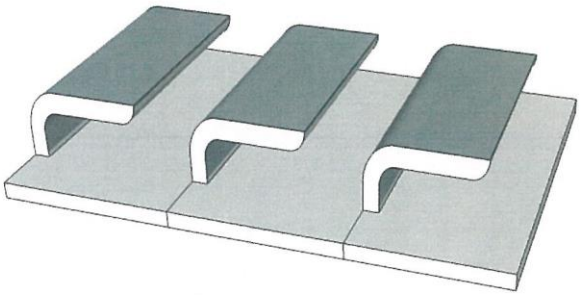

Fig. 3

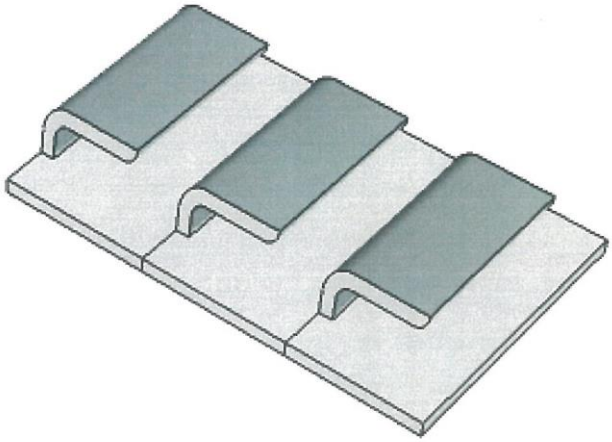

Fig. 3a

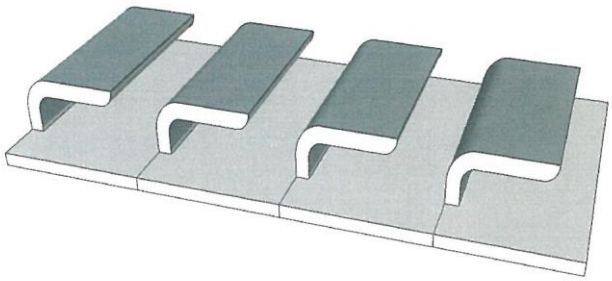

Fig. 4

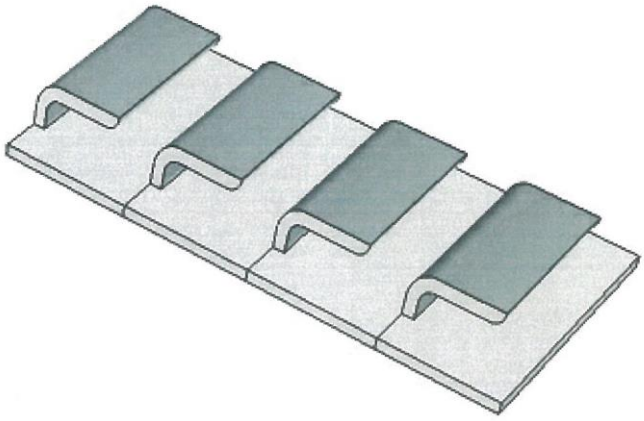

Fig. 4a

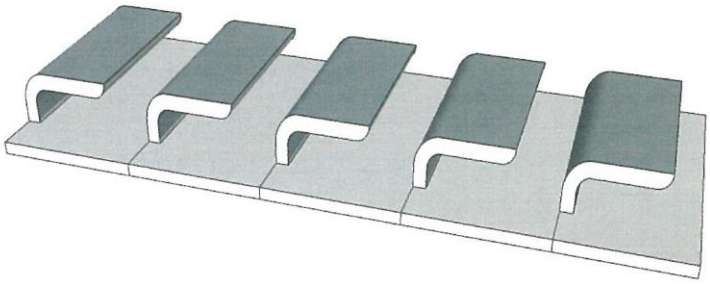

Fig. 5

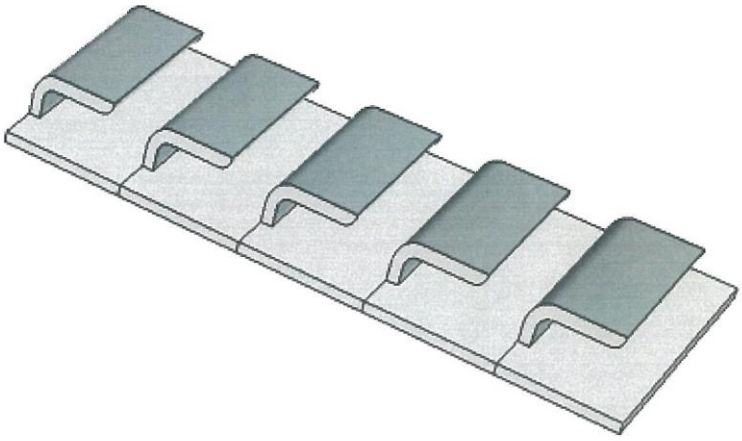

Fig. 5a

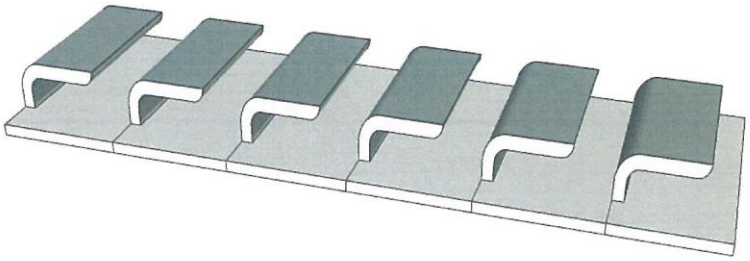

Fig. 6

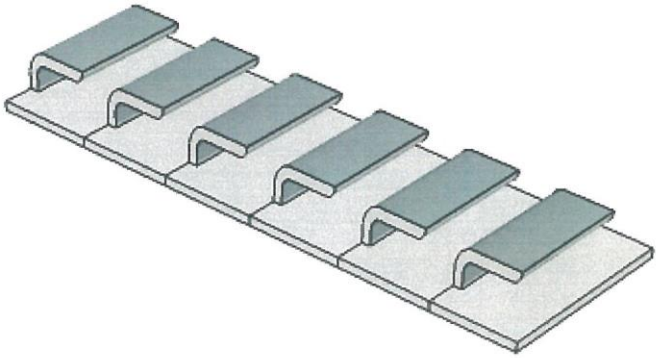

Fig. 6a

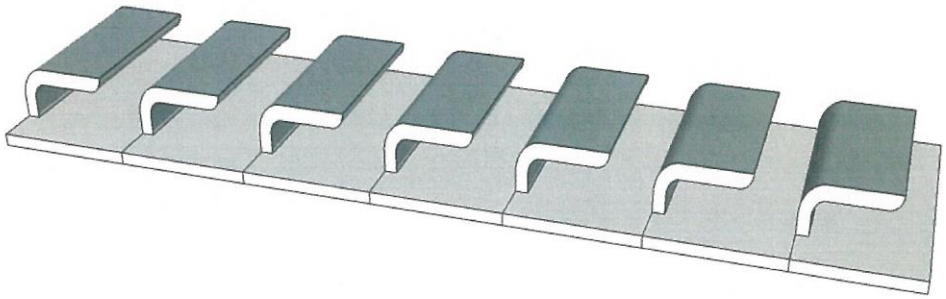

Fig. 7

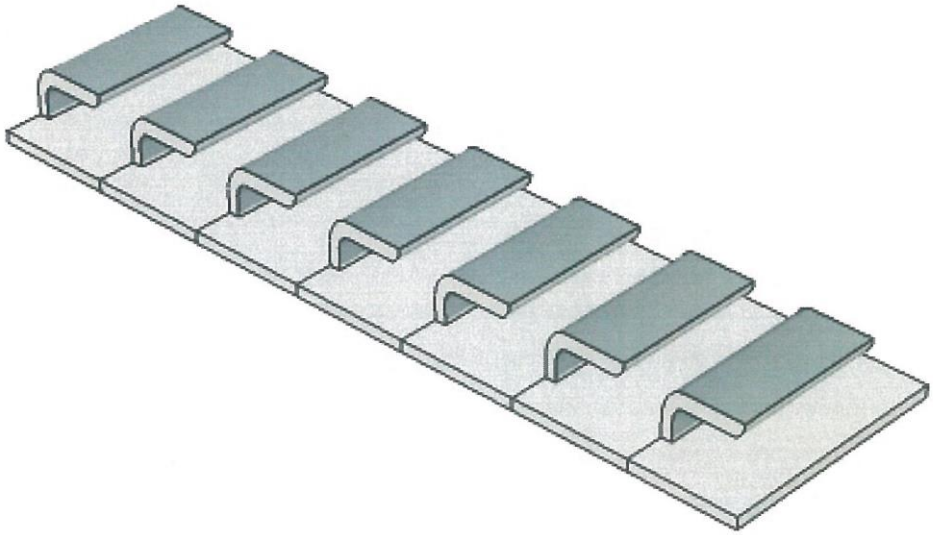

Fig. 7a

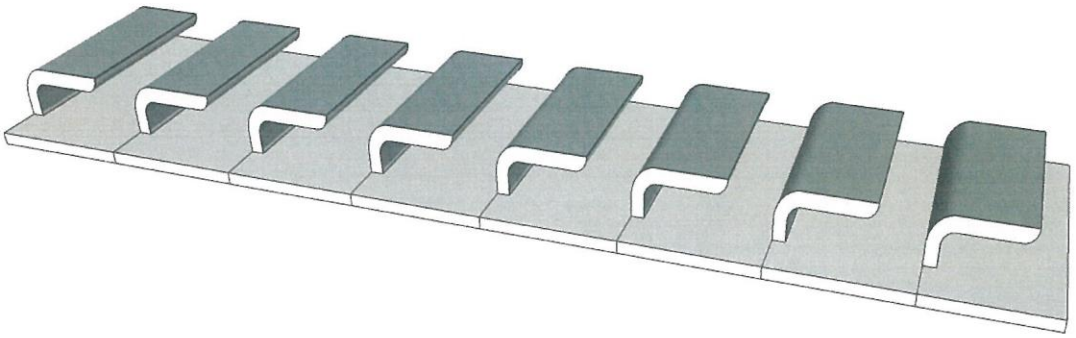

Fig. 8

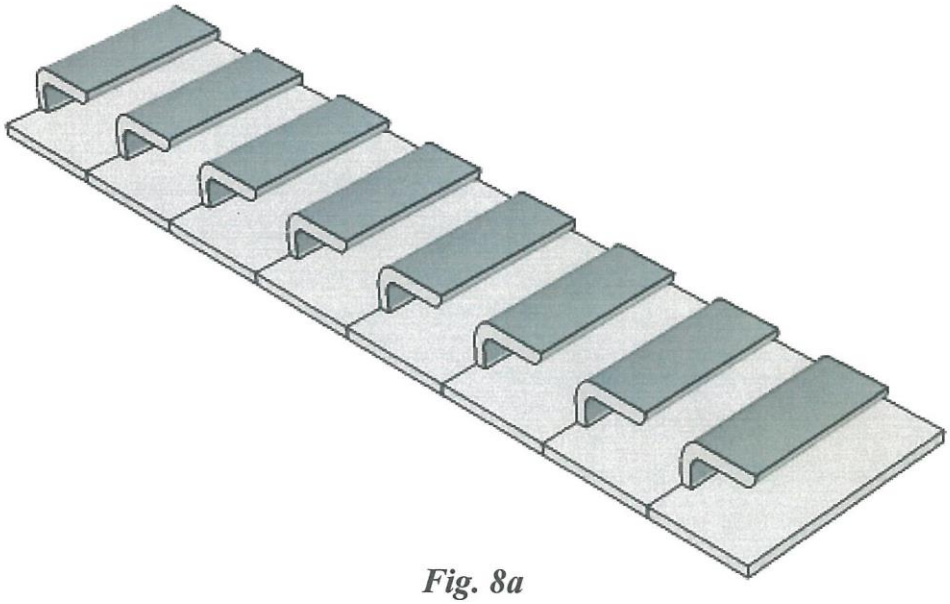

Fig. 8a

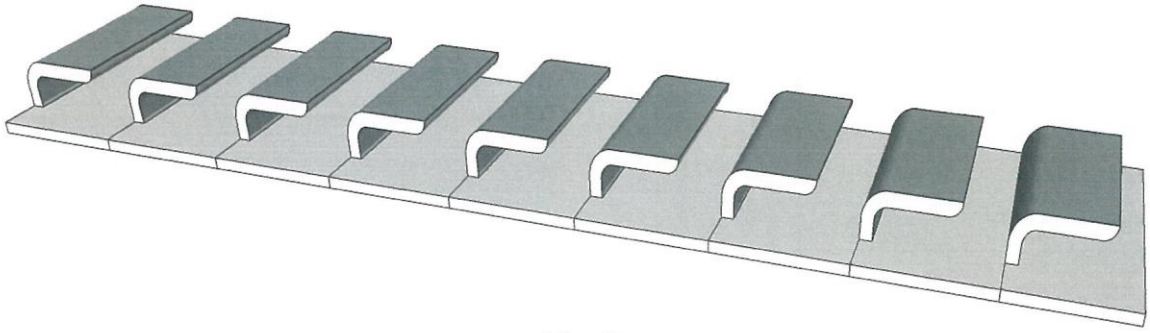

Fig. 9

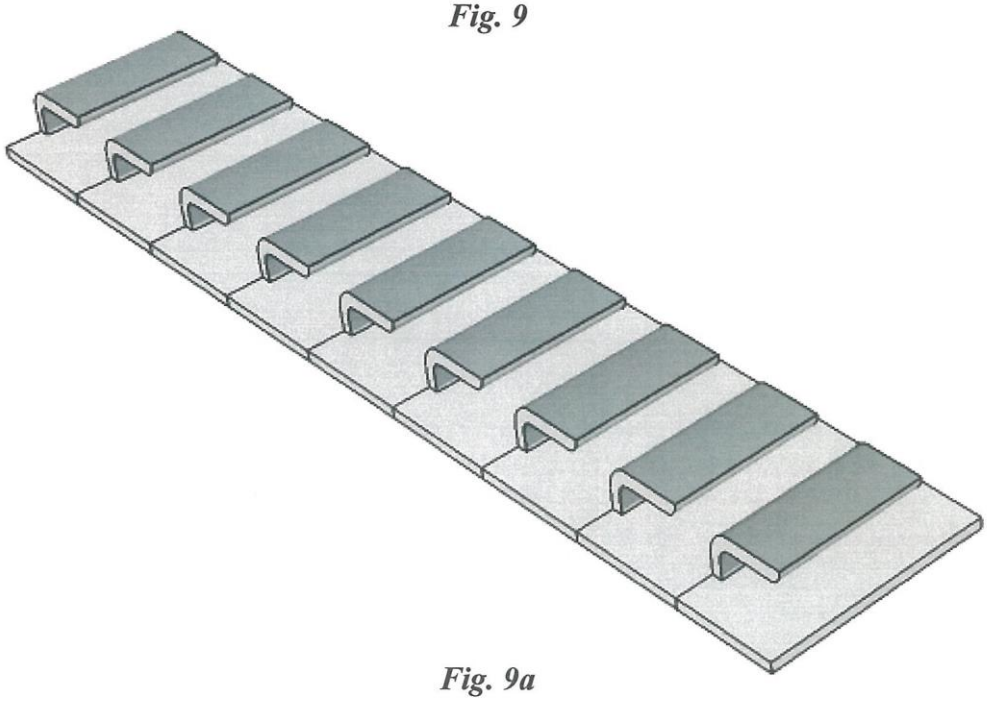

Fig. 9a

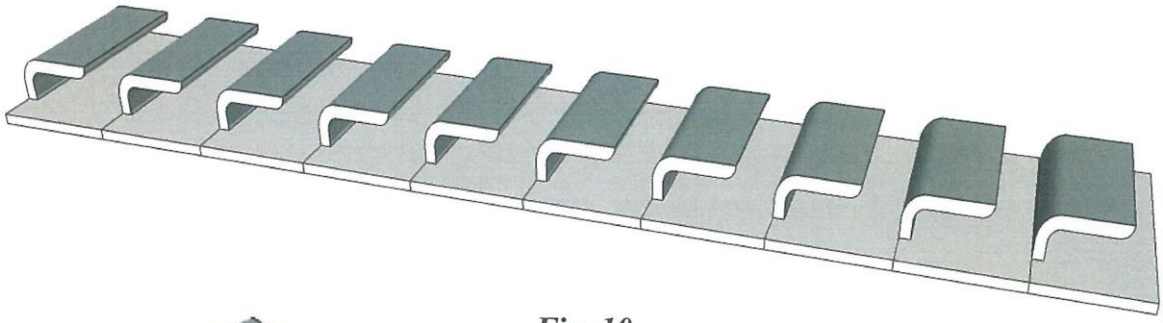

Fig. 10

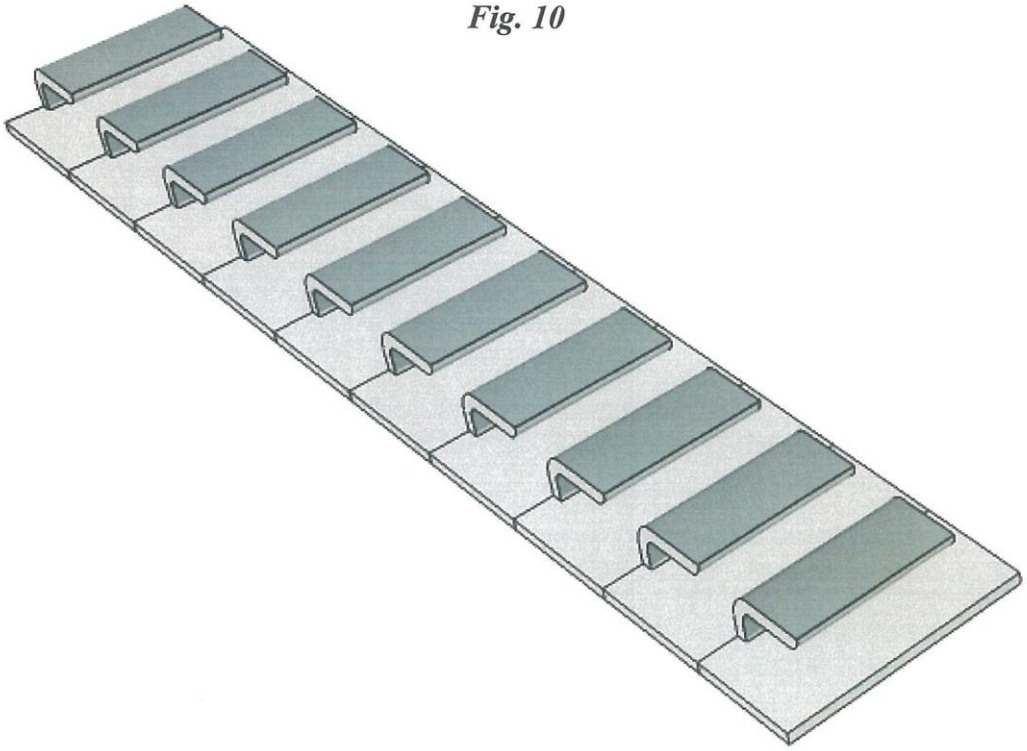

Fig. 10a

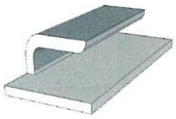

Fig. 1

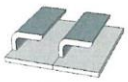

Fig. 2

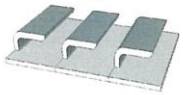

Fig. 3

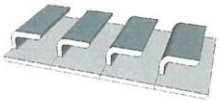

Fig. 4

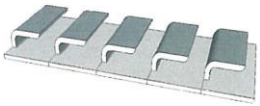

Fig. 5

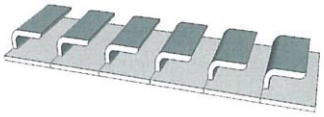

Fig. 6

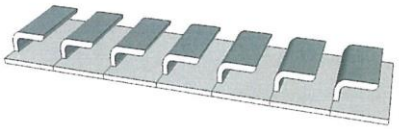

Fig. 7

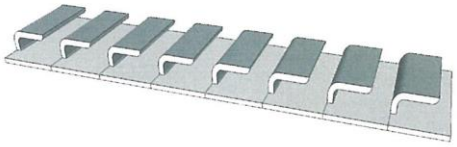

Fig. 8

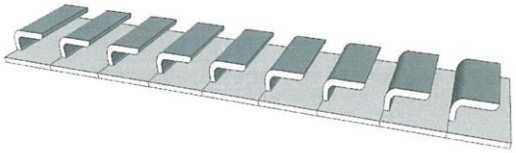

Fig. 9

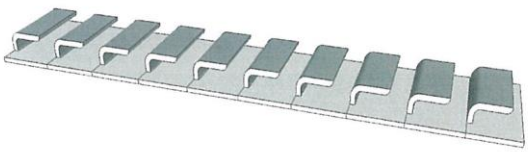

Fig. 10