(19)中华人民共和国国家知识产权局

(12)实用新型专利

(10)授权公告号 CN 204025161 U
(45)授权公告日 2014.12.17

(21)申请号 201420442651.1

(22)申请日 2014.08.05

(73)专利权人 郑维劲
地址 528400 广东省中山市大涌镇兴华路19号

(72)发明人 郑维劲 麦海兰

(51)Int.Cl.
F04D 29/44(2006.01)
B27G 3/00(2006.01)

权利要求书1页 说明书2页 附图2页

(54)实用新型名称

风机的换向风道结构

(57)摘要

本实用新型公开了一种风机的换向风道结构，风机的换向风道结构，包括风道外壳及与风道外壳对应的风机，所述风道外壳设置有出风口，在该出风口处设置有一隔板，该隔板将出风口划分为第一出风口及第二出风口，所述隔板上端枢接有一挡板，该挡板能够转动封闭第一出风口或及第二出风口，并形成两条不同的风道，使得本实用新型的风道可以配置两个的回收房，当其中以回收房木屑过满时，关闭其对应的出风口，即可对该回收房进行清理，而与此同时，另一风道处于工作状态，木屑回收至另一回收房，使得风机可以连续的进行木屑回收作业，不影响车间的木材加工，提高木材加工的效率，缩短木材加工的工时。

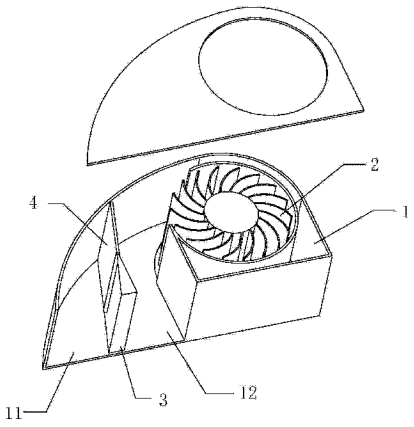

CN 204025161 U

1. 风机的换向风道结构，其特征在于：包括风道外壳 (1) 及与风道外壳 (1) 对应的风机 (2)，所述风道外壳 (1) 设置有出风口，在该出风口处设置有一隔板 (3)，该隔板 (3) 将出风口划分为第一出风口 (11) 及第二出风口 (12)，所述隔板 (3) 上端枢接有一挡板 (4)，该挡板 (4) 能够转动封闭第一出风口或及第二出风口 (12)。

2. 根据权利要求 1 所述的风机的换向风道结构，其特征在于：所述风机 (2) 为一涡轮风机。

风机的换向风道结构

技术领域

[0001] 本实用新型涉及一种应用与木材加工木屑回收的风机的换向风道结构。

背景技术

[0002] 木材加工行业中，木屑通常是通过一风机配合风道抽至回收房进行回收，通常回收房仅配置一间，风道出口直接连接至回收房，当回收房内的木屑过多时，需人工进入对木屑进行清理运走，此时需关闭风机方能进行作业，相应的木材加工车间也需停止作业，耗费时间，降低木材加工的效率，延长加工的工时，浪费人力物力。

发明内容

[0003] 为了克服现有技术的不足，本实用新型提供一种风机的换向风道结构。

[0004] 本实用新型解决其技术问题所采用的技术方案是：

[0005] 风机的换向风道结构，包括风道外壳及与风道外壳对应的风机，所述风道外壳设置有出风口，在该出风口处设置有一隔板，该隔板将出风口划分为第一出风口及第二出风口，所述隔板上端枢接有一挡板，该挡板能够转动封闭第一出风口或及第二出风口。

[0006] 所述风机为一涡轮风机。

[0007] 本实用新型的有益效果是：风机的换向风道结构，包括风道外壳及与风道外壳对应的风机，所述风道外壳设置有出风口，在该出风口处设置有一隔板，该隔板将出风口划分为第一出风口及第二出风口，所述隔板上端枢接有一挡板，该挡板能够转动封闭第一出风口或及第二出风口，并形成两条不同的风道，使得本实用新型的风道可以配置两个的回收房，当其中以回收房木屑过满时，关闭其对应的出风口，即可对该回收房进行清理，而与此同时，另一风道处于工作状态，木屑回收至另一回收房，使得风机可以连续的进行木屑回收作业，不影响车间的木材加工，提高木材加工的效率，缩短木材加工的工时。

附图说明

[0008] 下面结合附图和实施例对本实用新型进一步说明。

[0009] 图 1 是本实用新型的关闭第一出风口时的结构示意图；

[0010] 图 2 是本实用新型的关闭第二出风口时的结构示意图。

具体实施方式

[0011] 参照图 1、图 2，图 1、图 2 是本实用新型一个具体实施例的结构示意图，如图所示，风机的换向风道结构，包括风道外壳 1 及与风道外壳 1 对应的风机 2，在本实施例中，优选采用涡轮风机，当然，在具体实施过程中还可采用轴流风机等；所述风道外壳 1 设置有出风口，在该出风口处设置有一隔板 3，该隔板 3 将出风口划分为第一出风口 11 及第二出风口 12，所述隔板 3 上端枢接有一挡板 4，该挡板 4 能够转动封闭第一出风口或及第二出风口 12，并形成两条不同的风道，使得本实用新型的风道可以配置两个的回收房，当其中以回收

房木屑过满时，关闭其对应的出风口，即可对该回收房进行清理，而与此同时，另一风道处于工作状态，木屑回收至另一回收房，使得风机可以连续的进行木屑回收作业，不影响车间的木材加工，提高木材加工的效率，缩短木材加工的工时。

[0012] 在本实用新型中，挡板 4 可由人工或自动驱动，人工驱动时，可在风道外壳 1 外设置一连接至挡板 4 的把手即可；自动驱动时，可采用电机、气缸、液压等方式驱动挡板 4。

[0013] 以上对本实用新型的较佳实施进行了具体说明，当然，本实用新型还可以采用与上述实施方式不同的形式，熟悉本领域的技术人员在不违背本发明精神的前提下所作的等同的变换或相应的改动，都应该属于本实用新型的保护范围内。

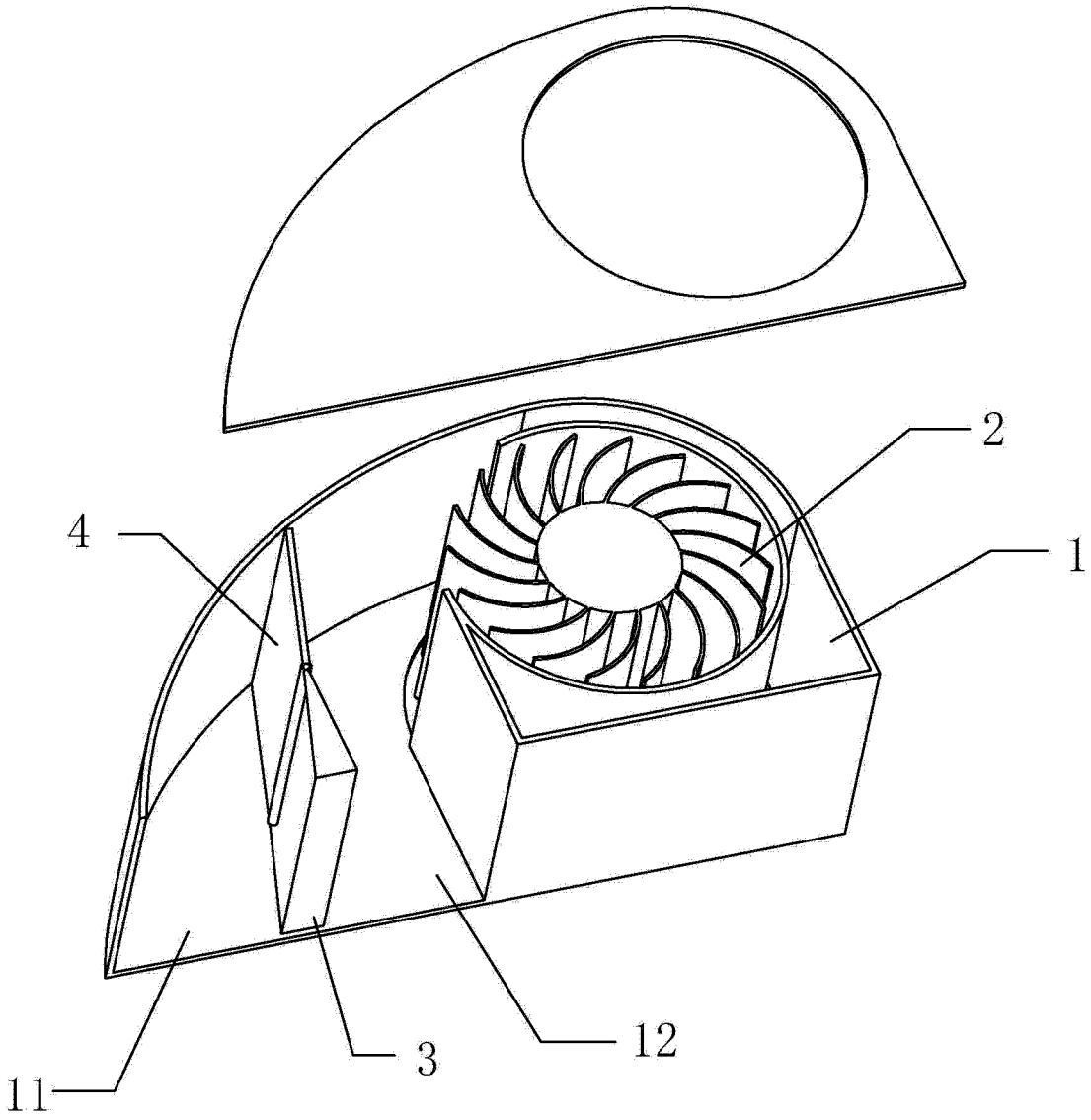

图 1

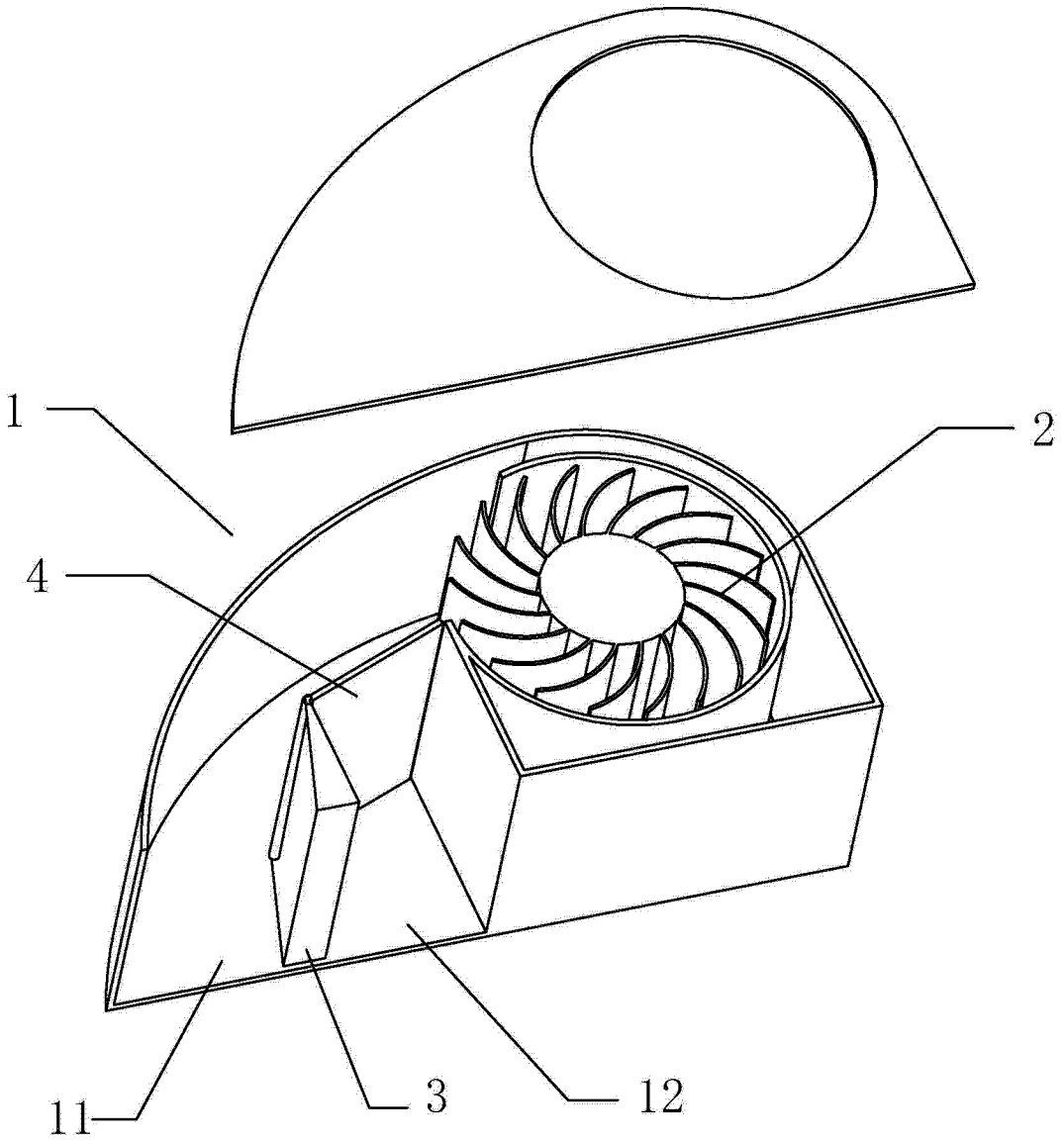

图 2