(19)中华人民共和国国家知识产权局

(12)实用新型专利

(10)授权公告号 CN 203506094 U
(45)授权公告日 2014.04.02

(21)申请号 201320617603.7

(22)申请日 2013.10.08

(73)专利权人 白山市江源区金地经贸有限公司
地址 134702 吉林省白山市江源区三岔子镇东升街四委

(72)发明人 龙军

(74)专利代理机构 北京超凡志成知识产权代理事务所（普通合伙）11371
代理人 吴开磊

(51)Int.Cl.
A47C 4/00(2006.01)
A47C 7/00(2006.01)

权利要求书1页 说明书2页 附图4页

(54)实用新型名称

一种凳子

(57)摘要

本实用新型公开了一种凳子，属于家具领域，包括凳面和活动凳腿，所述凳面的一端活动连接于固定部，所述活动凳腿与所述凳面活动连接。本实用新型中，凳面能相对固定部转动，活动凳腿与凳面之间能相对转动，这样在凳子使用时，将活动凳腿和凳面相对于固定部旋转展开，活动凳腿立于地面即可，操作简单；不使用时，将活动凳腿和凳面通过旋转，折叠至固定部即可实现收纳，更好的节省了空间。

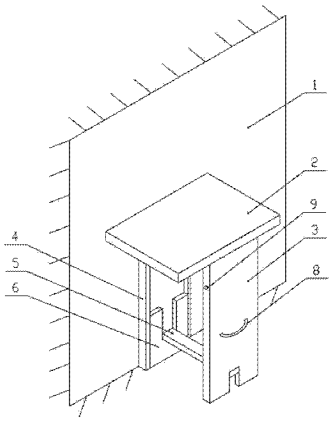

CN 203506094 U

1. 一种凳子，包括凳面和活动凳腿，其特征在于，所述凳面的一端活动连接于固定部，所述活动凳腿与所述凳面活动连接。

2. 根据权利要求 1 所述的凳子，其特征在于，还包括固定凳腿，所述凳面通过所述固定凳腿与所述固定部活动连接。

3. 根据权利要求 1 或 2 所述的凳子，其特征在于，所述活动连接为合页连接。

4. 根据权利要求 2 所述的凳子，其特征在于，所述固定凳腿上还设置有支撑块。

5. 根据权利要求 4 所述的凳子，其特征在于，还包括横梁，所述横梁两端分别与所述活动凳腿、所述支撑块活动连接。

6. 根据权利要求 5 所述的凳子，其特征在于，所述活动连接为轴连接。

7. 根据权利要求 1 所述的凳子，其特征在于，所述活动凳腿上还设置有把手。

一种凳子

技术领域

[0001] 本实用新型涉及家具领域，具体而言，涉及一种凳子。

背景技术

[0002] 凳子是居家生活中必不可少的家具，尤其是可折叠凳子，不使用时可以将凳子折叠收纳起来，为居家、办公节省了空间。但是，目前相关的凳子在不使用时，收纳起来以后，仍需要有地方存放，占用了较多空间，并且使用时还需要将凳子从存放处取出，操作比较繁琐。

实用新型内容

[0003] 本实用新型的目的在于提供一种凳子，以解决现有凳子占用较多空间，并且使用时需将凳子从存放处取出，操作较繁琐的问题。

[0004] 本实用新型提供了一种凳子，包括凳面和活动凳腿，所述凳面的一端活动连接于固定部，所述活动凳腿与所述凳面活动连接。这样在使用凳子时将活动凳腿和凳面旋转展开，活动凳腿立于地面即可，不使用时，将活动凳腿和凳面通过旋转，折叠至固定部，使用方便，更好的节省了空间。

[0005] 进一步地，还包括固定凳腿，所述凳面通过所述固定凳腿与所述固定部活动连接。凳子展开后，固定凳腿支撑凳面，有利于使凳面呈水平状态。

[0006] 进一步地，所述活动连接为合页连接。可实现相对旋转运动。

[0007] 进一步地，所述固定凳腿上还设置有支撑块。可防止凳子收纳后向下倾倒，使凳子收纳后更平整、美观。

[0008] 进一步地，还包括横梁，所述横梁两端分别与所述活动凳腿、所述支撑块活动连接。使凳子在使用时更稳固。

[0009] 进一步地，所述活动连接为轴连接。可实现相对旋转运动。

[0010] 进一步地，所述活动凳腿上还设置有把手。方便将凳子展开和收纳。

[0011] 本实用新型的有益效果是，凳面能相对固定部转动，活动凳腿与凳面之间能相对转动，这样在凳子使用时，将活动凳腿和凳面相对于固定部旋转展开，活动凳腿立于地面即可，操作简单；不使用时，将活动凳腿和凳面通过旋转，折叠至固定部即可实现收纳，更好的节省了空间。

附图说明

[0012] 图 1 示出了本实用新型第一实施例提供的凳子在展开状态的示意图；

[0013] 图 2 示出了本实用新型第一实施例提供的凳子在收纳状态的示意图；

[0014] 图 3 示出了本实用新型第二实施例提供的凳子在展开状态的示意图；

[0015] 图 4 示出了本实用新型第二实施例提供的凳子在收纳状态的示意图。

具体实施方式

[0016] 下面通过具体的实施例子并结合附图对本实用新型做进一步的详细描述。

[0017] 图 1、图 2 示出了本实用新型第一实施例提供的凳子，该凳子包括凳面 2 和活动凳腿 3，凳面 2 的一端用合页连接于作为固定部的墙壁 1，活动凳腿 3 与凳面 2 用合页连接。

[0018] 在本实施例中，凳面 2 可相对墙壁 1 转动，活动凳腿 3 可相对凳面 2 转动。使用时将活动凳腿 3 和凳面 2 旋转展开，活动凳腿 3 立于地面即可；不使用时，将活动凳腿 3 和凳面 2 通过旋转，折叠至墙壁 1 即可收纳起来，操作简单、快捷，更好的节省了空间。

[0019] 图 3、图 4 示出了本实用新型第二实施例提供的凳子，该凳子包括凳面 2 和活动凳腿 3，凳面 2 的一端活动连接于作为固定部的墙壁 1，活动凳腿 3 与凳面 2 用合页连接。该凳子还包括固定凳腿 4 和横梁 5。凳面 2 通过固定凳腿 4 实现与墙壁 1 活动连接，即固定凳腿 4 用螺钉固定在墙壁 1 上，凳面 2 与固定凳腿 4 用合页连接。横梁 5 两端分别与活动凳腿 3、支撑块 6 用轴连接。支撑块 6 用螺钉固定在固定凳腿 4 靠近地面的一端，用于支撑收纳后的活动凳腿 3，防止凳子收纳后向下倾倒。支撑块 6 和活动凳腿 3 上开有与横梁 5 大小相应的凹槽，用于容纳收纳后的横梁 5。

[0020] 活动凳腿 3 两侧分别装有碰珠 9，碰珠 9 突出安装表面。固定凳腿 4 的横截面为 U 形，使活动凳腿 3 旋转收纳后能落入 U 形的固定凳腿 4 内，在凳面 2 下表面的对应固定凳腿 4 两边缘处，设有用螺钉固定的两个连接条 7，在两个连接条 7 内侧对应两个碰珠 9 处，分别装有与碰珠 9 大小相匹配的凹槽形的碰档，使活动凳腿 3 旋转收纳后落入固定凳腿 4 内的同时，活动凳腿 3 两侧的碰珠 9 也对应卡入两个连接条 7 内侧的两个凹槽形碰档内，紧密结合，起到固定作用。活动凳腿 3 上设置有把手 8，方便将凳子展开和收纳。

[0021] 在本实施例中，凳面 2、活动凳腿 3、固定凳腿 4、横梁 5 之间均是活动连接，凳面 2、固定凳腿 4 和横梁 5 均能相对于固定凳腿 4 和墙壁 1 转动。使用凳子时，拉住把手 8，将凳面 2、活动凳腿 3 和横梁 5 展开，活动凳腿 3 立于地面即可；不使用时，向上提拉把手 8，将凳面 2、活动凳腿 3 和横梁 5 旋转靠向墙壁 1，使其落入固定凳腿 4 即可。操作简单快捷，使用方便，坐着也比较稳固，而且凳子收纳后靠在墙壁 1 上，起到了很好的节省空间作用。

[0022] 在本实用新型中，活动连接不限于用合页连接和轴连接，还可以用轴承或者榫卯结构等进行连接；固定凳腿的固定方式不限于用螺钉固定，还可以采用铆接等方式固定；固定部不限于是墙壁，还可以是固定的支座等其他固定的部件。

[0023] 以上所述仅为本实用新型的优选实施例而已，并不用于限制本实用新型，对于本领域的技术人员来说，本实用新型可以有各种更改和变化。凡在本实用新型的精神和原则之内，所作的任何修改、等同替换、改进等，均应包含在本实用新型的保护范围之内。

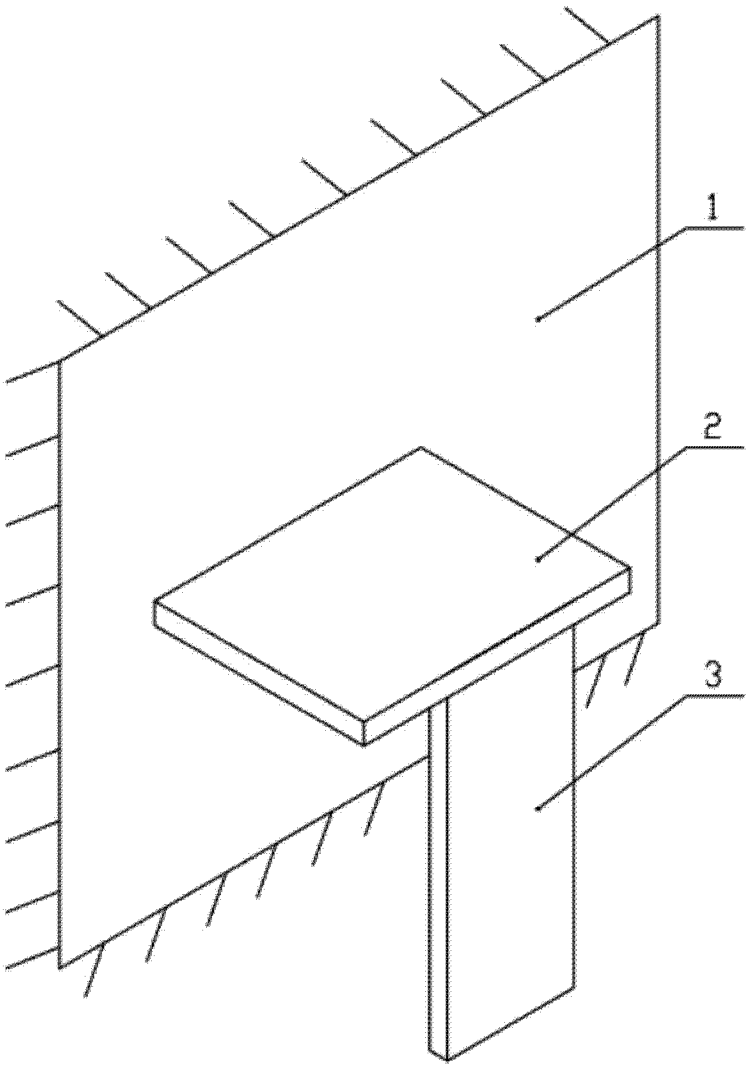

图 1

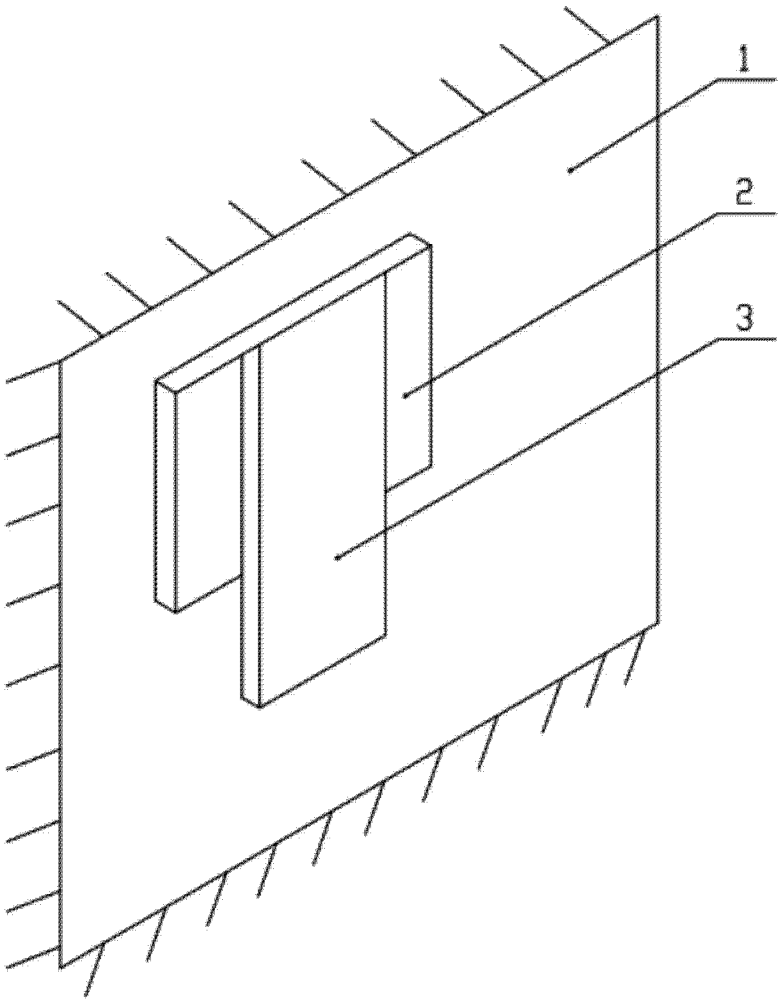

图 2

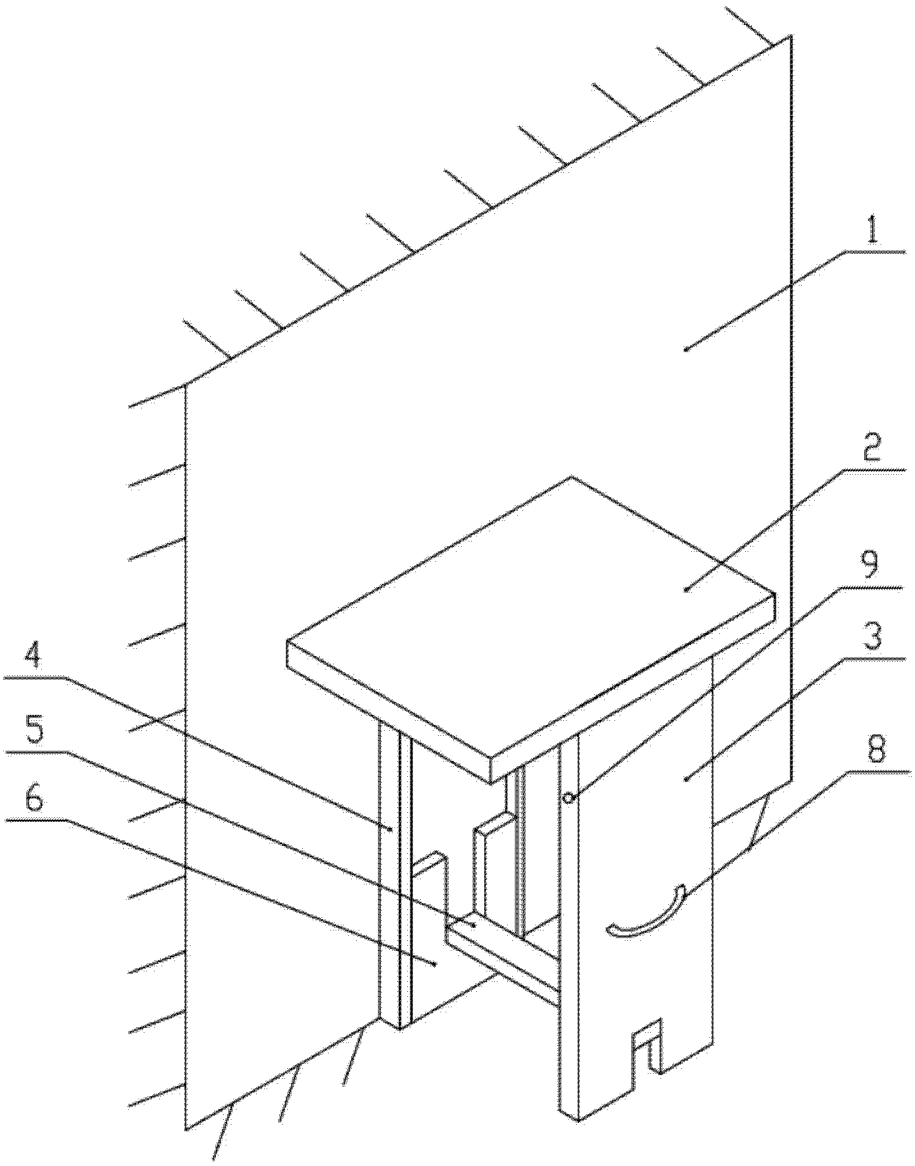

图 3

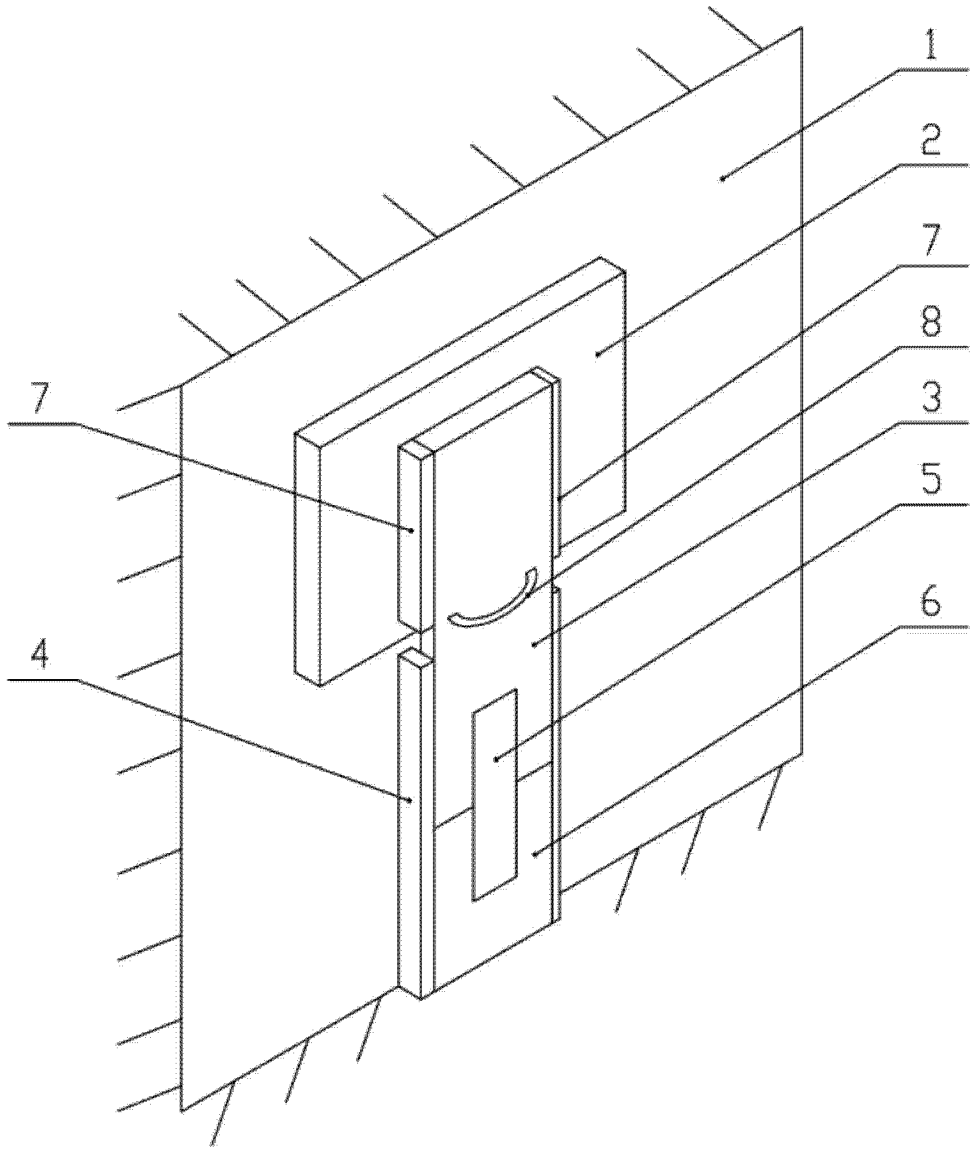

图 4