D230825

(19)中華民國智慧財產局

(12)設計說明書公告本　**(11)證書號數：TW D230825 S**

(45)公告日： 中華民國 113 (2024) 年 04 月 11 日

(21)申請案號：112304074　(22)申請日： 中華民國 112 (2023) 年 08 月 10 日

(51)LOC.(13)Cl.：30-11

(30)優先權：2023/02/15　日本　2023-002859

(71)申請人：日商優你　嬌美股份有限公司 (日本) UNICHARM CORPORATION　(JP)
日本

(72)設計人：梨子木真実 NASHIKI, MAMI (JP) ；湊大尚 MINATO, HIRONAO (JP) ；岩田真依 IWATA, MAI (JP)

(74)代理人：林志剛

(56)參考文獻：

TW	M635296	TW	D202178
TW	D215631	CN	302653556
US	D827947	US	D975941

審查人員：劉心惠

圖式數：15 共 8 頁

(54)名稱

寵物排泄物處理片用結合墊之部分

代表圖：

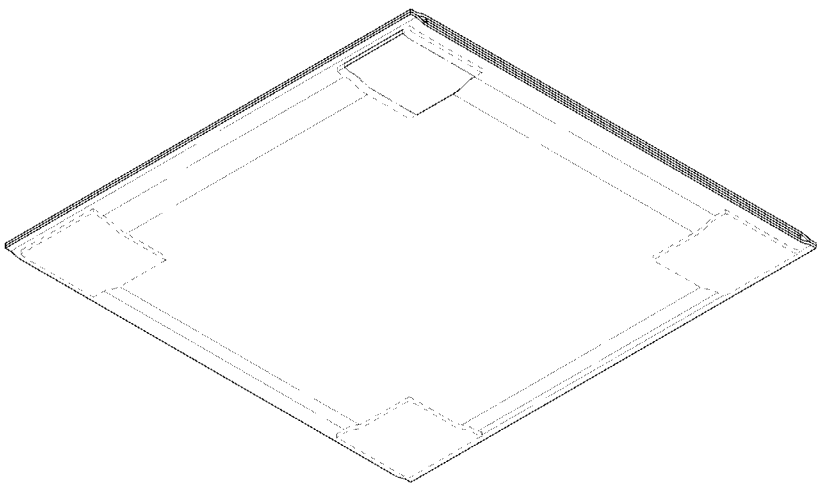

【立體圖 1】

公告本

D230825

【設計說明書】

【中文設計名稱】寵物排泄物處理片用結合墊之部分

【英文設計名稱】ADHESIVE PAD FOR PET URINE ABSORPTION SHEET

【物品用途】

【0001】本設計的物品是寵物排泄物處理片用結合墊，如「表示使用狀態之參考圖1」及「表示使用狀態之參考圖2」所示，在用來吸收寵物尿液的寵物排泄物處理片上，與已吸收了尿液的區域重疊在一起使用。

【設計說明】

【0002】本物品係與吸收處理片上之已吸收了尿液的區域重疊在一起使用，而能將尿液痕跡隱藏起來。本物品只要將結合部接觸在處理片上，就能夠很容易地固定。

【0003】圖式所揭露之虛線部分(包括紅色填色部分)，為本案不主張設計之部分；圖式中一點鏈線所圍繞者，係界定本案所欲主張之區域，該一點鏈線本身為本案不主張設計之部分。

【設計圖式】

（指定代表圖）

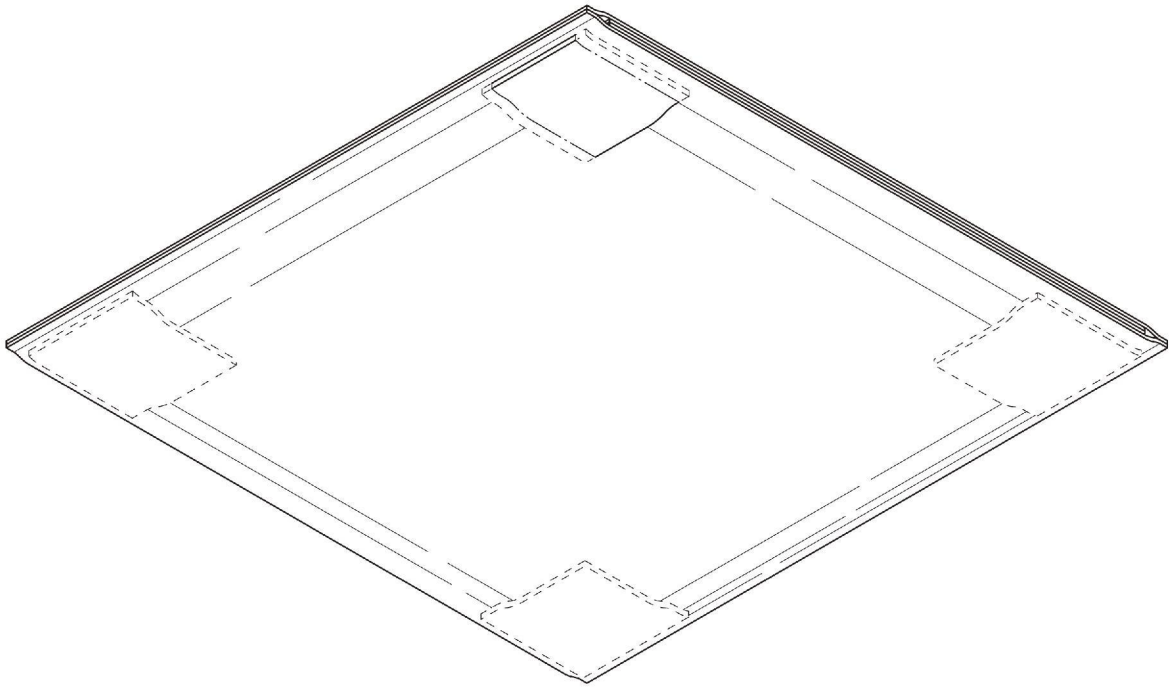

【立體圖1】

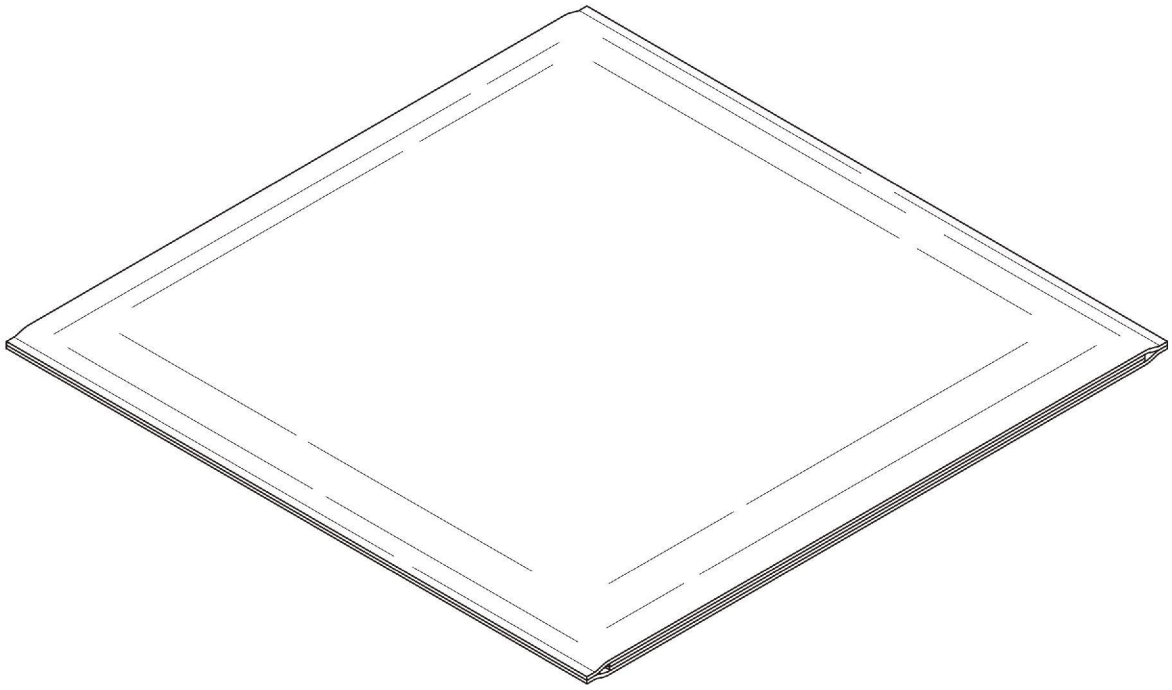

【立體圖2】

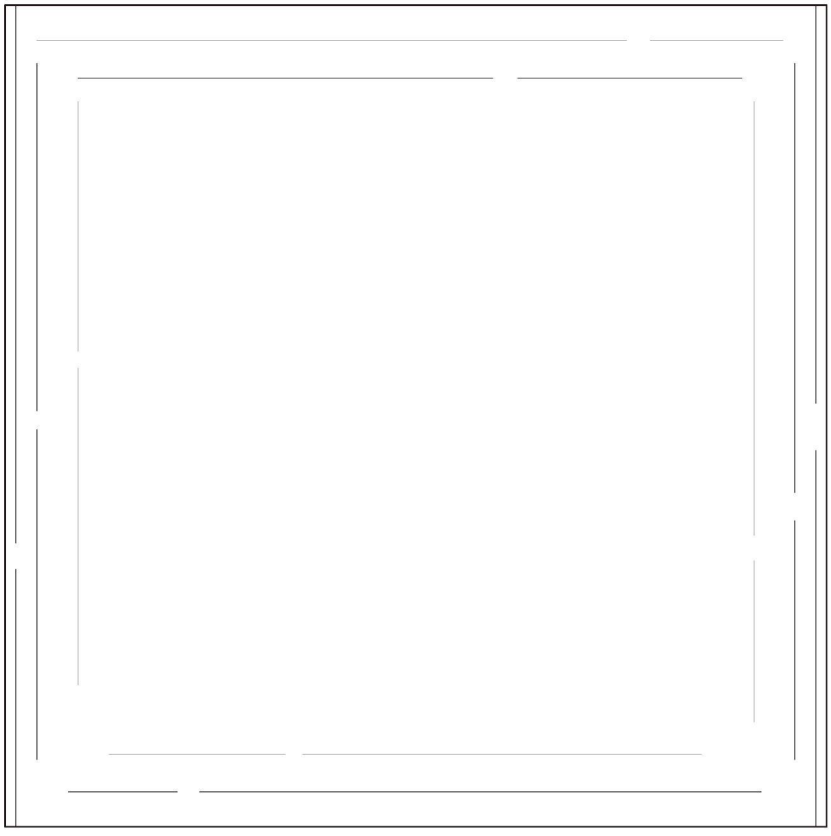

【前視圖】

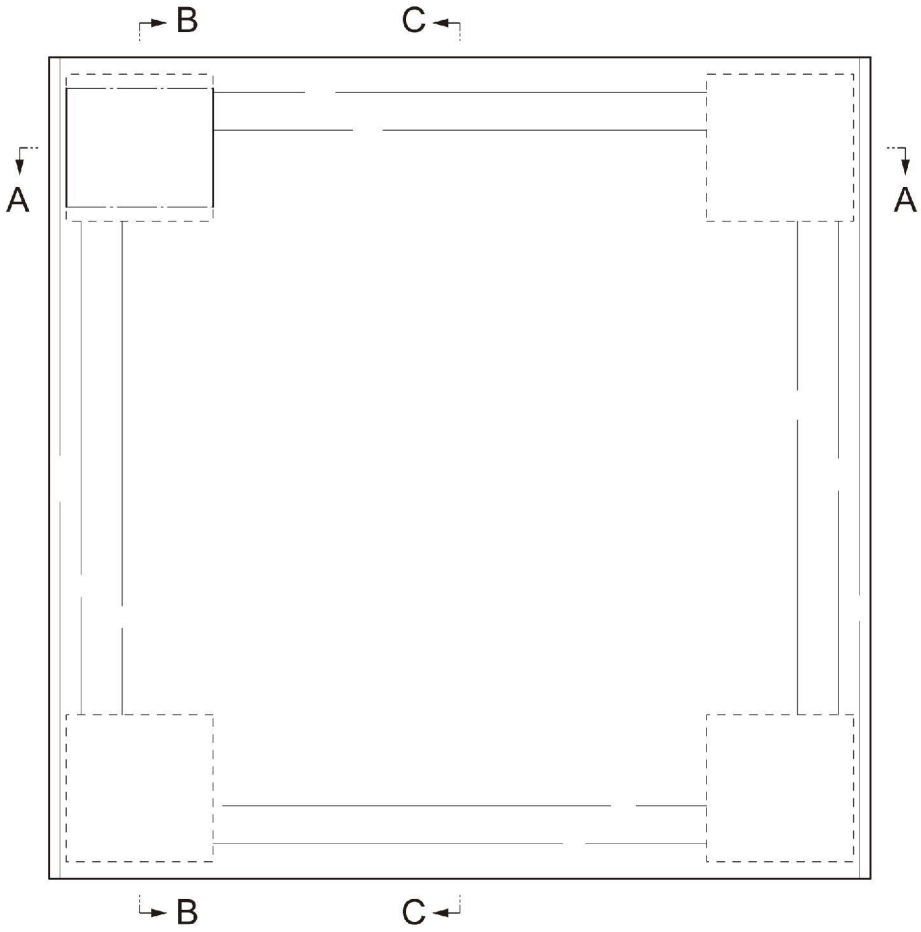

【後視圖】



【俯視圖】



【仰視圖】

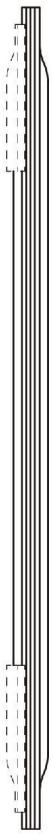

【左側視圖】



【右側視圖】

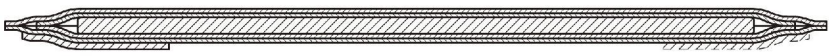

【A-A剖面圖】

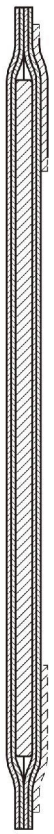

【B-B剖面圖】

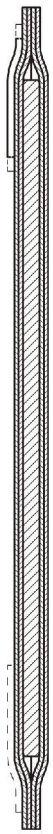

【C-C剖面圖】

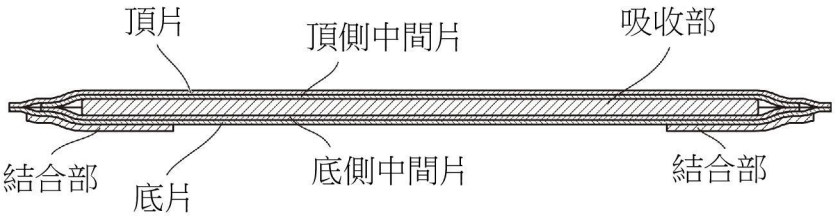

【標示各部名稱之參考圖】

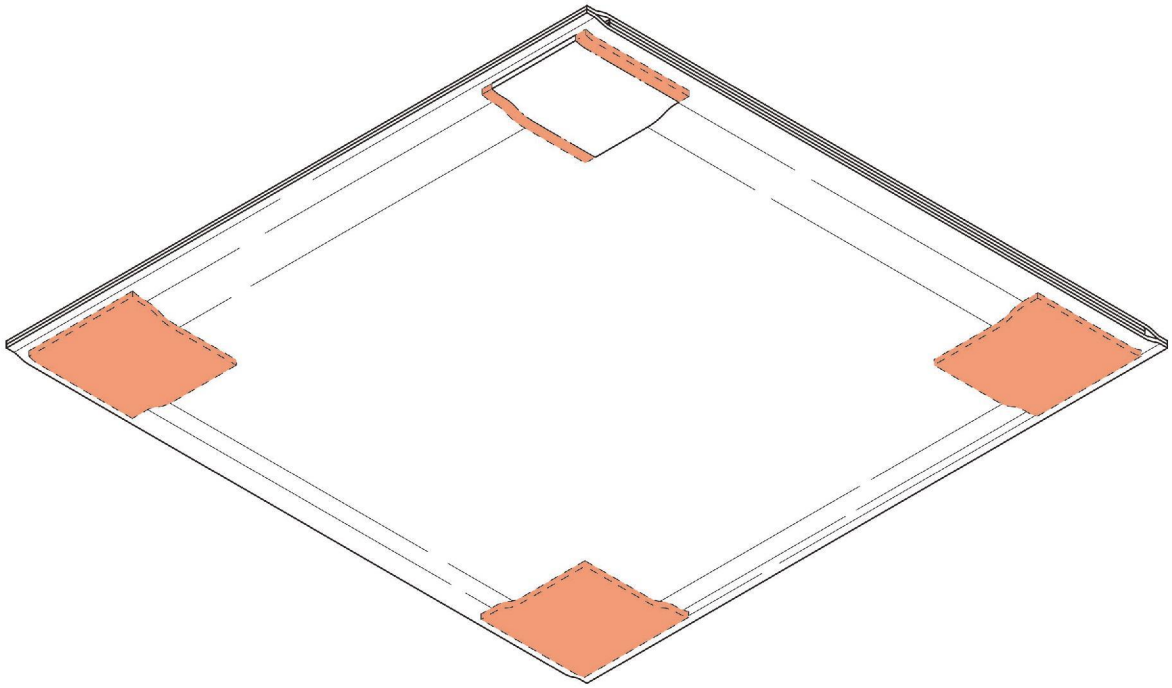

【紅色填色部分為不主張部分之立體圖】

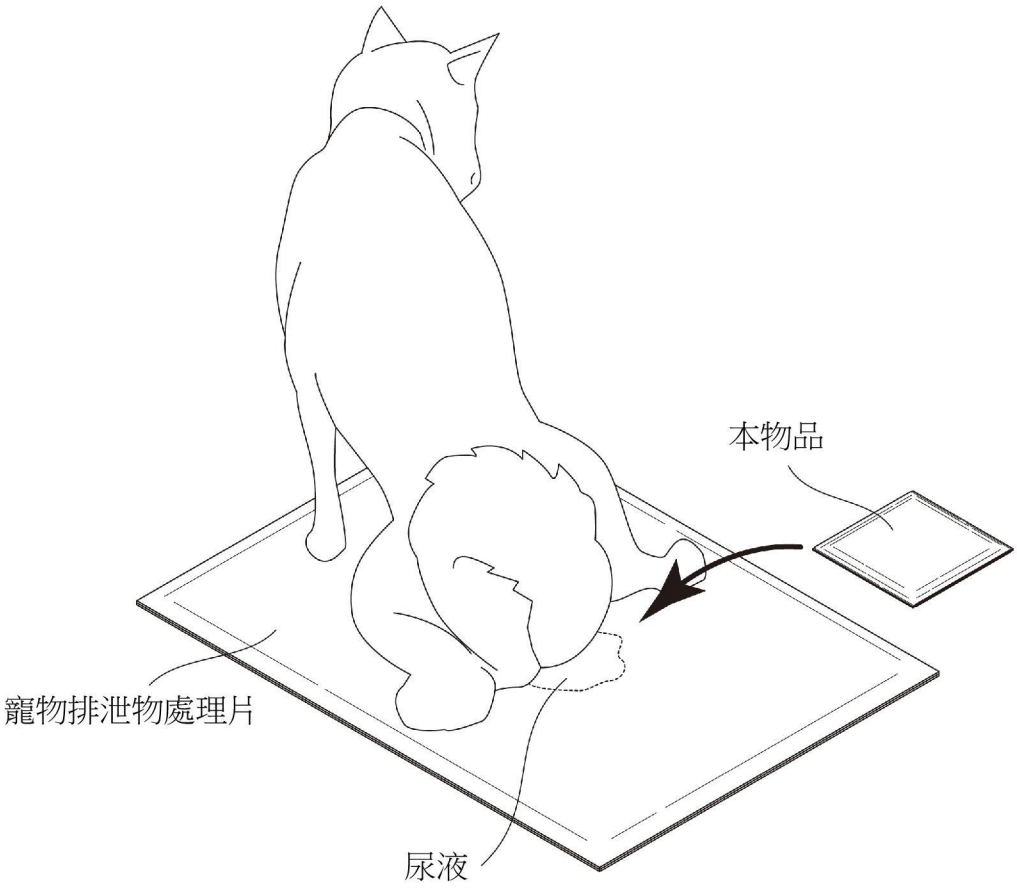

【表示使用狀態之參考圖1】

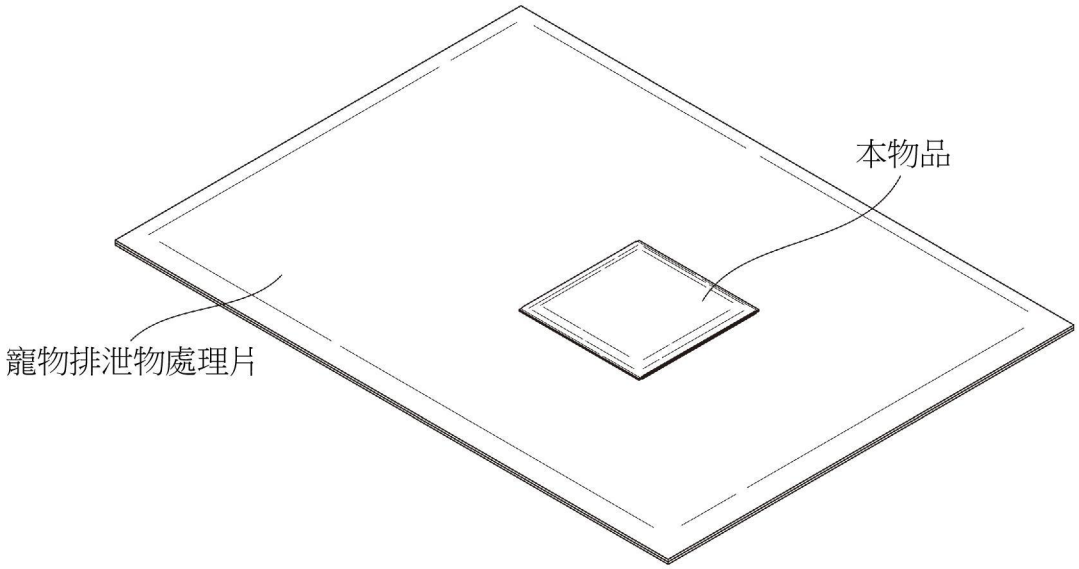

【表示使用狀態之參考圖2】