(19)中华人民共和国国家知识产权局

(12)实用新型专利

(10)授权公告号 CN 203905385 U
(45)授权公告日 2014.10.29

(21)申请号 201420266450.0

(22)申请日 2014.05.23

(73)专利权人 罗永里
地址 318057 浙江省台州市路桥区蓬街镇小伍份村1区311号

(72)发明人 罗永里

(51)Int.Cl.
E04F 15/02(2006.01)

权利要求书1页 说明书2页 附图2页

(54)实用新型名称

一种板垫宝

(57)摘要

本实用新型涉及建筑装潢安装的领域，具体为一种板垫宝，包括梯形状本体，所述本体的斜切面至上而下呈台阶状，本体的底面中间向上开设有台阶型几何状安装槽腔，该安装槽腔跟本体的斜切面贯通有几何状通孔；围绕几何状槽腔的边缘本体底面向上开设有若干工艺通孔。本实用新型结构合理、简单，实用性强。

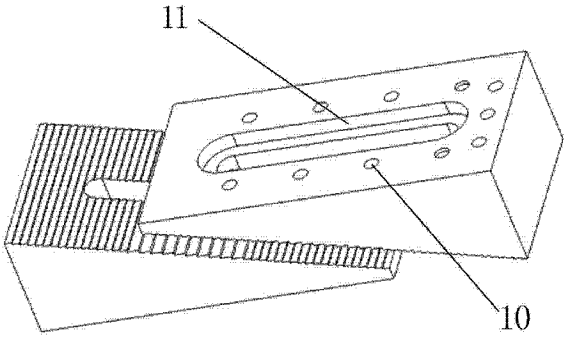

CN 203905385 U

1. 一种板垫宝，其特征在于：包括梯形状本体（1），所述本体（1）的斜切面至上而下呈台阶状，本体（1）的底面中间向上开设有台阶型几何状安装槽腔（11），该安装槽腔跟本体（1）的斜切面贯通有几何状通孔；围绕几何状槽腔（11）的边缘本体（1）底面向上开设有若干工艺通孔（10）。

2. 根据权利要求1所述一种板垫宝，其特征在于：所述本体（1）斜切面上的台阶高度为2mm。

3. 根据权利要求1所述一种板垫宝，其特征在于：所述本体（1）采用PVC材料制成。

一种板垫宝

技术领域

[0001] 本实用新型设计建筑装潢安装的领域，具体为一种板垫宝。

背景技术

[0002] 在房子装修和翻修的时候需要铺地板，在铺地板之前木工需要在地面上安装横挡板条，为了调节跟地面之间的高度很稳定性，木工会锯木块作为垫块安装，这样的工作效率很低，而且浪费材料且造成很多木屑。

发明内容

[0003] 本实用新型的目的在于提供一种结构合理、简单，实用性强，能有提高工作效率的板垫宝。

[0004] 为满足上述目的，本实用新型提供一种有效的技术方案：

[0005] 一种板垫宝，其特征在于：包括梯形状本体，所述本体的斜切面至上而下呈台阶状，本体的底面中间向上开设有台阶型几何状安装槽腔，该安装槽腔跟本体的斜切面贯通有几何状通孔；围绕几何状槽腔的边缘本体底面向上开设有若干工艺通孔。

[0006] 进一步，所述本体斜切面上的台阶高度为 2mm。

[0007] 进一步，所述本体采用 PVC 材料制成。

[0008] 对比现有技术的不足，本实用新型提供的技术方案所带来的有益效果：

[0009] 1. 本实用新型通过两块本体结构的齿合来调节安装高度，并且通过膨胀螺丝穿过安装槽腔固定安装，使得木工在安装的时候很容易固定，本体的底面为平面装为了更好的接触平衡稳定，可调节底面高度差 1 毫米至 15 毫米。

[0010] 2. 采用 PVC 作为材料使得具有很强的结构强度，而且成本低，环保。

附图说明

[0011] 图 1 为本实用新型结构示意图。

[0012] 图 2 为本实用新型使用示意图。

[0013] 图 3 为本实用新型结构后视图。

具体实施方式

[0014] 一种板垫宝，包括梯形状本体 1，本体 1 的斜切面至上而下呈台阶状，本体 1 的底面中间向上开设有台阶型几何状安装槽腔 11，该是用于安装膨胀螺丝，通过膨胀螺丝穿过两个本体 1 的安装槽腔将两个本体固定。两个本体之间可以从上往下滑接齿合。该安装槽腔跟本体 1 的斜切面贯通有几何状通孔；围绕几何状槽腔 11 的边缘本体 1 底面向上开设有若干工艺通孔 10，该工艺通孔是为了杜绝在本体 1 在加工成型的时候出现气孔而使得底面不平整，这先通孔相当是材料的呼吸孔使得在加工时能快速、安全成型。

[0015] 本体 1 斜切面上的台阶高度为 2mm 满足两个本体之间的台阶相互齿合。

[0016] 本体 1 采用 PVC 材料制成，具有良好的结构强度且寿命可达 80-100 年。

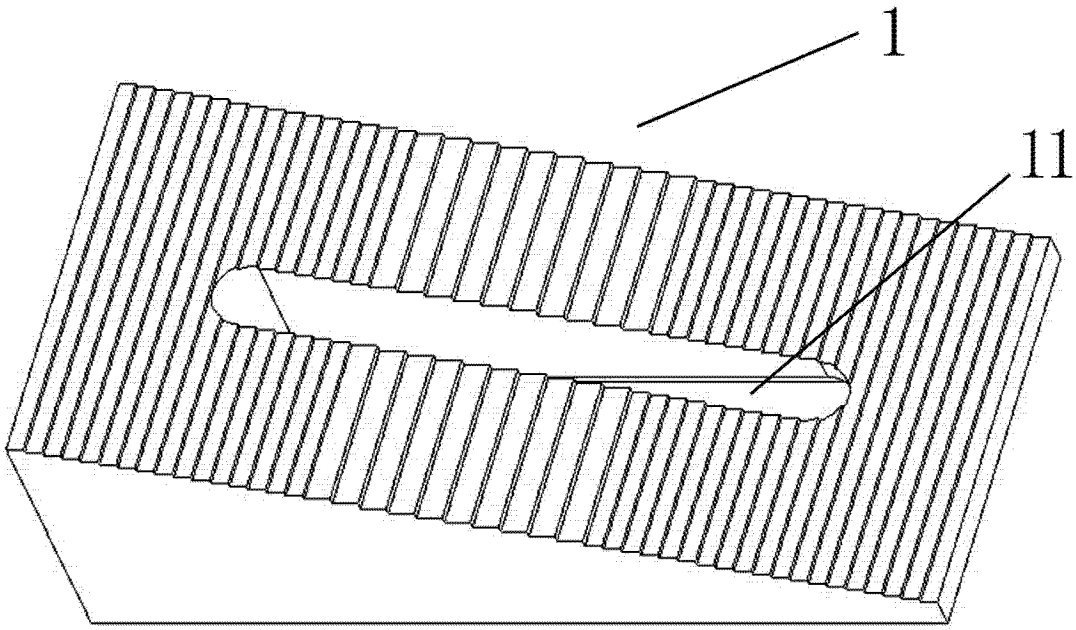

图 1

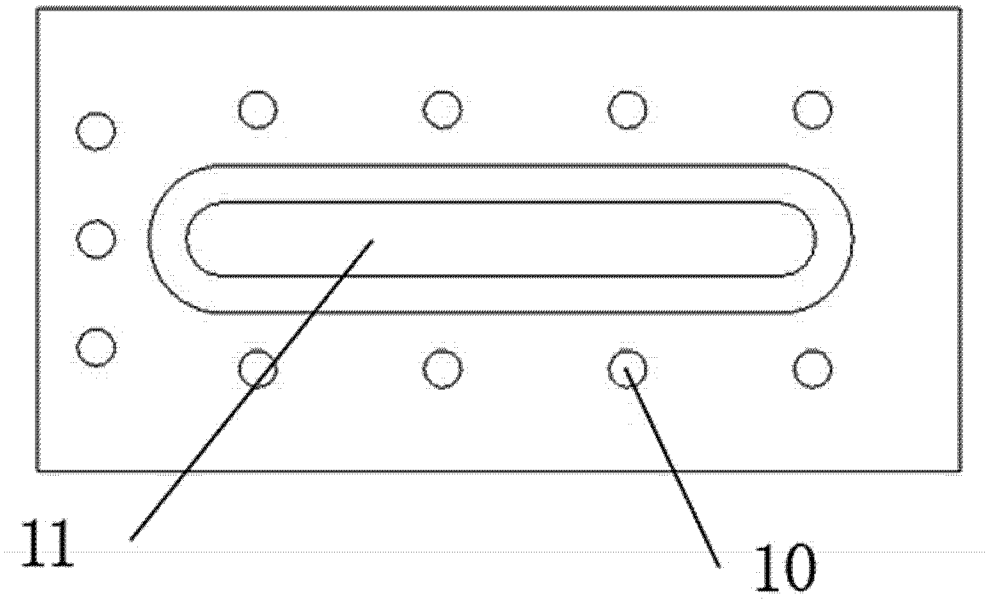

图 2

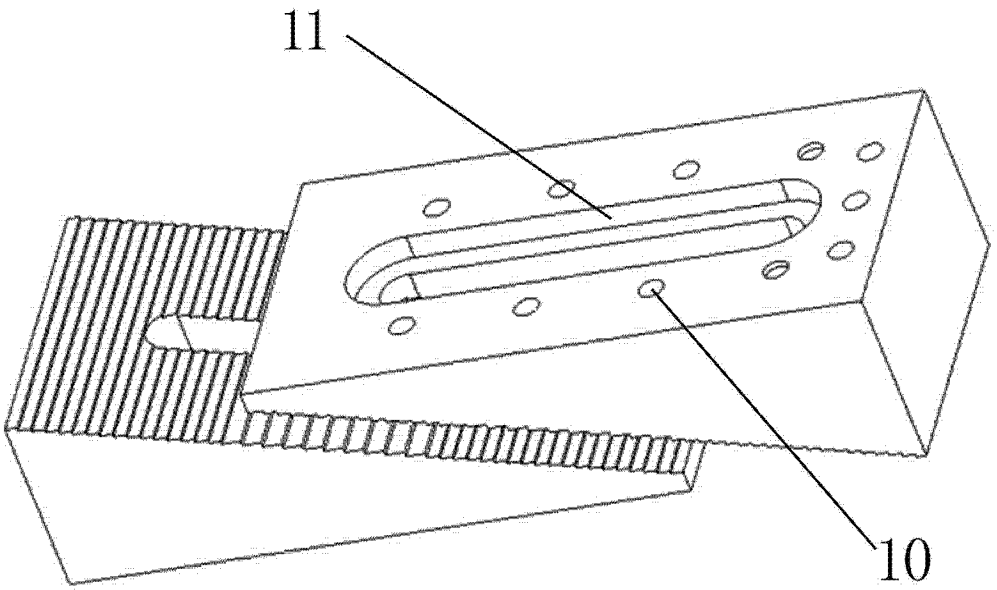

图 3