(19)中华人民共和国国家知识产权局

(12)实用新型专利

(10)授权公告号 CN 203298390 U
(45)授权公告日 2013.11.20

(21)申请号 201320290191.0

(22)申请日 2013.05.25

(73)专利权人 江苏怡天木业有限公司
地址 213000 江苏省常州市武进区奔牛镇工业集中区(北区)

(72)发明人 高建忠 汪小峰 陈连玉 黄金林

(74)专利代理机构 常州市夏成专利事务所(普通合伙) 32233
代理人 沈毅

(51)Int.Cl.
F24D 13/02(2006.01)
E04F 15/02(2006.01)

权利要求书1页 说明书1页 附图1页

(54)实用新型名称

太阳能自发热地板

(57)摘要

本实用新型涉及自发热地板的技术领域，尤其是一种太阳能自发热地板，从上而下依次设有面板、发热片和底板，还设有太阳能电池板，所述太阳能电池板通过导线与发热片连接，所述太阳能电池板与发热片之间还设有蓄电池并用导线连接。太阳能电池板采用单晶硅太阳能电池。本实用新型自发热地板的发热片不直接连接家用电源，是直接连接太阳能电池板，可以直接利用太阳光能转化为的电能，省电环保，使用方便且结构简单。

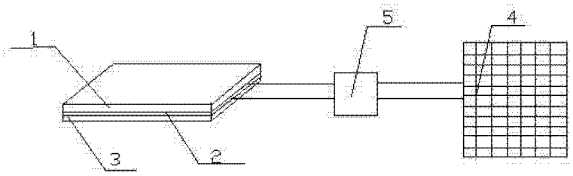

CN 203298390 U

1. 一种太阳能自发热地板，从上而下依次设有面板（1）、发热片（2）和底板（3），其特征是，还设有太阳能电池板（4），所述太阳能电池板（4）通过导线与发热片（2）连接，所述太阳能电池板（4）与发热片（2）之间还设有蓄电池（5）并用导线连接。

2. 根据权利要求 1 所述的太阳能自发热地板，其特征是，所述太阳能电池板（4）为单晶硅太阳能电池。

太阳能自发热地板

技术领域

[0001] 本实用新型涉及自发热地板的技术领域，尤其是一种太阳能自发热地板。

背景技术

[0002] 现有技术中，自发热地板一般都是将发热片置于地板的底板和面板之间，然后将发热片通电后取暖，目前发热片连接的都是家用或工业电源，每次取暖都必须用电，耗电量非常高，对使用者来说增加了经济上的负担。

实用新型内容

[0003] 为了克服现有的技术的不足，本实用新型提供了一种太阳能自发热地板。

[0004] 本实用新型解决其技术问题所采用的技术方案是：一种太阳能自发热地板，从上而下依次设有面板、发热片和底板，还设有太阳能电池板，所述太阳能电池板通过导线与发热片连接，所述太阳能电池板与发热片之间还设有蓄电池并用导线连接。

[0005] 根据本实用新型的另一个实施例，进一步包括所述太阳能电池板为单晶硅太阳能电池。

[0006] 本实用新型的有益效果是，自发热地板的发热片不直接连接家用电源，是直接连接太阳能电池板，可以直接利用太阳光能转化为的电能，省电环保，使用方便且结构简单。

附图说明

[0007] 下面结合附图和实施例对本实用新型进一步说明。

[0008] 图 1 是本实用新型的结构示意图；

[0009] 图中 1. 面板，2. 发热片，3. 底板，4. 太阳能电池板，5. 蓄电池。

具体实施方式

[0010] 如图 1 是本实用新型的结构示意图，一种太阳能自发热地板，从上而下依次设有面板 1、发热片 2 和底板 3，还设有太阳能电池板 4，太阳能电池板 4 通过导线与发热片 2 连接，太阳能电池板 4 与发热片 2 之间还设有蓄电池 5 并用导线连接。太阳能电池板 4 采用单晶硅太阳能电池。

[0011] 本实用新型自发热地板的发热片 2 不直接连接家用电源，是直接连接太阳能电池板 4，直接利用太阳光能转化为的电能，且在太阳能电池板 4 与发热片 2 之间还设有蓄电池 5，当有太阳的时候，自发热地板取电会直接使用太阳能电池板 4 且同时蓄电池 5 利用太阳能电池板 4 进行充电，当没有太阳的时候，自发热地板取电直接取蓄电池 5 里面的电，省电环保，使用方便且结构简单。

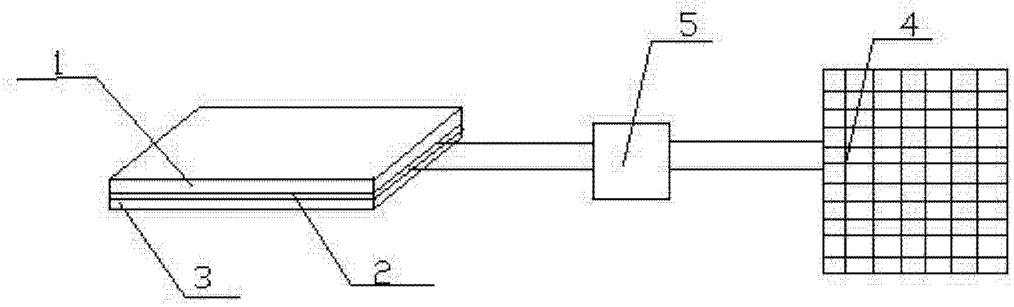

图 1