[19] 中华人民共和国国家知识产权局

[51] Int. Cl.
B65D 30/16 (2006.01)

[12] 实用新型专利说明书

专利号 ZL 200720058655.X

[45] 授权公告日 2008 年 7 月 16 日

[11] 授权公告号 CN 201086889Y

[22] 申请日 2007.10.24

[21] 申请号 200720058655.X

[73] 专利权人 汕头市合彩印刷有限公司

地址 515000 广东省汕头市金平区大学路 34 号之七

[72] 发明人 李鉴和

[74] 专利代理机构 广州三环专利代理有限公司

代理人 温 旭

权利要求书 1 页 说明书 3 页 附图 2 页

[54] 实用新型名称

一种站立式单片平底包装袋

[57] 摘要

本实用新型涉及一种单片平底的站立式包装袋，提供一种制作过程方便快捷、简单结构的站立式包装袋，包括包装袋底部片材和上围片材，底部片材与上围片材的下边缘连接，底部片材为平底形状且为单片；包装袋结构简单实用，制作过程也方便快捷，美观新颖，包装袋空装时可以折叠成为薄片状态，能节约其贮藏与运输空间。

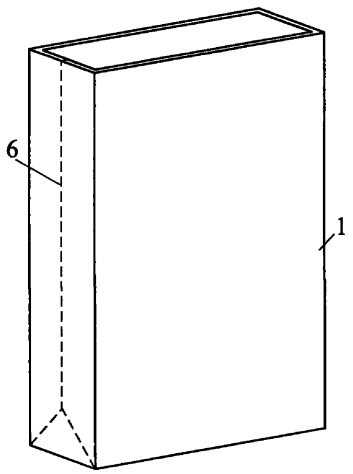

1. 一种站立式单片平底包装袋，包括包装袋底部片材（3）和上围片材（2），其特征在于：所述底部片材（3）与所述上围片材（2）的下边缘（5）连接，底部片材（3）为平底形状，且底部片材（3）为单片。

2. 根据权利要求 1 所述的站立式单片平底包装袋，其特征在于：所述包装袋上围片材侧面（4）设有折痕（6）。

3. 根据权利要求 1 或 2 所述的站立式单片平底包装袋，其特征在于：所述底部片材（3）与所述上围片材的下边缘（5）的连接方式为热合方式连接。

4. 根据权利要求 3 所述的站立式单片平底包装袋，其特征在于：所述包装袋片材和上围片材是塑料薄膜类材料。

一种站立式单片平底包装袋

【技术领域】

本实用新型涉及一种可站立包装袋，尤其是一种单片平底的站立式包装装。

【背景技术】

在人们的日常生活中，在各种生产工作等各种领域中，都需要使用包装袋，是必不可少的用品。其主要用途是盛装保存与装潢被包装用品，包装袋的摆放方式在一般情况下是躺卧方式摆放，在现有的各类包装袋之中，有一种包装袋既可以按照传统的方式摆放，即躺卧式摆放，也可以以站立的方式摆放，这种站立式包装袋在一些场合比不能站立的包装袋具有一定的优势。例如，它的站立式摆放能引起消费者的注意，或者是可以节约摆放的空间。在现有技术中，这种站立式包装袋，其构造特点是包装袋底部为凹形底，当此类包装袋站立于桌面时，其底部是不与桌面接触的，该种设计的缺点是制作过程较为复杂繁琐。此种包装袋还有另外一个缺陷，即当包装袋不盛装被包装物时，不能将包装袋折叠成为薄片状态，在贮藏与运输空包装袋时会多占用空间。另外有一种站立式包装袋，其底部虽然不是凹形底，但却是多层材料折叠而成，同样也是存在制

作过程较为复杂繁琐的缺点。

【实用新型内容】

本实用新型的目的在于提供一种制作过程方便快捷、简单结构的站立式单片平底包装袋。

一种站立式单片平底包装袋，包括包装袋底部片材和上围片材，其特征在于：所述底部片材与所述上围片材的下边缘连接，底部片材为平底形状，且底部片材为单片。

所述包装袋上围片材侧面设有折痕。

所述底部片材与所述上围片材的下边缘的连接方式为热合方式连接。

所述包装袋片材和上围片材是塑料薄膜类材料。

本实用新型的有益效果是：包装袋上围片材的下边缘与底部片材连接，由此形式的包装袋底部为平底状，包装袋底部是单片的，使得其结构简单实用，本实用新型包装袋的制作过程也方便快捷，美观新颖；包装袋上围片材侧面设有折痕，当包装袋空装时可以折叠成为薄片状态，能节约其贮藏与运输空间。

【附图说明】

图 1 是本实用新型结构示意图；

图 2 是图 1 所示 B 箭头所指方向结构示意图；

图 3 是图 2 的 A—A 剖示视图；

图 4 是图 1 所示 D 箭头所指方向结构示意图;

图 5 是图 1 所示 C 箭头所指方向结构示意图;

图 6 是本实用新型立体状态结构示意图;

图 7 是本实用新型包装袋折叠成薄片状态过程的示意图。

其中图中 1、包装袋本体; 2、上围片材; 3、底部片材; 4、上围片材侧面; 5、上围材料下边缘; 6、折痕。

【具体实施方式】

下面结合附图对本实用新型作进一步详述。

参照图 1、图 2 和图 3, 本实用新型包装袋本体 1, 包括包装袋上围片材 2 与底部片材 3, 上围片材 2 是一包围形似筒状的形状, 在其下部有一圈下边缘 5, 通过下边缘 5 与底部片材 3 相连接, 由此形成底部为平底的包装袋, 除了能够躺卧式摆放本实用新型包装袋, 还能够站立式摆放。底部片材 3 是单片材料, 因此包装袋底部是单片的。上围片材 2 与底部片材 3 的连接方式可以是热合方式或者其它的连接方式, 例如利用粘合剂等其它连接方式, 利用其它连接方式也应该落入本实用新型的保护范围。

如图 4 至图 7 所示, 在本实用新型包装袋上围片材侧面 4 设有折痕 6, 当包装袋空装时, 上围片材 2 根据其侧面 4 的折痕 6 向内折叠, 可以将包装袋折叠成为薄片形状, 在贮藏空装包装袋时可以节省大量的贮藏空间, 在运输过程也是可以节约大量空间。

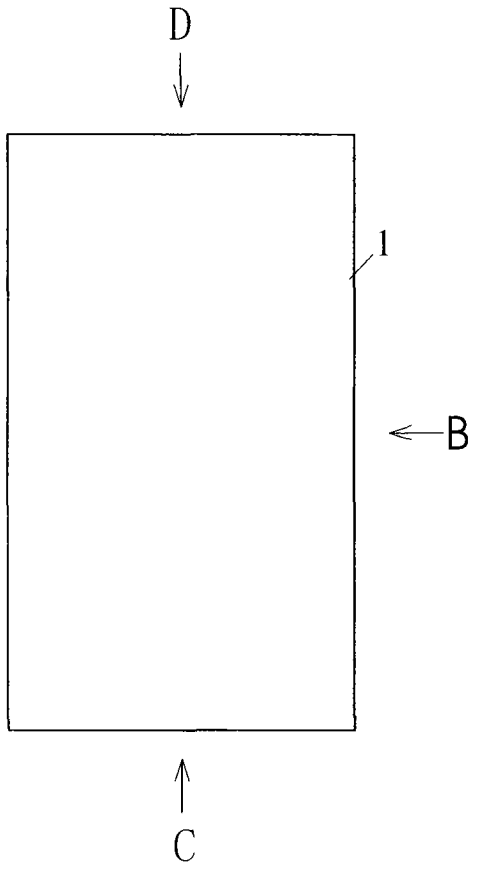

图1

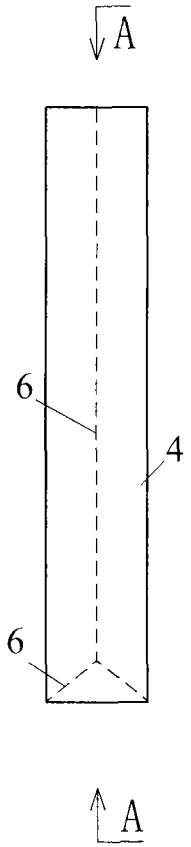

图2

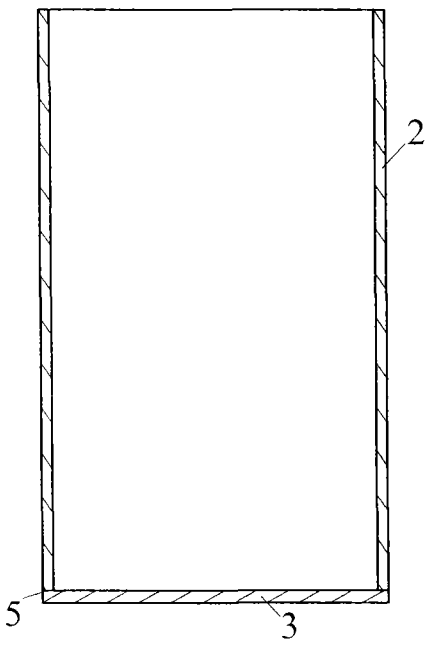

图3

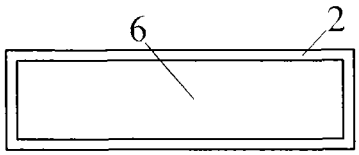

图4

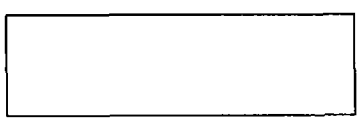

图5

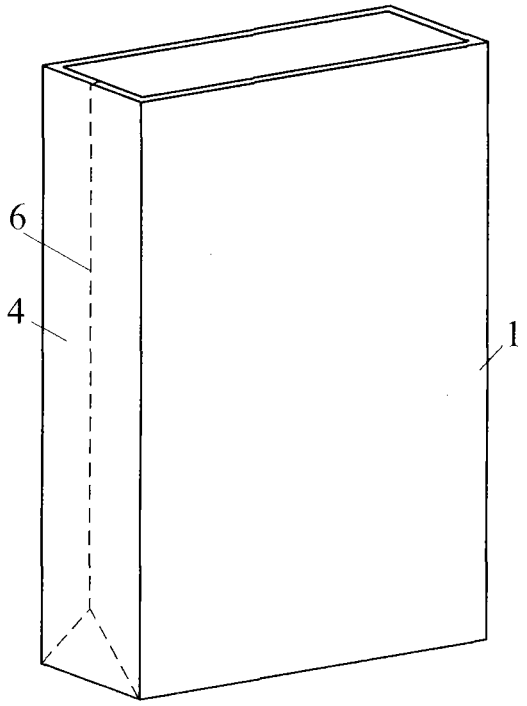

图6

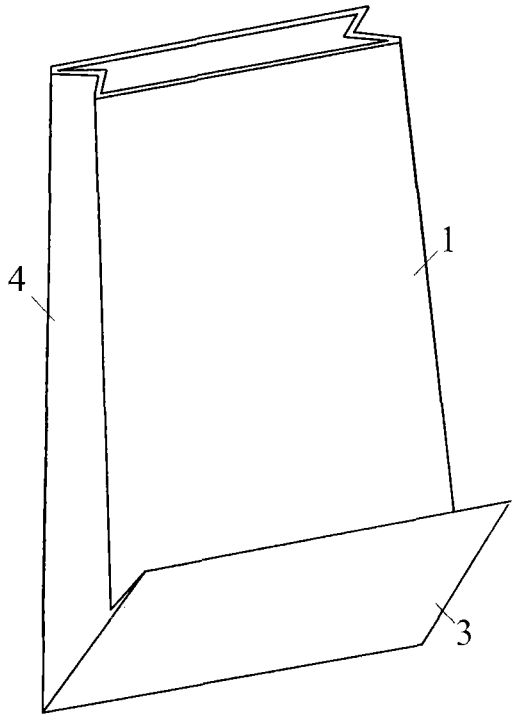

图7