(19)中华人民共和国国家知识产权局

(12)实用新型专利

(10)授权公告号 CN 210134603 U
(45)授权公告日 2020.03.10

(21)申请号 201920799251.9

(22)申请日 2019.05.30

(73)专利权人 金螳螂精装科技(苏州)有限公司
地址 215123 江苏省苏州市工业园区娄葑镇民生路5号

(72)发明人 何志伟 郭春波 王香丽

(74)专利代理机构 苏州瑞光知识产权代理事务所(普通合伙) 32359
代理人 罗磊

(51)Int.Cl.
E04F 13/072(2006.01)
E04F 13/076(2006.01)
A47B 81/00(2006.01)

(ESM)同样的发明创造已同日申请发明专利

权利要求书1页 说明书4页 附图2页

(54)实用新型名称

一种墙面收纳板的装配式吊装结构

(57)摘要

本实用新型提供了一种墙面收纳板的装配式吊装结构,包括:第一墙板和第二墙板,均设置于墙体上,且两者拼接连接;收边构件,其设置于第一墙板和第二墙板的拼缝之间;固定连接件,其包括安装部、挂接部和缓震套,挂接部设置于安装部的顶部,缓震套设置于安装部的底部,挂接部和缓震套位于安装部的同一侧;且挂接部与收边构件卡接并移动连接;收纳板的一端插装于安装部中,且两者固定连接。本实用新型相较于现有技术具有以下优点:可将墙面的安装与收纳板的安装合二为一、同时进行,吊挂收纳板时无需在墙板表面开孔,且收纳板吊装后可实现摆放位置的任意变动,实现多样化,并与墙体的其它装饰品自由搭配。

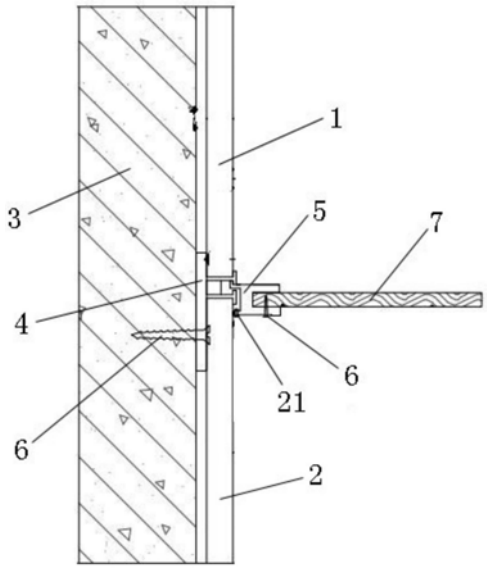

CN 210134603 U

1.一种墙面收纳板的装配式吊装结构,其特征在于,包括:

第一墙板(1),其设置于墙体(3)上;

第二墙板(2),其设置于墙体(3)上,且位于所述第一墙板(1)的下方,所述第一墙板(1)和所述第二墙板(2)拼接连接;

收边构件(4),其设置于所述第一墙板(1)和所述第二墙板(2)的拼缝之间;

固定连接件(5),其包括安装部(51)、挂接部(52)和缓震套(53),所述挂接部(52)设置于所述安装部(51)的顶部,所述缓震套(53)设置于所述安装部(51)的底部,所述挂接部(52)和所述缓震套(53)位于所述安装部(51)的同一侧;且所述挂接部(52)与所述收边构件(4)卡接并移动连接;收纳板(6)的一端插装于所述安装部(51)中,且两者固定连接。

2.根据权利要求1所述的一种墙面收纳板的装配式吊装结构,其特征在于,所述固定连接件(5)呈“H”型。

3.根据权利要求1或2所述的一种墙面收纳板的装配式吊装结构,其特征在于,所述安装部(51)呈“[”型。

4.根据权利要求3所述的一种墙面收纳板的装配式吊装结构,其特征在于,所述挂接部(52)呈“L”型。

5.根据权利要求4所述的一种墙面收纳板的装配式吊装结构,其特征在于,所述缓震套(53)的侧面形状为不封闭的圆形或椭圆形。

6.根据权利要求1或5所述的一种墙面收纳板的装配式吊装结构,其特征在于,所述缓震套(53)中设置有橡胶杆(21),所述橡胶杆(21)的端部抵住所述第二墙板(2)。

7.根据权利要求6所述的一种墙面收纳板的装配式吊装结构,其特征在于,所述收边构件(4)包括连接部(41)和设置于所述连接部(41)上的收边部(42),所述收边部(42)上下并排设置为两个。

8.根据权利要求7所述的一种墙面收纳板的装配式吊装结构,其特征在于,所述收边部(42)呈“T”型。

9.根据权利要求8所述的一种墙面收纳板的装配式吊装结构,其特征在于,所述连接部(41)通过膨胀螺钉(7)固定连接墙体(3)。

10.根据权利要求1所述的一种墙面收纳板的装配式吊装结构,其特征在于,所述安装部(51)和所述收纳板(6)通过膨胀螺钉(7)固定连接。

一种墙面收纳板的装配式吊装结构

技术领域

[0001] 本实用新型涉及一种墙面收纳板的吊装结构，具体而言，涉及一种墙面收纳板的装配式吊装结构。

背景技术

[0002] 装配式装饰是近年新兴的一种装饰施工形式。装配式装饰顾名思义，即是将装饰所需要使用的各个部品部件在工厂内实现生产完成，然后运输到装饰现场进行组合安装，免去了传统的装饰现场对各部品部件的测量、切割等作业，施工更为简单方便，可以极大地提高装饰现场的施工效率，并且施工现场更为整洁和美观，不会产生过多的装饰材料垃圾，是一种更为绿色环保的装饰施工形式。

[0003] 传统带收纳功能的墙体，其中主要涉及到收纳板的安装工作，通常安装工艺流程为：画线定位，墙面打孔且安装膨胀螺栓，并在墙面安装吊片，之后在收纳板上开孔，最后悬挂收纳板。采用上述安装方法具有以下缺点：一、打孔安装，墙体受损，安装收纳板须在墙体钻孔，给墙体结构、表面墙板造成不可修复的损伤；二、无法实现摆放位置的任意变动，收纳板的吊挂需要专业的安装工来安装，在安装时需要在已安装好的集成墙面上打孔，用以将收纳板固定在原建筑墙体或轻钢龙骨背板上，一旦打孔将给墙板造成不可逆转的损伤，且收纳板安装的位置固定无法调节；三、安装繁琐且工种不一、难以配合，整个电视墙的完成必须先完成原墙面的施工，然后再对收纳板进行吊挂与固定。

实用新型内容

[0004] 鉴于此，本实用新型提供了一种墙面收纳板的装配式吊装结构，可将墙面的安装与收纳板的安装合二为一、同时进行，吊挂收纳板时无需在墙板表面开孔，且收纳板吊装后可实现摆放位置的任意变动，实现多样化，并与墙体的其它装饰品自由搭配。

[0005] 为此，本实用新型提供了一种墙面收纳板的装配式吊装结构，其包括：

[0006] 第一墙板，其设置于墙体上；

[0007] 第二墙板，其设置于墙体上，且位于第一墙板的下方，第一墙板和第二墙板拼接连接；

[0008] 收边构件，其设置于第一墙板和第二墙板的拼缝之间；

[0009] 固定连接件，其包括安装部、挂接部和缓震套，挂接部设置于安装部的顶部，缓震套设置于安装部的底部，挂接部和缓震套位于安装部的同一侧；且挂接部与收边构件卡接并移动连接；收纳板的一端插装于安装部中，且两者固定连接。

[0010] 进一步地，上述固定连接件呈“H”型。

[0011] 进一步地，上述安装部呈“[”型。

[0012] 进一步地，上述挂接部呈“L”型。

[0013] 进一步地，上述缓震套的侧面形状为不封闭的圆形或椭圆形。

[0014] 进一步地，上述缓震套中设置有橡胶杆，橡胶杆的端部抵住第二墙板。

[0015] 进一步地，上述收边构件包括连接部和设置于连接部上的收边部，收边部上下并排设置为两个。

[0016] 进一步地，上述收边部呈“T”型。

[0017] 进一步地，上述连接部通过膨胀螺钉固定连接墙体。

[0018] 进一步地，上述安装部和收纳板通过膨胀螺钉固定连接。

[0019] 本实用新型所提供的一种墙面收纳板的装配式吊装结构，主要包括第一墙板、第二墙板、收边构件以及固定连接件，第一墙板和第二墙板固定于墙体上，两者拼接后使用收边构件进行收边，再将固定连接件与收边构件相连接，并且固定连接件可以沿着收边构件来回移动，可调整位置，十分灵活；固定连接件中的安装部用于安装固定收纳板，挂接部用于和收边构件吊装连接，缓震套用于和第二墙板形成防撞保护；收纳板插装于安装部中，即可跟随固定连接件一同沿墙板来回移动，调整自身的位置。

[0020] 安装时，先在原始墙体上拼装第一墙板和第二墙板，之后使用收边构件处理两者之间的拼缝，最后将固定连接件的挂接部连接收边构件，并将收纳板插装固定在安装部中即可。

[0021] 通过上述结构，使得本实用新型所提供的一种墙面收纳板的装配式吊装结构相较于现有技术主要具有以下优点：

[0022] 1)、吊挂收纳板等重物时无需在墙板上开孔，不会破坏原有的墙板结构；

[0023] 2)、可实现摆放位置的任意变动，收纳板通过固定连接件与收边构件吊装在墙板上，位置可变，实现多样化，可进行多种组合的自由搭配；

[0024] 3)、可将墙面的安装与收纳板的安装合二为一，整个安装过程一气呵成，墙体和收纳板的安装同时施工，实现无缝对接。

附图说明

[0025] 通过阅读下文优选实施方式的详细描述，各种其他的优点和益处对于本领域普通技术人员将变得清楚明了。附图仅用于示出优选实施方式的目的，而并不认为是对本实用新型的限制。而且在整个附图中，用相同的参考符号表示相同的部件。在附图中：

[0026] 图1为本实用新型实施例提供的一种墙面收纳板的装配式吊装结构的结构示意图；

[0027] 图2为本实用新型实施例提供的一种墙面收纳板的装配式吊装结构中收边构件和固定连接件的连接示意图；

[0028] 图3为本实用新型实施例提供的一种墙面收纳板的装配式吊装结构中橡胶杆和缓震套的连接示意图。

[0029] 其中，1、第一墙板，2、第二墙板，3、墙体，4、收边构件，41、连接部，42、收边部，5、固定连接件，51、安装部，52、挂接部，53、缓震套，6、膨胀螺钉，7、收纳板。

具体实施方式

[0030] 下面将参照附图更详细地描述本公开的示例性实施例。虽然附图中显示了本公开的示例性实施例，然而应当理解，可以以各种形式实现本公开而不应被这里阐述的实施例所限制。相反，提供这些实施例是为了能够更透彻地理解本公开，并且能够将本公开的范围

完整的传达给本领域的技术人员。

[0031] 实施例一：

[0032] 参见图1至图2，图中示出了本实用新型实施例一提供的一种墙面收纳板的装配式吊装结构，其包括：第一墙板1，其设置于墙体3上；第二墙板2，其设置于墙体3上，且位于第一墙板1的下方，第一墙板1和第二墙板2拼接连接；收边构件4，其设置于第一墙板1和第二墙板2的拼缝之间；固定连接件5，其包括安装部51、挂接部52和缓震套53，挂接部52设置于安装部51的顶部，缓震套53设置于安装部51的底部，挂接部52和缓震套53位于安装部51的同一侧；且挂接部52与收边构件4卡接并移动连接；收纳板6的一端插装于安装部51中，且两者通过膨胀螺钉7固定连接。

[0033] 本实施例所提供的一种墙面收纳板的装配式吊装结构，主要包括第一墙板1、第二墙板2、收边构件4以及固定连接件5，第一墙板1和第二墙板2固定于墙体3上，两者拼接后使用收边构件4进行收边，再将固定连接件5与收边构件4相连接，并且固定连接件5可以沿着收边构件4来回移动，可调整位置，十分灵活；固定连接件5中的安装部51用于安装固定收纳板7，挂接部52用于和收边构件4吊装连接，缓震套53用于和第二墙板2形成防撞保护；收纳板7插装于安装部51中，即可跟随固定连接件5一同沿墙板来回移动，调整自身的位置。

[0034] 安装时，先在原始墙体上拼装第一墙板1和第二墙板2，之后使用收边构件4处理两者之间的拼缝，最后将固定连接件5的挂接部52连接收边构件4，并将收纳板7插装固定在安装部51中即可。

[0035] 通过上述结构，使得本实用新型所提供的一种墙面收纳板的装配式吊装结构相较于现有技术主要具有以下优点：

[0036] 1)、吊挂收纳板7等重物时无需在墙板上开孔，不会破坏原有的墙板结构；

[0037] 2)、可实现摆放位置的任意变动，收纳板通过固定连接件5与收边构件4吊装在墙板上，位置可变，实现多样化，可进行多种组合的自由搭配；

[0038] 3)、可将墙面的安装与收纳板7的安装合二为一，整个安装过程一气呵成，墙体和收纳板的安装同时施工，实现无缝对接。

[0039] 实施例二：

[0040] 参见图1至图2，图中示出了本实用新型实施例二提供的一种墙面收纳板的装配式吊装结构，本实施例在上述各实施例的基础上还进一步地做出了以下作为改进的技术方案：固定连接件5呈“H”型；安装部51呈“[”型；挂接部52呈“L”型。通过上述结构的设置，能够提高与收边构件4和收纳板7的连接强度。

[0041] 实施例三：

[0042] 参见图1至图3，图中示出了本实用新型实施例三提供的一种墙面收纳板的装配式吊装结构，本实施例在上述各实施例的基础上还进一步地做出了以下作为改进的技术方案：缓震套53的侧面形状为不封闭的圆形或椭圆形；缓震套53中设置有橡胶杆21，橡胶杆21的端部抵住第二墙板2。通过上述结构的设置，不封闭的圆形或椭圆形缓震套53能够提高移动过程的灵活度；同时利用橡胶杆21进行缓冲，避免第二墙板2和安装部51底部的直接接触，可以防止安装部51底部与第二墙板2之间发生碰撞。

[0043] 实施例四

[0044] 参见图1至图2，图中示出了本实用新型实施例四提供的一种墙面收纳板的装配式

吊装结构，本实施例在上述各实施例的基础上还进一步地做出了以下作为改进的技术方案：收边构件4包括连接部41和设置于连接部41上的收边部42，收边部42上下并排设置为两个；收边部42呈“T”型；连接部41通过膨胀螺钉7固定连接墙体3。通过上述结构的设置，能够提高连接部41和挂接部52的连接力度，同时能够提高墙板拼缝的收边效果。

[0045] 显然，本领域的技术人员可以对本实用新型进行各种改动和变型而不脱离本实用新型的精神和范围。这样，倘若本实用新型的这些修改和变型属于本实用新型权利要求及其等同技术的范围之内，则本实用新型也意图包含这些改动和变型在内。

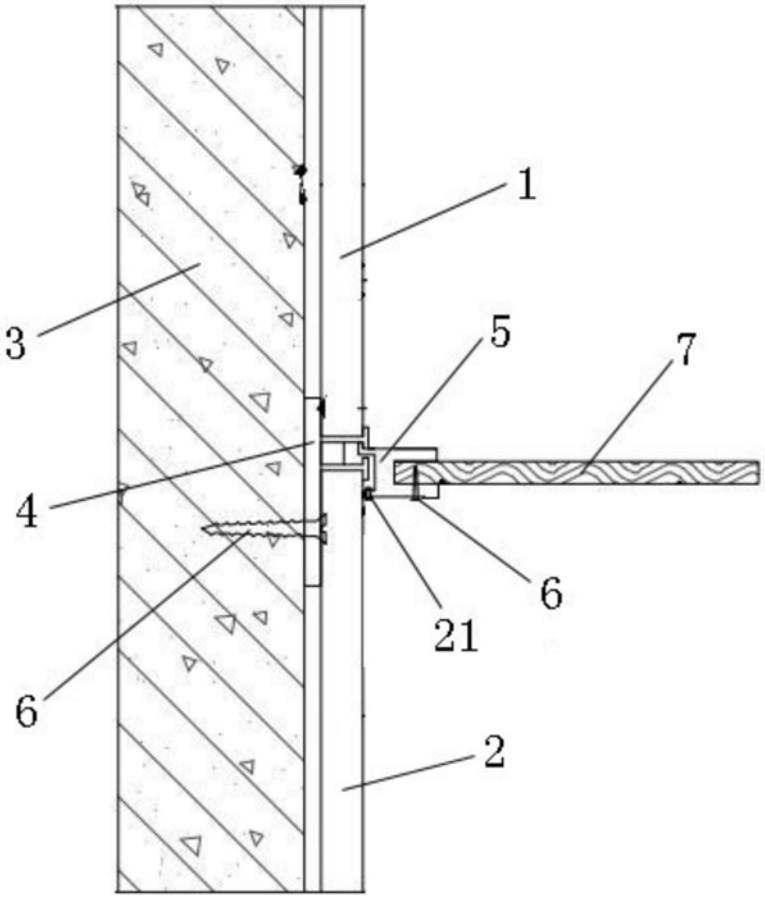

图1

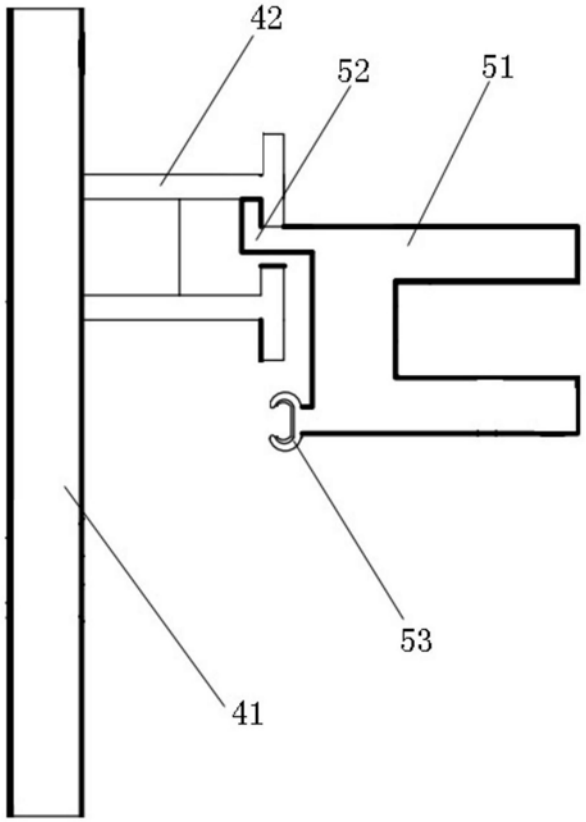

图2

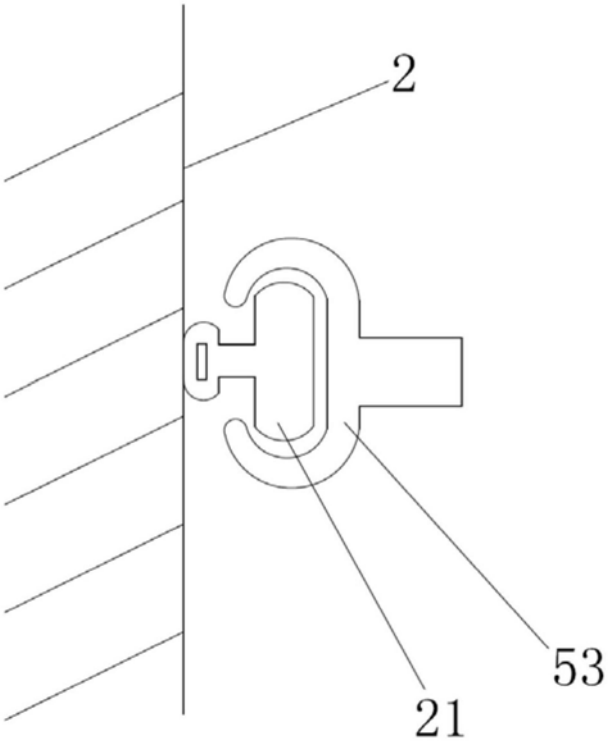

图3