(19)中华人民共和国国家知识产权局

(12)实用新型专利

(10)授权公告号 CN 204845196 U
(45)授权公告日 2015.12.09

(21)申请号 201520422082.9

(22)申请日 2015.06.17

(73)专利权人 白福淼
地址 325404 浙江省温州市平阳县腾蛟镇学府路1幢3号

(72)发明人 白福淼

(51)Int.Cl.
B42D 12/00(2006.01)
B42D 3/12(2006.01)
B42D 3/10(2006.01)

权利要求书1页 说明书3页 附图3页

(54)实用新型名称

一种带充电宝的记事本

(57)摘要

一种带充电宝的记事本，在记事本本体的后封面有一置物腔，在置物腔内设置有一蓄电池，与蓄电池连接有一USB电源输入数据线以及多个电源输出数据线，方便在开会、上课等情况下对电子产品进行充电。置物腔的上部设置有多个数据线凹槽，USB电源输入数据线以及电源输出数据线嵌入至数据线凹槽内。置物腔的上表面设置有与蓄电池电连接的电源开关以及电量显示灯。记事本本体的上有一个可拆卸的U盘，在有电子文档需要储存的时候可以使用U盘，U盘作为锁扣在记事本上使用也不易丢失。记事本本体的封套边口处有一个笔扣，可以将记录使用的笔扣在其中。记事本本体上封面的内侧设置有多个插口槽，可以将资料或者名片等物品放在其中，便于携带。

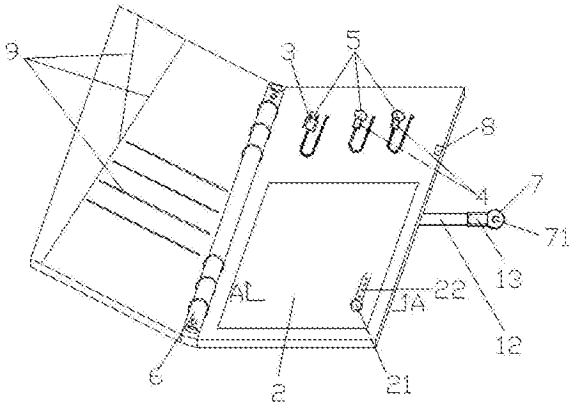

CN 204845196 U

1. 一种带充电宝的记事本，包括记事本本体 (1)，其特征在于：所述该记事本本体的后封面内设置有一置物腔 (10)，在所述置物腔 (10) 内设置有一蓄电池 (2)，与所述蓄电池 (2) 连接有一 USB 电源输入数据线 (3) 以及多个电源输出数据线 (4)，所述置物腔 (10) 的上部设置有多个数据线凹槽 (5)，所述 USB 电源输入数据线 (3) 以及电源输出数据线 (4) 嵌入至数据线凹槽 (5) 内。

2. 根据权利要求 1 所述的一种带充电宝的记事本，其特征在于：所述置物腔 (10) 的上表面设置有与蓄电池 (2) 电连接的电源开关 (21) 以及电量显示灯 (22)。

3. 根据权利要求 1 所述的一种带充电宝的记事本，其特征在于：所述记事本本体 (1) 内部书脊处设置有活页扣 (6)。

4. 根据权利要求 1 所述的一种带充电宝的记事本，其特征在于：所述电源输出数据线 (4) 可以是任意手机数据线中的一种或多种。

5. 根据权利要求 1 所述的一种带充电宝的记事本，其特征在于：所述记事本本体 (1) 的上封面设置有一圆形连接柱 (11)，下封面设置有一锁带 (12)，所述锁带 (12) 的端部设置固定有一卡套 (13)，在所述圆形连接柱 (11) 上套至有一 U 盘 (7)，所述 U 盘 (7) 的芯片与卡套 (13) 套嵌连接。

6. 根据权利要求 5 所述的一种带充电宝的记事本，其特征在于：所述 U 盘 (7) 的末端设置有一与圆形连接柱 (11) 配合的圆孔 (71)，在 U 盘 (7) 内部环抱于圆孔 (71) 处设置有一环状磁铁。

7. 根据权利要求 5 所述的一种带充电宝的记事本，其特征在于：所述圆形连接柱 (11) 为铁质。

8. 根据权利要求 1 所述的一种带充电宝的记事本，其特征在于：所述记事本本体 (1) 的封套边口处有一个笔扣 (8)。

9. 根据权利要求 1 所述的一种带充电宝的记事本，其特征在于：所述记事本本体 (1) 上封面的内侧设置有多个插口槽 (9)。

一种带充电宝的记事本

技术领域

[0001] 本实用新型涉及一种记事本，具体涉及一种带有充电宝的记事本。

背景技术

[0002] 记事本，用来记录各类事情的小册子。记事本作为一种办公用品，上课、开会、报告等等都会使用到记事本。随着科技的发展，电子产品已经变成人们生活的高需求品，但在出行中经常会出现电子产品没有电的情况，这时人们就需要一个带有充电功能的记事本。随着人们对于多功能产品的需要，现有技术中有具有多功能性的记事本，如中国专利CN 204296254U 本实用新型公开一种多功能记事本，包括封面套、记事本及扣圈，所述记事本位于封面套的内部，所述扣圈位于记事本的侧面，所述封面套的内侧设置有 LED 照明灯、放大镜套、计算机、录音器及便利贴。虽然现有技术的记事本具有多功能性，但却未涉及带有充电装置的功能。

实用新型内容

[0003] （一）要解决的技术问题

[0004] 为了克服现有技术不足，现提出一种具有充电功能的记事本，方便在开会、上课等情况下对电子产品进行充电。

[0005] （二）技术方案

[0006] 本实用新型的通过如下技术方案实现：本实用新型公开了一种带充电宝的记事本，包括记事本本体，记事本本体的后封面内设置有一置物腔，在所述置物腔内设置有一蓄电池，与所述蓄电池连接有一 USB 电源输入数据线以及多个电源输出数据线，方便在开会、上课等情况下对电子产品进行充电，电源输出数据线可以是任意手机数据线中的一种或多种。置物腔的上表面设置有与蓄电池 电连接的电源开关以及电量显示灯。所述置物腔的上部设置有多个数据线凹槽，USB 电源输入数据线以及电源输出数据线嵌入至数据线凹槽内，不使用时可以保持书写纸张的平整。

[0007] 作为一种改进，所述记事本本体内部书脊处设置有活页扣，方便进行纸张的更换，使记事本主体能够多次使用。

[0008] 作为进一步改进，记事本本体的上封面设置有一圆形连接柱，该圆形连接柱为铁质，下封面设置有一锁带，锁带的端部设置固定有一卡套，在圆形连接柱上套至有一 U 盘，U 盘的芯片与卡套套嵌连接，U 盘的末端设置有一与圆形连接柱配合的圆孔，在 U 盘内部环抱于圆孔处设置有一环状磁铁，在有电子文档需要储存的时候可以使用 U 盘，U 盘套在连接柱上也不易丢失。

[0009] 作为进一步改进，记事本本体的封套边口处有一个笔扣。

[0010] 作为进一步改进，记事本本体上封面的内侧设置有多个插口槽。

[0011] （三）有益效果

[0012] 本实用新型相对于现有技术，具有以下有益效果：

[0013] 实用新型提供一种具有充电功能的记事本，包括记事本本体，记事本本体的后封面内设置有一置物腔，在所述置物腔内设置有一蓄电池，与所述蓄电池连接有一 USB 电源输入数据线以及多个电源输出数据线，电源输出数据线可以是任意手机数据线中的一种或多种，方便在开会、上课等情况下对电子产品进行充电。所述记事本本体内部书脊处设置有活页扣，方便进行纸张的更换，使封套能多次使用。记事本本体的上设置有一可拆卸的 U 盘，在有电子文档需要储存的时候可以使用 U 盘，U 盘在记事本上作为锁扣使用也不易丢失。

附图说明

[0014] 图 1 是本实用新型展开后的结构示意图。

[0015] 图 2 是本实用新型收纳时的结构示意图。

[0016] 图 3 是本实用新型的 A-A 剖面示意图。

[0017] 2- 蓄电池 ;3-USB 电源输入数据线 ;4- 电源输出数据线 ;5- 数据线凹槽 ;6- 活页扣 ;7-U 盘 ;8- 笔扣 ;9- 插口槽 ;10- 物腔 ;11- 圆形连接柱 ;12- 锁带 ;13- 卡套 ;21- 电源开关 ;22- 电量显示灯 ;71- 圆孔。

具体实施方式

[0018] 为了使本实用新型的目的、技术方案及优点更加清楚明白，以下结合附图及实施例，对本实用新型进行进一步详细说明。应当理解，此处所描述的具体实施例仅仅用以解释本实用新型，并不用于限定本实用新型。

[0019] 如图 1、图 2 和图 3 所示的一种带充电宝的记事本，包括记事本本体 1，在该记事本本体的后封面内设置有一置物腔 10，在所述置物腔 10 内设置有一蓄电池 2，与所述蓄电池 2 连接有一 USB 电源输入数据线 3 以及多个电源输出数据线 4，所述电源输出数据线可以是任意手机数据线中的一种或多种。所述置物腔 10 的上部设置有多个数据线凹槽 5，所述 USB 电源输入数据线 3 以及电源输出数据线 4 嵌入至数据线凹槽 5 内。

[0020] 其中，所述置物腔 10 的上表面设置有与蓄电池 2 电连接的电源开关 21 以及电量显示灯 22。所述记事本本体 1 内部书脊处设置有活页扣 6。所述记事本本体 1 的上封面设置有一圆形连接柱 11，材质为铁质。下封面设置有一锁带 12，所述锁带 12 的端部设置固定有一卡套 13，在所述圆形连接柱 11 上套至有一 U 盘 7，所述 U 盘 7 的芯片与卡套 13 套嵌连接。所述 U 盘 7 的末端设置有一与圆形连接柱 11 配合的圆孔 71，在 U 盘 7 内部环抱于圆孔处设置有一环状磁铁。记事本本体的封套边口处有一个笔扣 8。记事本本体上封面的内侧设置有多个插口槽 9。

[0021] 以上具体实施例提到的一种带充电宝的记事本，这样带有充电宝的记事本的蓄电池 2 连接有一 USB 电源输入数据线 3 以及多个电源输出数据线 4，方便在开会、上课等情况下对电子产品进行充电。记事本本体 1 内部书脊处设置有活页扣 6，方便进行纸张的更换，使封套能多次使用。在记事本上配有一 U 盘 7，在有电子文档需要储存的时候可以使用 U 盘，U 盘套在连接柱上也不易丢失。记事本本体的封套边口处有一个笔扣 8，可以将记录使用的笔扣在其中，免去了忘带笔而无法记录的情况。记事本本体上封面的内侧设置有多个插口槽 9，可以将资料或者名片等物品放在其中，便于携带。

[0022] 上面所述的实施例仅仅是对本实用新型的优选实施方式进行描述，并非对本实用新型的构思和范围进行限定。在不脱离本实用新型设计构思的前提下，本领域普通人员对本实用新型的技术方案做出的各种变型和改进，均应落入到本实用新型的保护范围，本实用新型请求保护的技术内容，已经全部记载在权利要求书中。

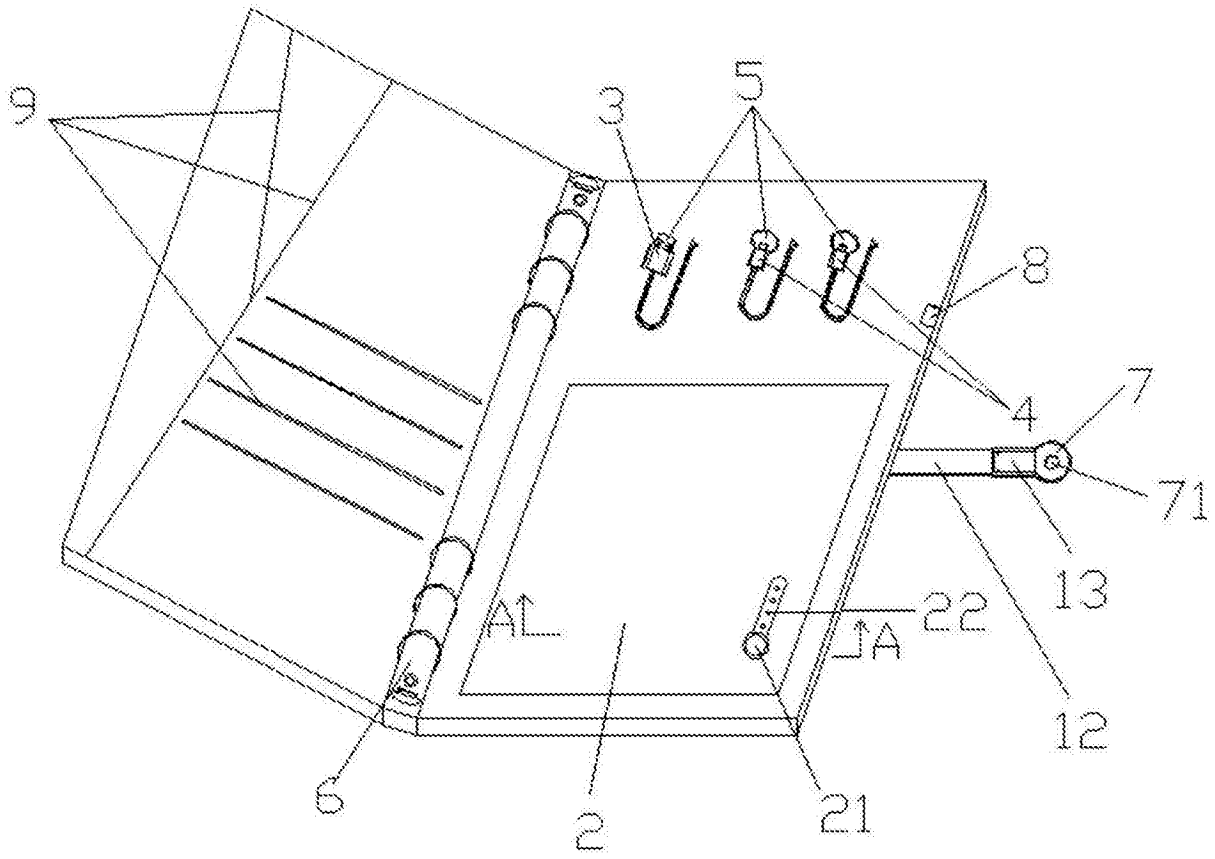

图 1

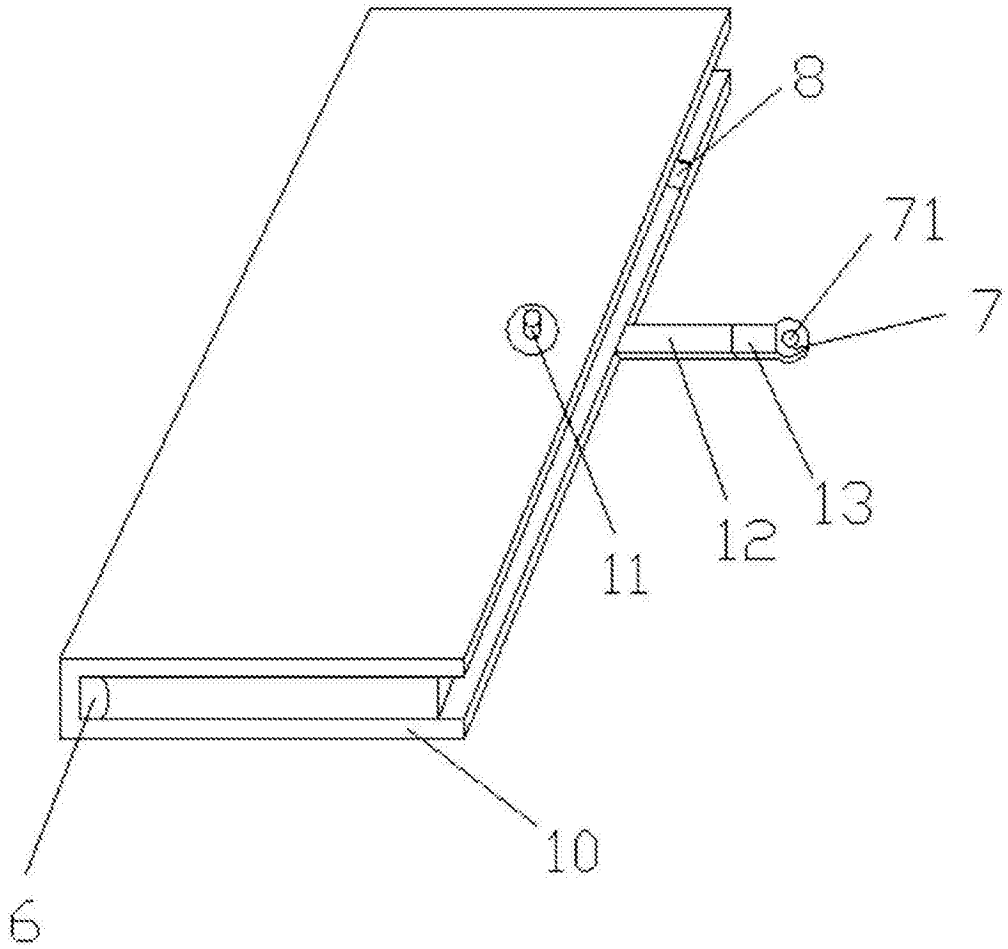

图 2

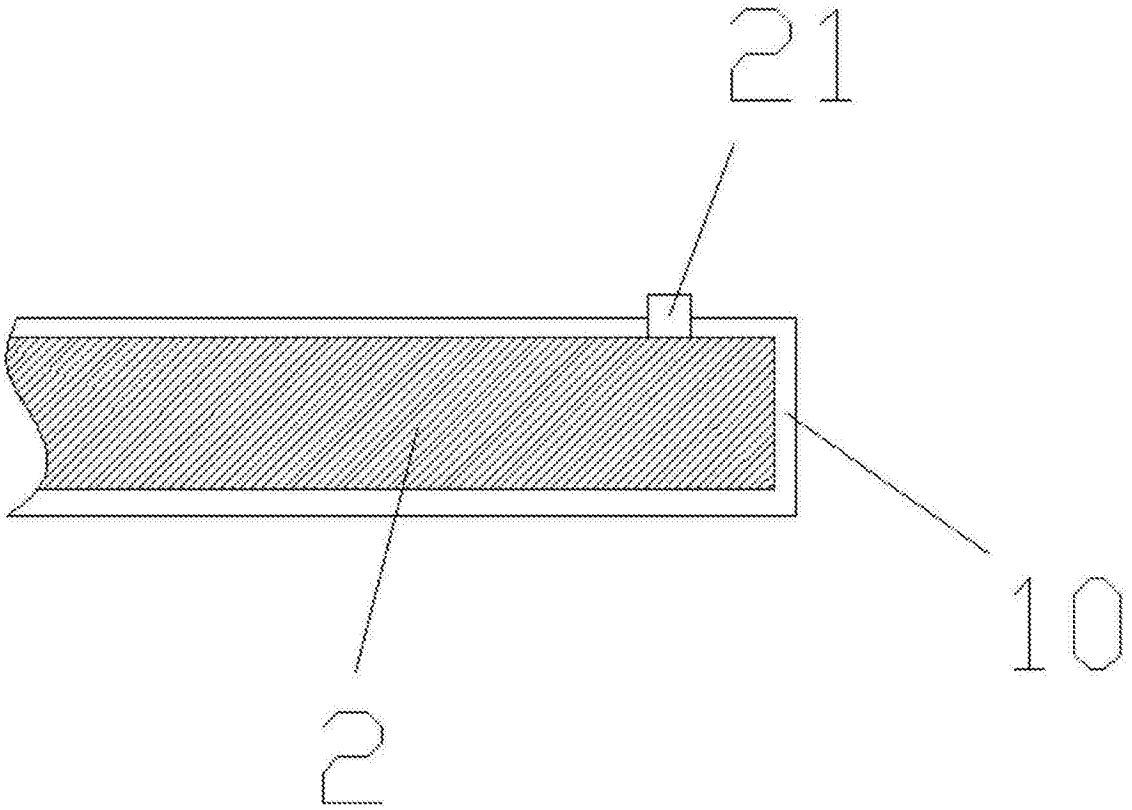

图 3