(19)国家知识产权局

(12)实用新型专利

(10)授权公告号 CN 216735187 U
(45)授权公告日 2022.06.14

(21)申请号 202220428123.5

(22)申请日 2022.03.01

(73)专利权人 山东海之源创意包装有限公司
地址 250031 山东省济南市天桥区蓝翔中路30号时代总部基地H11号楼103室

(72)发明人 冯海刚

(74)专利代理机构 北京盛凡佳华专利代理事务所(普通合伙) 11947
专利代理师 胡红涛

(51)Int.Cl.
B65D 5/66(2006.01)
B65D 5/42(2006.01)
B65D 5/44(2006.01)

权利要求书1页 说明书3页 附图3页

(54)实用新型名称

一种开门盒

(57)摘要

本实用新型公开了一种开门盒，涉及包装盒技术领域。本实用新型包括内盒和外盒，内盒位于外盒内部，外盒包括底部纸板，底部纸板为矩形板体结构，底部纸板两端均设置有第一折叠边，第一折叠边一端固定连接有侧纸板，侧纸板通过第一折叠边与底部纸板折叠配合，侧纸板的数量为两个，两个侧纸板的两侧面均固定连接有三角连接纸板。本实用新型通过第一折叠边使得外盒将内盒进行密封包裹，提高了美观性和实用性，内盒通过固定孔的配合固定在底部纸板上，使得商品稳固的安装在盒身内，便于运输。

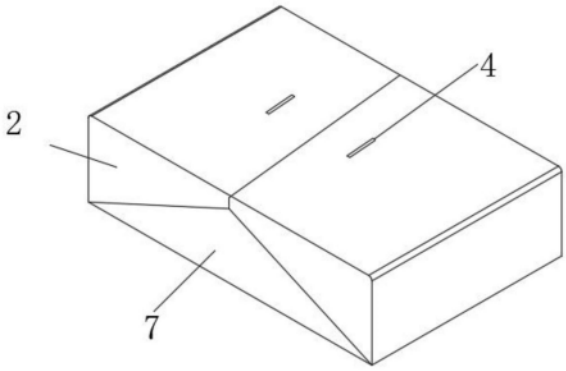

CN 216735187 U

1.一种开门盒,包括内盒(9)和外盒(11),其特征在于,所述内盒(9)位于外盒(11)内部,所述外盒(11)包括底部纸板(1),所述底部纸板(1)为矩形板体结构;

所述底部纸板(1)两端均设置有第一折叠边(6),所述第一折叠边(6)一端固定连接有侧纸板(5),所述侧纸板(5)通过第一折叠边(6)与底部纸板(1)折叠配合,所述侧纸板(5)的数量为两个,两个所述侧纸板(5)的两侧面均固定连接有三角连接纸板(2),所述内盒(9)内部设置蝴蝶隔板(12),所述蝴蝶隔板(12)上表面两端均固定连接有蝶翅装饰板(13),所述蝴蝶隔板(12)两侧面均开设有蝶翅槽(14)。

2.根据权利要求1的一种开门盒,其特征在于:所述三角连接纸板(2)的数量为四个,每两个所述三角连接纸板(2)之间均固定连接有封装纸板(3)。

3.根据权利要求2的一种开门盒,其特征在于:所述封装纸板(3)的数量为两个,两个所述封装纸板(3)一表面均开设有扎带槽(4)。

4.根据权利要求3的一种开门盒,其特征在于:所述扎带槽(4)为矩形槽体结构。

5.根据权利要求1的一种开门盒,其特征在于:所述内盒(9)放置在底部纸板(1)上表面,所述内盒(9)上表面开设有装载槽(8)。

6.根据权利要求1的一种开门盒,其特征在于:所述底部纸板(1)两侧面均设置有第二折叠边(10),所述第二折叠边(10)一端固定连接有限位纸板(7),所述限位纸板(7)通过第二折叠边(10)与底部纸板(1)折叠配合。

一种开门盒

技术领域

[0001] 本实用新型属于包装盒技术领域，特别是涉及一种开门盒。

背景技术

[0002] 包装盒就是用来包装产品的，具有装饰性，也可以保护产品的安全。随着现在经济技术的快速发展，包装盒承担着包装、保护产品、美观的重要作用。但是现有的包装盒结构过于简单，不能满足消费者的追求年轻化、新颖的现代需要的同时也要满足包装产品运输的需求，为解决上述问题现设计一种开门盒能有效的解决传统的包装盒结构过于简单，不能满足消费者的追求年轻化、新颖的现代需要的同时也要满足包装产品运输的需求的问题。

实用新型内容

[0003] 本实用新型的目的在于提供一种开门盒解决传统的包装盒结构过于简单，不能满足消费者的追求年轻化、新颖的现代需要的同时也要满足包装产品运输的需求的问题：

[0004] 本实用新型为一种开门盒，包括内盒和外盒，所述内盒位于外盒内部，所述外盒包括底部纸板，所述底部纸板为矩形板体结构；

[0005] 所述底部纸板两端均设置有第一折叠边，所述第一折叠边一端固定连接有侧纸板，所述侧纸板通过第一折叠边与底部纸板折叠配合，所述侧纸板的数量为两个，两个所述侧纸板的两侧面均固定连接有三角连接纸板，所述内盒内部设置蝴蝶隔板，所述蝴蝶隔板上表面两端均固定连接有蝶翅装饰板，所述蝴蝶隔板两侧面均开设有蝶翅槽，通过设置内盒和外盒，将所要包装的物品放置在内盒内，通过第一折叠边使得外盒将内盒进行密封包裹，提高了美观性和实用性，内盒通过固定孔的配合固定在底部纸板上，使的商品稳固的在盒身内，便于运输。

[0006] 进一步地，所述三角连接纸板的数量为四个，每两个所述三角连接纸板之间均固定连接有封装纸板。

[0007] 进一步地，所述封装纸板的数量为两个，两个所述封装纸板一表面均开设有扎带槽，所述扎带槽为矩形槽体结构，通过在封装纸板上设计扎带槽，在内盒内放置好物品后，将两端的侧纸板进行翻折使得封装纸板翻转到顶部，再使用扎带穿过扎带槽进行固定，根据美观需求可自行调节扎带捆绑方式，提高包装盒的稳定性和美观性。

[0008] 进一步地，所述内盒放置在底部纸板上表面，所述内盒上表面开设有装载槽。

[0009] 进一步地，所述底部纸板两侧面均设置有第二折叠边，所述第二折叠边一端固定连接有限位纸板，所述限位纸板通过第二折叠边与底部纸板折叠配合。

[0010] 本实用新型具有以下有益效果：

[0011] 1、本实用新型通过第一折叠边使得外盒将内盒进行密封包裹，提高了美观性和实用性，内盒通过固定孔的配合固定在底部纸板上，使的商品稳固的在盒身内，便于运输。

[0012] 2、本实用新型通过在封装纸板上设计扎带槽，在内盒内放置好物品后，将两端的

侧纸板进行翻折使得封装纸板翻转到顶部，再使用扎带穿过扎带槽进行固定，根据美观需求可自行调节扎带捆绑方式，提高包装盒的稳定性和美观性。

[0013] 当然，实施本实用新型的任一产品并不一定需要同时达到以上的所有优点。

附图说明

[0014] 为了更清楚地说明本实用新型实施例的技术方案，下面将对实施例描述所需要使用的附图作简单地介绍，显而易见地，下面描述中的附图仅仅是本实用新型的一些实施例，对于本领域普通技术人员来讲，在不付出创造性劳动的前提下，还可以根据这些附图获得其他的附图。

[0015] 图1为本实用新型立体机构示意图；

[0016] 图2为本实用新型爆炸结构示意图；

[0017] 图3为本实用新型爆炸结构前视图；

[0018] 图4为本实用新型外盒具体结构示意图；

[0019] 图5为本实用新型内盒内部结构示意图；

[0020] 图6为本实用新型蝴蝶隔板前视图。

[0021] 附图中，各标号所代表的部件列表如下：1、底部纸板；2、三角连接纸板；3、封装纸板；4、扎带槽；5、侧纸板；6、第一折叠边；7、限位纸板；8、装载槽；9、内盒；10、第二折叠边；11、外盒；12、蝴蝶隔板；13、蝶翅装饰板；14、蝶翅槽。

具体实施方式

[0022] 下面将结合本实用新型实施例中的附图，对本实用新型实施例中的技术方案进行清楚、完整地描述，显然，所描述的实施例仅仅是本实用新型一部分实施例，而不是全部的实施例。基于本实用新型中的实施例，本领域普通技术人员在没有作出创造性劳动前提下所获得的所有其它实施例，都属于本实用新型保护的范围。

[0023] 在本实用新型的描述中，需要理解的是，术语“上”、“中”、“外”、“内”、“下”等指示方位或位置关系，仅是为了便于描述本实用新型和简化描述，而不是指示或暗示所指的组件或元件必须具有特定的方位，以特定的方位构造和操作，因此不能理解为对本实用新型的限制。

[0024] 请参阅图1-6所示，本实用新型为一种开门盒，包括内盒9和外盒11，内盒9位于外盒11内部，外盒11包括底部纸板1，底部纸板1为矩形板体结构；

[0025] 底部纸板1两端均设置有第一折叠边6，第一折叠边6一端固定连接有侧纸板5，侧纸板5通过第一折叠边6与底部纸板1折叠配合，侧纸板5的数量为两个，两个侧纸板5的两侧面均固定连接有三角连接纸板2，内盒9内部设置蝴蝶隔板12，蝴蝶隔板12上表面两端均固定连接有蝶翅装饰板13，蝴蝶隔板12两侧面均开设有蝶翅槽14，通过设置内盒9和外盒11，将所要包装的物品放置在内盒9内，通过第一折叠边6使得外盒11将内盒9进行密封包裹，提高了美观性和实用性，内盒通过固定孔的配合固定在底部纸板1上，使的商品稳固的安装在盒身内，便于运输。

[0026] 三角连接纸板2的数量为四个，每两个三角连接纸板2之间均固定连接有封装纸板3。

[0027] 封装纸板3的数量为两个，两个封装纸板3一表面均开设有扎带槽4，扎带槽4为矩形槽体结构，通过在封装纸板3上设计扎带槽4，在内盒9内放置好物品后，将两端的侧纸板5进行翻折使得封装纸板3翻转到顶部，再使用扎带穿过扎带槽4进行固定，根据美观需求可自行调节扎带捆绑方式，提高包装盒的稳定性和美观性。

[0028] 内盒9放置在底部纸板1上表面，内盒9上表面开设有装载槽8。

[0029] 底部纸板1两侧面均设置有第二折叠边10，第二折叠边10一端固定连接有限位纸板7，限位纸板7通过第二折叠边10与底部纸板1折叠配合。

[0030] 本实施例的一个具体应用为：本装置在使用时，将所要包装的物品放置在内盒9内，通过第一折叠边6使得外盒11将内盒9进行密封包裹，提高了美观性和实用性，内盒通过固定孔的配合固定在底部纸板1上，使得商品稳固的安装在盒身内，便于运输，在内盒9内放置好物品后，将两端的侧纸板5进行翻折使得封装纸板3翻转到顶部，再使用扎带穿过扎带槽4进行固定，根据美观需求可自行调节扎带捆绑方式，提高包装盒的稳定性和美观性。

[0031] 在本说明书的描述中，参考术语“一个实施例”、“示例”、“具体示例”等的描述意指结合该实施例或示例描述的具体特征、结构、材料或者特点包含于本实用新型的至少一个实施例或示例中。在本说明书中，对上述术语的示意性表述不一定指的是相同的实施例或示例。而且，描述的具体特征、结构、材料或者特点可以在任何的一个或多个实施例或示例中以合适的方式结合。

[0032] 以上公开的本实用新型优选实施例只是用于帮助阐述本实用新型。优选实施例并没有详尽叙述所有的细节，也不限制该实用新型仅为的具体实施方式。显然，根据本说明书的内容，可作很多的修改和变化。本说明书选取并具体描述这些实施例，是为了更好地解释本实用新型的原理和实际应用，从而使所属技术领域技术人员能很好地理解和利用本实用新型。本实用新型仅受权利要求书及其全部范围和等效物的限制。

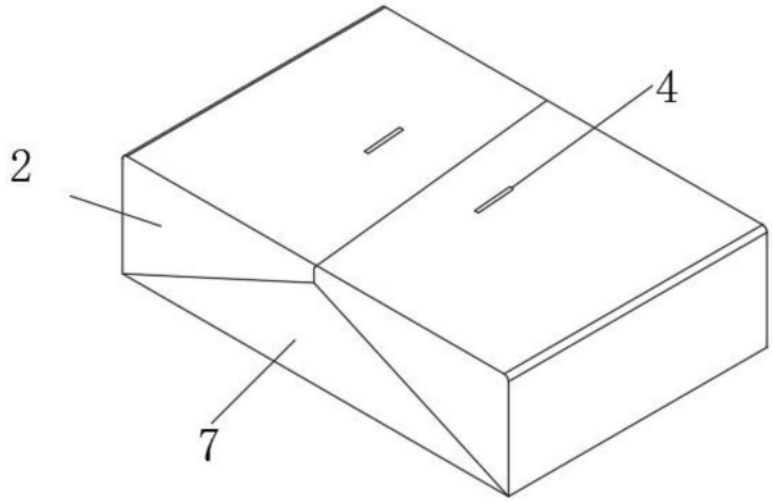

图1

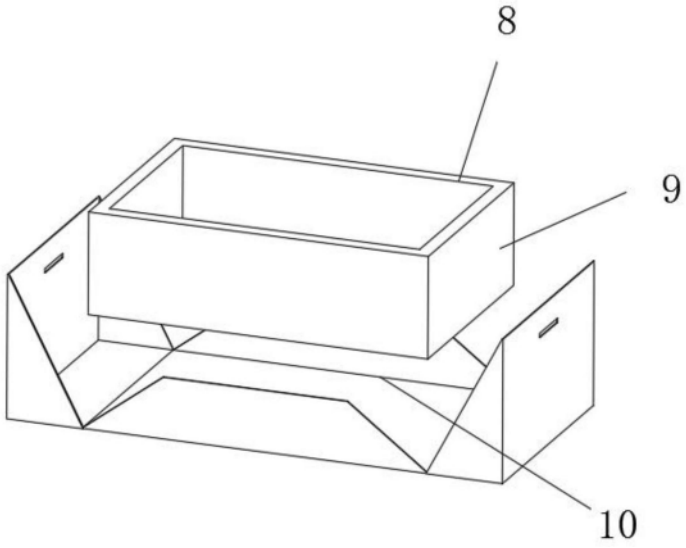

图2

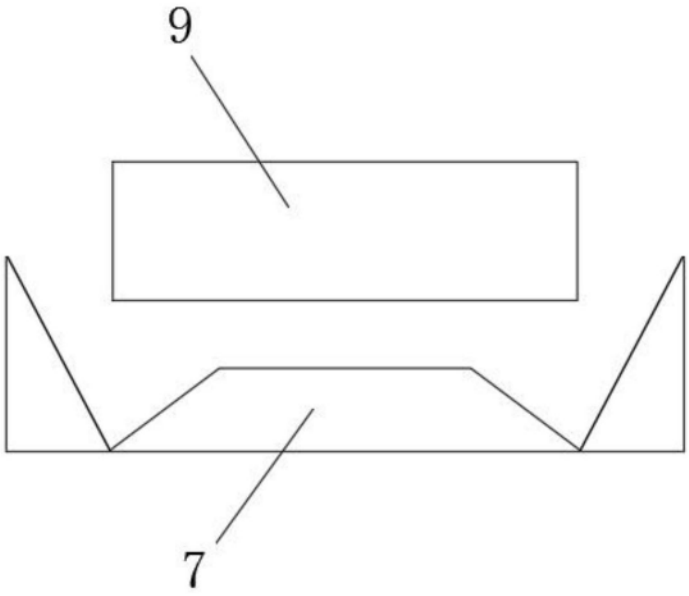

图3

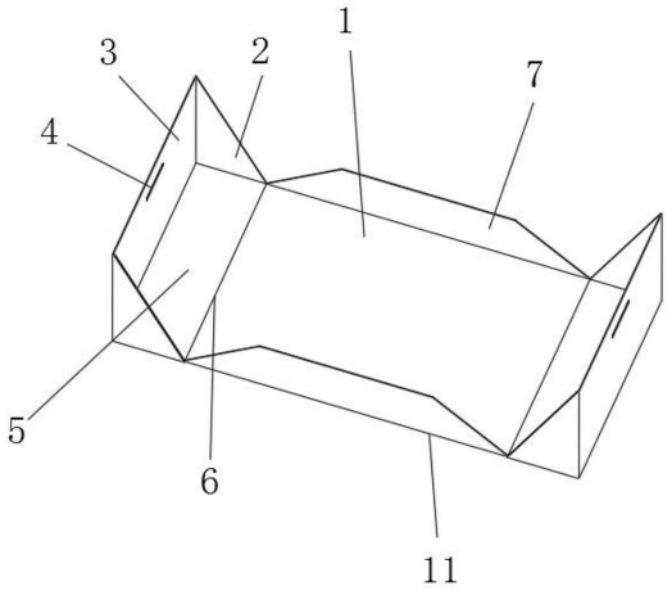

图4

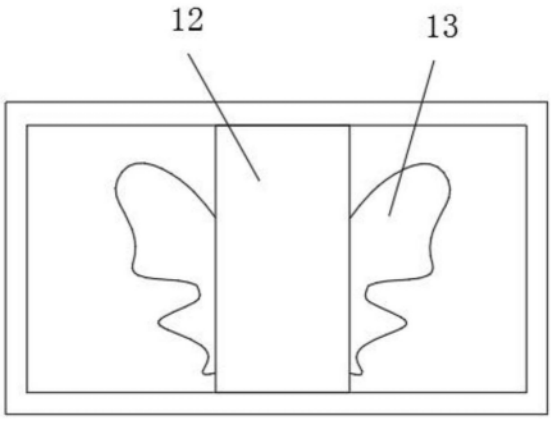

图5

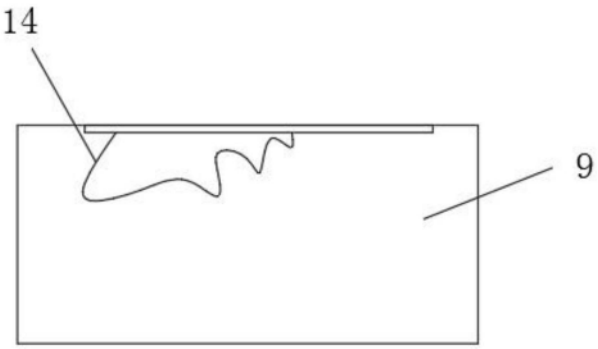

图6