(19)中华人民共和国国家知识产权局

(12)实用新型专利

(10)授权公告号 CN 214803462 U
(45)授权公告日 2021.11.23

(21)申请号 202120918633.6

(22)申请日 2021.04.29

(73)专利权人 江西明有家具有限公司
地址 341401 江西省赣州市南康区经济开发区太窝家具产业园

(72)发明人 张明生

(74)专利代理机构 北京中仟知识产权代理事务所(普通合伙) 11825
代理人 周庆佳

(51)Int.Cl.
A47B 79/00(2006.01)
A47B 51/00(2006.01)
E05B 65/46(2017.01)

权利要求书1页 说明书3页 附图2页

(54)实用新型名称

一种环保床头柜

(57)摘要

本实用新型涉及环保家具技术领域，公开了一种环保床头柜，其包括柜体，所述柜体的一侧活动安装有两个抽屉，柜体的下方设有支撑底座，柜体的底端固定连接有安装罩，安装罩的顶端内壁上滑动安装有移动块，安装罩的两侧内壁之间转动安装有双向螺纹杆，两个移动块螺纹安装在双向螺纹杆的外侧，移动块的底端铰接有连杆，连杆的底端延伸至安装罩的外部且与支撑底座的顶端铰接，柜体的一侧外壁上固定连接有固定罩，固定罩的顶端与底端之间转动安装有单向螺纹杆。本实用新型结构巧妙，能够方便的将抽屉锁定住，具有较好的防盗效果，能够手动调整柜体的高度，能够配合不同高度的床进行调节，使用更加方便。

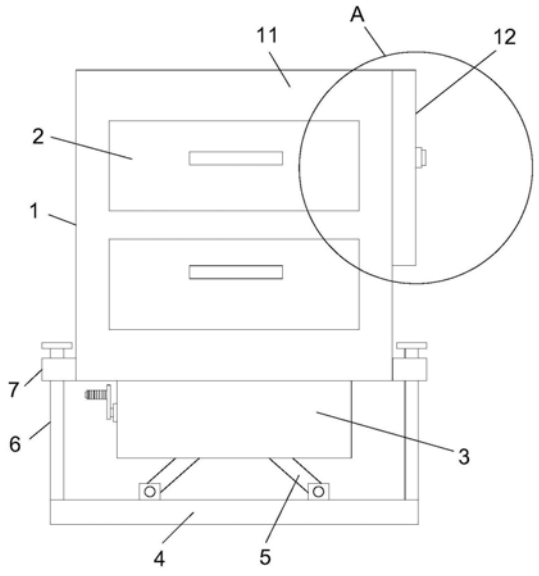

CN 214803462 U

1.一种环保床头柜,包括柜体(1),其特征在于,所述柜体(1)的一侧活动安装有两个抽屉(2),柜体(1)的下方设有支撑底座(4),柜体(1)的底端固定连接有安装罩(3),安装罩(3)的顶端内壁上滑动安装有移动块(10),安装罩(3)的两侧内壁之间转动安装有双向螺纹杆(8),两个移动块(10)螺纹安装在双向螺纹杆(8)的外侧,移动块(10)的底端铰接有连杆(5),连杆(5)的底端延伸至安装罩(3)的外部且与支撑底座(4)的顶端铰接,柜体(1)的一侧外壁上固定连接有固定罩(12),固定罩(12)的顶端与底端之间转动安装有单向螺纹杆(13),单向螺纹杆(13)的外侧螺纹安装有两个螺纹套筒(17),单向螺纹杆(13)的中间位置固定安装有从动锥齿轮(14),固定罩(12)远离柜体(1)的一侧固定安装有转动锁(16),转动锁(16)的输出端连接有主动锥齿轮(15),从动锥齿轮(14)与主动锥齿轮(15)铰接,柜体(1)靠近固定罩(12)的一侧开设有两个开口,螺纹套筒(17)靠近柜体(1)的一侧固定连接有水平连接板(18),水平连接板(18)的一端通过开口延伸至柜体(1)内,水平连接板(18)底端靠近柜体(1)的一侧固定连接有锁紧销(23),抽屉(2)的顶端开设有锁紧槽(24),锁紧销(23)的底端延伸至锁紧槽(24)内,开口的顶端内壁与底端内壁之间固定连接有第一导向杆(19),水平连接板(18)上开设有第一导向孔,第一导向杆(19)通过第一导向孔贯穿水平连接板(18)。

2.根据权利要求1所述的一种环保床头柜,其特征在于,所述双向螺纹杆(8)的一端延伸至安装罩(3)的外部且固定连接有转动把手(9)。

3.根据权利要求1所述的一种环保床头柜,其特征在于,所述支撑底座(4)的顶端两侧均固定连接有第二导向杆(6),柜体(1)的两侧外壁上靠近底端位置均固定连接有导向块(7),导向块(7)上开设有第二导向孔,第二导向杆(6)的顶端通过第二导向孔贯穿导向块(7)。

4.根据权利要求1所述的一种环保床头柜,其特征在于,所述安装罩(3)的顶端内壁上固定安装有水平设置的滑轨(11),两个移动块(10)均滑动安装在滑轨(11)上。

5.根据权利要求1所述的一种环保床头柜,其特征在于,所述柜体(1)的两侧内壁上与抽屉(2)对应位置均固定连接有水平设置的导向条(20),抽屉(2)靠近导向条(20)的两侧均开设有滑动槽(22),导向条(20)延伸至滑动槽(22)内。

6.根据权利要求5所述的一种环保床头柜,其特征在于,所述导向条(20)靠近抽屉(2)的一侧转动安装有滚轮(21),滚轮(21)与滑动槽(22)的内壁滚动接触。

一种环保床头柜

技术领域

[0001] 本实用新型涉及环保家具技术领域，尤其涉及一种环保床头柜。

背景技术

[0002] 环保家具是指那些立足于生态产业的基础上，合理开发、利用自然材料生产出来的能够满足使用者特定需求，有益于使用者健康，并且具有极高文化底蕴和科技含量的家具。其中包含几层含义：一、家具本身无污染、无毒害；二、要具有较高艺术内涵和审美功能，与室内设计相呼应，创造一个和谐优美的居家办公环境；三、便于回收、处理、再利用，当家具不再使用进行处理时，不会对环境造成污染。

[0003] 现有技术中的环保床头柜的高度大多无法进行调节，无法搭配不同高度的床，且无法对抽屉进行锁定，防盗效果较差。

实用新型内容

[0004] 本实用新型提出的一种环保床头柜，解决了背景技术中的问题。

[0005] 为了实现上述目的，本实用新型采用了如下技术方案：

[0006] 一种环保床头柜，包括柜体，所述柜体的一侧活动安装有两个抽屉，柜体的下方设有支撑底座，柜体的底端固定连接有安装罩，安装罩的顶端内壁上滑动安装有移动块，安装罩的两侧内壁之间转动安装有双向螺纹杆，两个移动块螺纹安装在双向螺纹杆的外侧，移动块的底端铰接有连杆，连杆的底端延伸至安装罩的外部且与支撑底座的顶端铰接，柜体的一侧外壁上固定连接有固定罩，固定罩的顶端与底端之间转动安装有单向螺纹杆，单向螺纹杆的外侧螺纹安装有两个螺纹套筒，单向螺纹杆的中间位置固定安装有从动锥齿轮，固定罩远离柜体的一侧固定安装有转动锁，转动锁的输出端连接有主动锥齿轮，从动锥齿轮与主动锥齿轮铰接，柜体靠近固定罩的一侧开设有两个开口，螺纹套筒靠近柜体的一侧固定连接有水平连接板，水平连接板的一端通过开口延伸至柜体内，水平连接板底端靠近柜体的一侧固定连接有锁紧销，抽屉的顶端开设有锁紧槽，锁紧销的底端延伸至锁紧槽内，开口的顶端内壁与底端内壁之间固定连接有第一导向杆，水平连接板上开设有第一导向孔，第一导向杆通过第一导向孔贯穿水平连接板。

[0007] 优选的，所述双向螺纹杆的一端延伸至安装罩的外部且固定连接有转动把手。

[0008] 优选的，所述支撑底座的顶端两侧均固定连接有第二导向杆，柜体的两侧外壁上靠近底端位置均固定连接有导向块，导向块上开设有第二导向孔，第二导向杆的顶端通过第二导向孔贯穿导向块。

[0009] 优选的，所述安装罩的顶端内壁上固定安装有水平设置的滑轨，两个移动块均滑动安装在滑轨上。

[0010] 优选的，所述柜体的两侧内壁上与抽屉对应位置均固定连接有水平设置的导向条，抽屉靠近导向条的两侧均开设有滑动槽，导向条延伸至滑动槽内。

[0011] 优选的，所述导向条靠近抽屉的一侧转动安装有滚轮，滚轮与滑动槽的内壁滚动

接触。

[0012] 本实用新型的有益效果是：

[0013] 1.通过向转动锁内插入插入配套的钥匙带动主动锥齿轮转动，从而通过主动锥齿轮和从动锥齿轮的啮合带动单向螺纹杆转动，进而带动螺纹套筒上下移动，螺纹套筒向上移动能够带动锁紧销向上移动与锁紧槽分离，当锁紧销插入在锁紧槽内时能够将抽屉锁住，达到锁定抽屉的效果，具有较好的防盗效果；

[0014] 2.通过转动把手能够省力方便的转动双向螺纹杆，从而带动两个移动块相互靠近或相互远离移动，从而通过连杆的转动来推动柜体升降，从而达到调整柜体的高度的效果，能够配合不同高度的床进行调节，使用更加方便。

附图说明

[0015] 图1为本实用新型提出的一种环保床头柜的主视图。

[0016] 图2为本实用新型提出的一种环保床头柜的A位置放大剖视图。

[0017] 图3为本实用新型提出的一种环保床头柜的安装罩放大剖视图。

[0018] 图中标号：1、柜体；2、抽屉；3、安装罩；4、支撑底座；5、连杆；6、第二导向杆；7、导向块；8、双向螺纹杆；9、转动把手；10、移动块；11、滑轨；12、固定罩；13、单向螺纹杆；14、从动锥齿轮；15、主动锥齿轮；16、转动锁；17、螺纹套筒；18、水平连接板；19、第一导向杆；20、导向条；21、滚轮；22、滑动槽；23、锁紧销；24、锁紧槽。

具体实施方式

[0019] 下面将结合本实用新型实施例中的附图，对本实用新型实施例中的技术方案进行清楚、完整地描述，显然，所描述的实施例仅仅是本实用新型一部分实施例，而不是全部的实施例。

[0020] 参照图1-3，一种环保床头柜，包括柜体1，柜体1的一侧活动安装有两个抽屉2，柜体1的下方设有支撑底座4，柜体1的底端固定连接有安装罩3，安装罩3的顶端内壁上滑动安装有移动块10，安装罩3的两侧内壁之间转动安装有双向螺纹杆8，两个移动块10螺纹安装在双向螺纹杆8的外侧，移动块10的底端铰接有连杆5，连杆5的底端延伸至安装罩3的外部且与支撑底座4的顶端铰接，柜体1的一侧外壁上固定连接有固定罩12，固定罩12的顶端与底端之间转动安装有单向螺纹杆13，单向螺纹杆13的外侧螺纹安装有两个螺纹套筒17，单向螺纹杆13的中间位置固定安装有从动锥齿轮14，固定罩12远离柜体1的一侧固定安装有转动锁16，转动锁16的输出端连接有主动锥齿轮15，从动锥齿轮14与主动锥齿轮15铰接，柜体1靠近固定罩12的一侧开设有两个开口，螺纹套筒17靠近柜体1的一侧固定连接有水平连接板18，水平连接板18的一端通过开口延伸至柜体1内，水平连接板18底端靠近柜体1的一侧固定连接有锁紧销23，抽屉2的顶端开设有锁紧槽24，锁紧销23的底端延伸至锁紧槽24内，开口的顶端内壁与底端内壁之间固定连接有第一导向杆19，水平连接板18上开设有第一导向孔，第一导向杆19通过第一导向孔贯穿水平连接板18。

[0021] 其中，双向螺纹杆8的一端延伸至安装罩3的外部且固定连接有转动把手9，通过转动把手9能够省力方便的转动双向螺纹杆8，从而带动两个移动块10相互靠近或相互远离移动，从而通过连杆5的转动来推动柜体1升降，从而达到调整柜体1的高度的效果，能够配合

不同高度的床进行调节，使用更加方便。

[0022] 其中，支撑底座4的顶端两侧均固定连接有第二导向杆6，柜体1的两侧外壁上靠近底端位置均固定连接有导向块7，导向块7上开设有第二导向孔，第二导向杆6的顶端通过第二导向孔贯穿导向块7，第二导向杆6在第二导向孔内滑动起到对柜体1升降的滑动导向作用。

[0023] 其中，安装罩3的顶端内壁上固定安装有水平设置的滑轨11，两个移动块10均滑动安装在滑轨11上，滑轨11起到对移动块10的滑动导向作用。

[0024] 其中，柜体1的两侧内壁上与抽屉2对应位置均固定连接有水平设置的导向条20，抽屉2靠近导向条20的两侧均开设有滑动槽22，导向条20延伸至滑动槽22内，安装抽屉2时，将抽屉2塞入到柜体1内，使得导向条20卡在滑动槽22内。

[0025] 其中，导向条20靠近抽屉2的一侧转动安装有滚轮21，滚轮21与滑动槽22的内壁滚动接触，滚轮21能够起到减少抽屉2滑动时产生的摩擦力的效果。

[0026] 工作原理：转动锁16需要配套的钥匙插入才能够带动主动锥齿轮15转动，从而通过主动锥齿轮15和从动锥齿轮14的啮合带动单向螺纹杆13转动，进而带动螺纹套筒17上下移动，螺纹套筒17向上移动能够带动锁紧销23向上移动与锁紧槽24分离，当锁紧销23插入在锁紧槽24内时能够将抽屉2锁住，达到锁定抽屉2的效果，具有较好的防盗效果，通过转动把手9能够省力方便的转动双向螺纹杆8，从而带动两个移动块10相互靠近或相互远离移动，从而通过连杆5的转动来推动柜体1升降，从而达到调整柜体1的高度的效果，能够配合不同高度的床进行调节，使用更加方便。

[0027] 在本实用新型的描述中，需要理解的是，术语“中心”、“纵向”、“横向”、“长度”、“宽度”、“厚度”、“上”、“下”、“前”、“后”、“左”、“右”、“竖直”、“水平”、“顶”、“底”、“内”、“外”、“顺时针”、“逆时针”等指示的方位或位置关系为基于附图所示的方位或位置关系，仅是为了便于描述本实用新型和简化描述，而不是指示或暗示所指的设备或元件必须具有特定的方位、以特定的方位构造和操作，因此不能理解为对本实用新型的限制。

[0028] 此外，术语“第一”、“第二”仅用于描述目的，而不能理解为指示或暗示相对重要性或者隐含指明所指示的技术特征的数量。由此，限定有“第一”、“第二”的特征可以明示或者隐含地包括一个或者更多个该特征。在本实用新型的描述中，“多个”的含义是两个或两个以上，除非另有明确具体的限定。

[0029] 以上所述，仅为本实用新型较佳的具体实施方式，但本实用新型的保护范围并不局限于此，任何熟悉本技术领域的技术人员在本实用新型揭露的技术范围内，根据本实用新型的技术方案及其实用新型构思加以等同替换或改变，都应涵盖在本实用新型的保护范围之内。

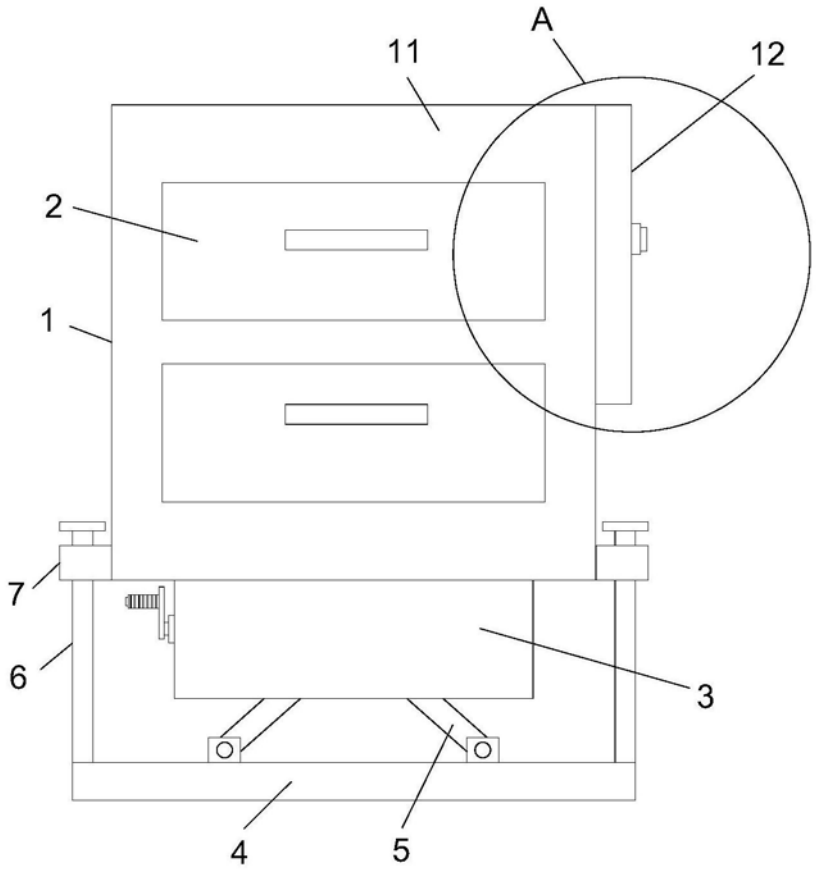

图1

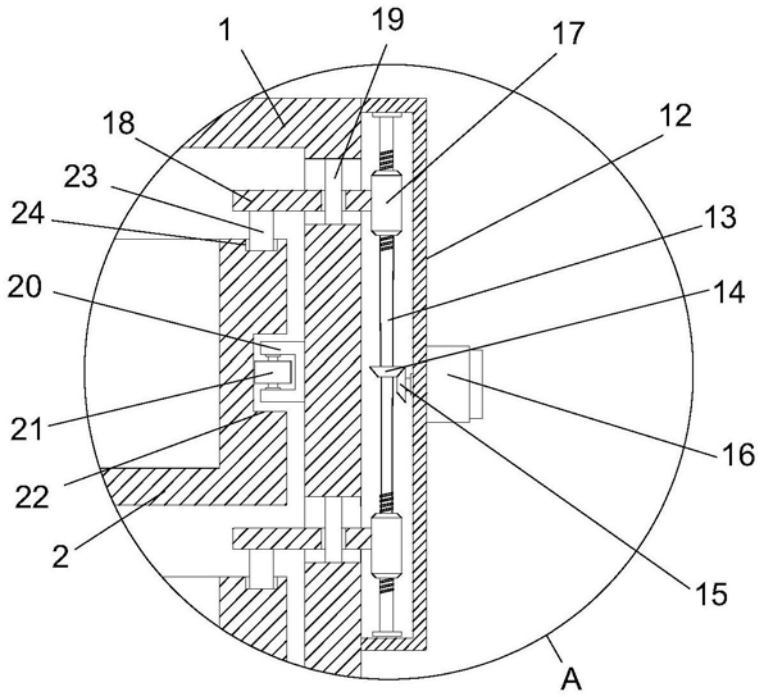

图2

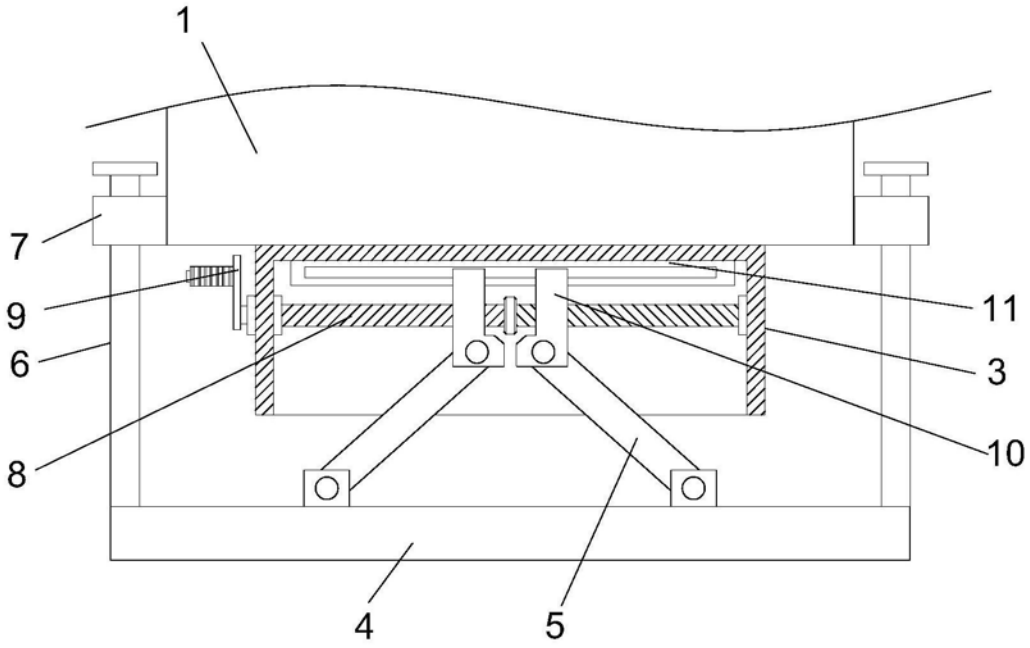

图3