(19)中华人民共和国国家知识产权局

(12)实用新型专利

(10)授权公告号 CN 202247452 U
(45)授权公告日 2012.05.30

(21)申请号 201120321006.0

(22)申请日 2011.08.30

(73)专利权人 临海盛田洗涤机械有限公司
地址 317023 浙江省台州市临海市沿江镇长甸

(72)发明人 陈辉 冯周盛 蔡华永

(74)专利代理机构 杭州浙科专利事务所 33213
代理人 吴秉中

(51)Int.Cl.
D06F 75/02(2006.01)
D06F 81/08(2006.01)
D06F 79/04(2006.01)

权利要求书 1 页 说明书 2 页 附图 1 页

(54)实用新型名称

整烫一体机

(57)摘要

整烫一体机，包括熨烫工作台、蒸汽熨斗，其特征在于所述的熨烫工作台的机座内设置有全自动控制的电加热蒸汽锅炉，与锅炉配合设置的锅炉给水箱，锅炉给水箱与电加热蒸汽锅炉之间的管路上依次设置有电动给水泵、止回阀、锅炉给水阀，本实用新型解决了现有整烫设备所需的电加热蒸汽锅炉、烫台、蒸汽熨斗等设备分别采供，并由于锅炉供给熨斗的蒸汽，经使用之后，排出的含有少量乏汽和冷凝水，输送到烫台的散热系统中，被继续利用，最后全部凝结成水，回收到锅炉的给水箱中，循环使用，因而起到节能、节水的作用。熨烫工作台被乏汽和凝结水的余热加热后，提高了整烫工作的温度，使整烫工作的质量和效率更高。

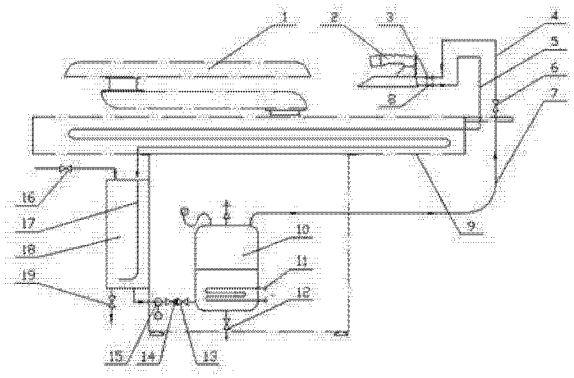

CN 202247452 U

1. 整烫一体机，包括熨烫工作台（1）、蒸汽熨斗（2），其特征在于所述的熨烫工作台（1）的机座内设置有全自动控制的电加热蒸汽锅炉（10），与锅炉配合设置的锅炉给水箱（18），锅炉给水箱（18）与电加热蒸汽锅炉（10）之间的管路上依次设置有电动给水泵（15）、止回阀（14）、锅炉给水阀（13）。

2. 根据权利要求 1 所述的整烫一体机，其特征在于所述的熨烫工作台（1）内部设置有烫台散热系统（9）。

3. 根据权利要求 1 所述的整烫一体机，其特征在于所述的电加热蒸汽锅炉（10）内设置有电热管（11）。

4. 根据权利要求 1 所述的整烫一体机，其特征在于所述的电加热蒸汽锅炉（10）下端设置锅炉排污阀（12）。

5. 根据权利要求 1 所述的整烫一体机，其特征在于所述的电加热蒸汽锅炉（10）与蒸汽熨斗（2）之间通过锅炉出汽管（7）与进汽软管（4）相连接，锅炉出汽管（7）与进汽软管（4）之间设置锅炉出汽阀（6），进汽软管（4）与蒸汽熨斗（2）之间设置熨斗进汽阀（3）。

6. 根据权利要求 1 所述的整烫一体机，其特征在于所述的锅炉给水箱（18）上端设置补给水阀（16）。

7. 根据权利要求 1 所述的整烫一体机，其特征在于所述的锅炉给水箱（18）下端设置给水箱排污阀（19）。

8. 根据权利要求 1 所述的整烫一体机，其特征在于所述的锅炉给水箱（18）与蒸汽熨斗（2）之间通过排水软管（5）相连接，排水软管（5）与蒸汽熨斗（2）之间设置熨斗排水阀（8），锅炉给水箱（18）内设置冷凝水回水管（17），冷凝水回水管（17）上端与排水软管（5）相连接。

9. 根据权利要求 8 所述的整烫一体机，其特征在于所述的排水软管（5）经过烫台散热系统（9）。

整烫一体机

技术领域

[0001] 本实用新型涉及一种整烫一体机，属于整烫设备的技术领域。

背景技术

[0002] 现有技术由于锅炉产生的蒸汽，供熨斗使用后，排出的部分乏汽连同冷凝水全部废弃，所含热量没有被充分利用，能效很低。

实用新型内容

[0003] 针对现有技术中存在的问题，本实用新型的目的在于提供一种新的整烫一体机的技术方案。

[0004] 所述的整烫一体机，包括熨烫工作台、蒸汽熨斗，其特征在于所述的熨烫工作台的机座内设置有全自动控制的电加热蒸汽锅炉，与锅炉配合设置的锅炉给水箱，锅炉给水箱与电加热蒸汽锅炉之间的管路上依次设置有电动给水泵、止回阀、锅炉给水阀。

[0005] 所述的整烫一体机，其特征在于所述的熨烫工作台内部设置有烫台散热系统。

[0006] 所述的整烫一体机，其特征在于所述的电加热蒸汽锅炉内设置有电热管。

[0007] 所述的整烫一体机，其特征在于所述的电加热蒸汽锅炉下端设置锅炉排污阀。

[0008] 所述的整烫一体机，其特征在于所述的电加热蒸汽锅炉与蒸汽熨斗之间通过锅炉出汽管与进汽软管相连接，锅炉出汽管与进汽软管之间设置锅炉出汽阀，进汽软管与蒸汽熨斗之间设置熨斗进汽阀。

[0009] 所述的整烫一体机，其特征在于所述的锅炉给水箱上端设置补给水阀。

[0010] 所述的整烫一体机，其特征在于所述的锅炉给水箱下端设置给水箱排污阀。

[0011] 所述的整烫一体机，其特征在于所述的锅炉给水箱与蒸汽熨斗之间通过排水软管相连接，排水软管与蒸汽熨斗之间设置熨斗排水阀，锅炉给水箱内设置冷凝水回水管，冷凝水回水管上端与排水软管相连接。

[0012] 所述的整烫一体机，其特征在于所述的排水软管经过烫台散热系统。

[0013] 上述的一种整烫一体机，将电加热蒸汽锅炉、烫台、蒸汽熨斗等组装成一体化的设备，利用锅炉产生的蒸汽，在加热熨斗中从事整烫工作之后，其乏汽和凝结水再流向烫台工作台面中的散热系统，加热烫台，更加有利于整烫工作。最后，全部冷凝成水，流回给水箱中作为锅炉的给水，形成水汽闭合循环，并使锅炉产生的蒸汽所含有的热量全部获得利用，远较通常开式的整烫工作系统更加节能、高效。而锅炉的给水在封闭循环的系统中被重复利用，又达到节水和环保的目的。

附图说明

[0014] 图 1 为本实用新型的结构示意图。

具体实施方式

[0015] 下面结合说明书附图对本实用新型作进一步说明：

[0016] 如图所示，整烫一体机，包括熨烫工作台 1、蒸汽熨斗 2，其特征在于所述的熨烫工作台 1 的机座内设置有全自动控制的电加热蒸汽锅炉 10，与锅炉配合设置的锅炉给水箱 18，锅炉给水箱 18 与电加热蒸汽锅炉 10 之间的管路上依次设置有电动给水泵 15、止回阀 14、锅炉给水阀 13，熨烫工作台 1 内部设置有烫台散热系统 9，电加热蒸汽锅炉 10 内设置有电热管 11，下端设置锅炉排污阀 12，电加热蒸汽锅炉 10 与蒸汽熨斗 2 之间通过锅炉出汽管 7 与进汽软管 4 相连接，锅炉出汽管 7 与进汽软管 4 之间设置锅炉出汽阀 6，进汽软管 4 与蒸汽熨斗 2 之间设置熨斗进汽阀 3，锅炉给水箱 18 上端设置补给水阀 16，下端设置给水箱排污阀 19，锅炉给水箱 18 与蒸汽熨斗 2 之间通过排水软管 5 相连接，排水软管 5 与蒸汽熨斗 2 之间设置熨斗排水阀 8，锅炉给水箱 18 内设置冷凝水回水管 17，冷凝水回水管 17 上端与排水软管 5 相连接，排水软管 5 经过烫台散热系统 9。

[0017] 电加热蒸汽锅炉 10 内的蒸汽通过锅炉出汽管 7、锅炉出汽阀 6、进汽软管 4、熨斗进汽阀 3 到达蒸汽熨斗 2 中，以用来整烫，整烫之后的乏汽和凝结水再通过熨斗排水阀 8 进入排水软管 5，同时经过烫台散热系统 9 加热烫台，更加有利于整烫工作，最后通过冷凝水回水管 17 回到锅炉给水箱 18 中，以便再次利用，锅炉排污阀 12 和给水箱排污阀 19 分别用于排除锅炉和给水箱内的杂质。

[0018] 本实用新型将电加热蒸汽锅炉、烫台、蒸汽熨斗等组装成一体化的设备，利用锅炉产生的蒸汽，在加热熨斗中从事整烫工作之后，其乏汽和凝结水再流向烫台工作台面中的散热系统，加热烫台，更加有利于整烫工作，最后，全部冷凝成水，流回给水箱中作为锅炉的给水，形成水汽闭合循环，并使锅炉产生的蒸汽所含有的热量全部获得利用，远较通常开式的整烫工作系统更加节能、高效。而锅炉的给水在封闭循环的系统中被重复利用，又达到节水和环保的目的。

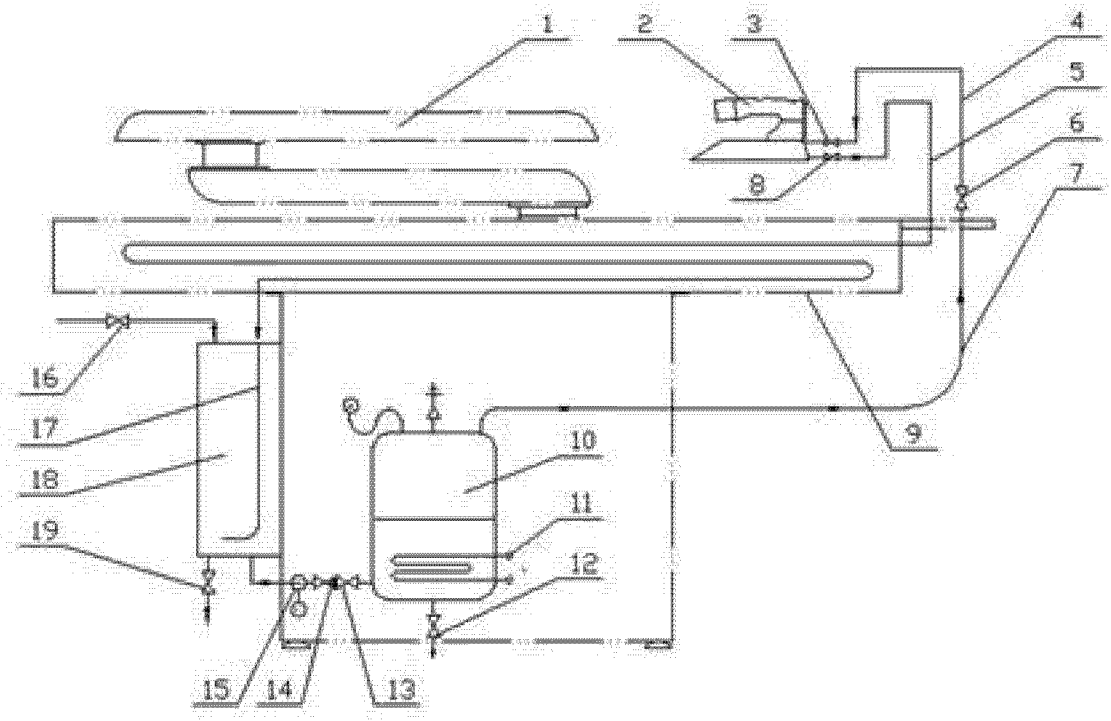

图 1