(19)中华人民共和国国家知识产权局

(12)实用新型专利

(10)授权公告号 CN 202665133 U
(45)授权公告日 2013.01.16

(21)申请号 201220303138.5

(22)申请日 2012.06.27

(73)专利权人 李登发
地址 402760 重庆市璧山县璧城街道大岚村6社

(72)发明人 李登发

(74)专利代理机构 重庆华科专利事务所 50123
代理人 夏洪

(51)Int.Cl.
A47G 25/28(2006.01)

权利要求书 1 页 说明书 1 页 附图 1 页

(54)实用新型名称

一种晾衣架

(57)摘要

本实用新型涉及一种晾衣架，包括横架、支撑架以及连接在支撑架中部的第一挂钩，支撑架位于横架上方，其两端分别与横架的两端固定连接，在第一挂钩两侧的支撑架上分别设置有一排凸包，所述横架的两端分别设置有第二挂钩，在横架的中部沿其长度方向间隔设置有至少两个挂圈。该晾衣架能够挂晾不同种类的衣物，并能够防止衣物从衣架上脱落或滑落。

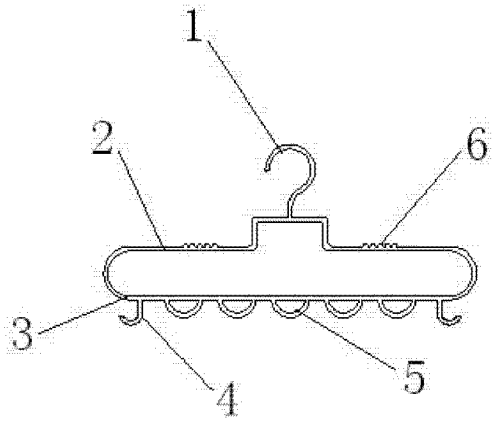

CN 202665133 U

1. 一种晾衣架，包括横架（3）、支撑架（2）以及连接在支撑架中部的第一挂钩（1），支撑架位于横架上方，其两端分别与横架的两端固定连接，其特征在于：在第一挂钩两侧的支撑架（2）上分别设置有一排凸包（6），所述横架的两端分别设置有第二挂钩（4），在横架的中部沿其长度方向间隔设置有至少两个挂圈（5）。

一种晾衣架

技术领域

[0001] 本实用新型涉及一种日常生活用品，具体涉及一种晾衣架。

背景技术

[0002] 晾衣架是每个家庭必备的生活用品，包括横架、支撑架以及连接在支撑架中部的挂钩，支撑架位于横架上方，其两端分别与横架的两端固定连接。现有的晾衣架由于衣架体上的支撑架通常是平滑的直线或曲线，在晾晒内衣、挂带裙和背心等带状衣物时，在重力或风的作用下，很容易使带状衣物从衣架上脱落或滑落。此外，现有的晾衣架挂晾衣物的能力有限，在洗衣物时，需要准备许多大大小小的衣架以适应不同的衣物的挂晾，并且袜子、手绢等小衣物还占用了晾衣绳上一定的空间。

发明内容

[0003] 本实用新型的目的是提供一种晾衣架，以挂晾不同种类的衣物，并能防止衣物从衣架上脱落或滑落。

[0004] 本实用新型所述的晾衣架，包括横架、支撑架以及连接在支撑架中部的第一挂钩，支撑架位于横架上方，其两端分别与横架的两端固定连接，在第一挂钩两侧的支撑架上分别设置有一排凸包，所述横架的两端分别设置有第二挂钩，在横架的中部沿其长度方向间隔设置有至少两个挂圈。

[0005] 晾衣架用于挂晾上衣，第二挂钩可用于挂晾裤子，挂圈可用于挂晾小衣物，比如袜子、手绢和丝巾等，支撑架上的一排凸包可将内衣、挂带裙和背心等带状衣物限定在晾衣架上。

[0006] 本实用新型所述晾衣架，由于在横架上设置有挂钩和挂圈，故其不但能够挂晾上衣，还可用挂钩挂晾裤子，用挂圈挂晾袜子、手绢和丝巾等小衣物，减少了晾挂衣物时衣架的种类和数量，节约了晾晒绳的空间。另外，由于支撑架上设有两排防滑的凸包，故能够防止内衣、挂带裙和背心等带状衣物从衣架上脱落或滑落。

附图说明

[0007] 图 1 为本实用新型所述晾衣架的结构示意图。

具体实施方式

[0008] 现结合附图对本实用新型作进一步详细说明：

[0009] 如图 1 所示的晾衣架，包括横架 3、支撑架 2 以及连接在支撑架 2 中部的第一挂钩 1，支撑架 2 位于横架 3 上方，其两端分别与横架 3 的两端固定连接，在第一挂钩两侧的支撑架 2 上分别设置有一排凸包 6，在横架 3 的两端分别设置有第二挂钩 4，在横架 3 的中部沿其长度方向间隔设置有五个挂圈 5。

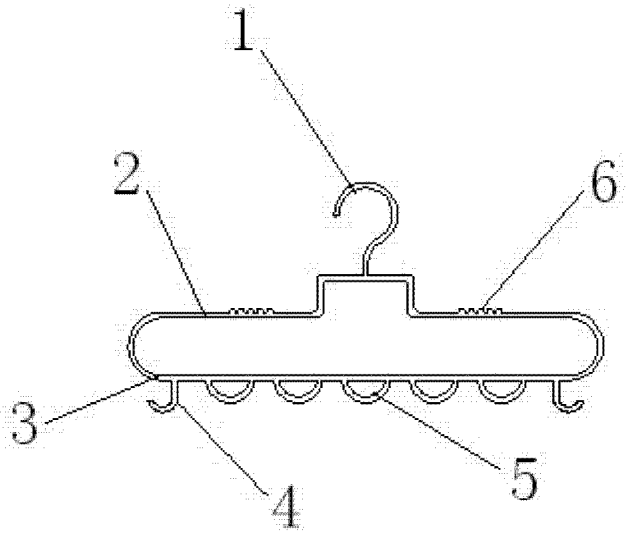

图 1