(19)国家知识产权局

(12)实用新型专利

(10)授权公告号 CN 220146766 U
(45)授权公告日 2023.12.08

(21)申请号 202223533446.X

(22)申请日 2022.12.29

(73)专利权人 枣庄市良誉机械设备有限公司
地址 277200 山东省枣庄市山亭区城头镇西城头村660号

(72)发明人 杜相鲁 杜振伟 尹文娟 胡爱英

(74)专利代理机构 枣庄鑫宇源专利代理事务所(普通合伙) 37378
专利代理师 魏秀娟

(51)Int.Cl.
B30B 9/14(2006.01)
B30B 9/26(2006.01)
B01D 29/64(2006.01)
B30B 15/32(2006.01)

权利要求书1页 说明书3页 附图3页

(54)实用新型名称

一种家用榨油机滤油机构

(57)摘要

本实用新型公开了一种家用榨油机滤油机构,包括箱体,所述箱体的内部固定安装有壳体,所述壳体的内部设有旋转机构,所述箱体的内部一侧固定安装有挤压装置,所述挤压装置的下表面设有升降装置,所述箱体的顶端贯穿箱体固定连接有入料口。本实用新型在使用时,该家用榨油机滤油机构,通过挤压装置可以将食用品进行压榨,通过旋转机构可以对毛油进行过滤,且通过上将机构可以过滤后的杂质进行清理,操作简单。

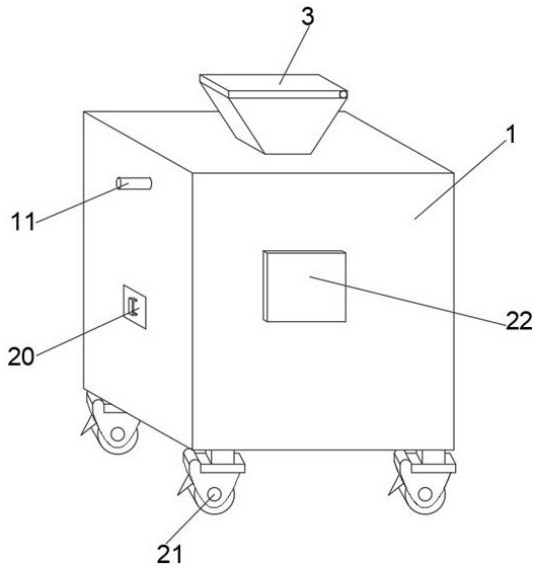

CN 220146766 U

1.一种家用榨油机滤油机构,包括箱体(1),其特征在于:所述箱体(1)的内部固定安装有壳体(2),所述壳体(2)的内部设有旋转机构,所述箱体(1)的内部一侧固定安装有挤压装置,所述挤压装置的下表面设有升降装置,所述箱体(1)的顶端贯穿箱体(1)固定连接有入料口(3);

所述旋转机构括第一电机(4),所述第一电机(4)贯穿固定安装在箱体(1)的底部,所述第一电机(4)输出端的外表面固定连接有过滤网筒(5),所述过滤网筒(5)的内部滑动连接有刮板(8),所述刮板(8)的上表面固定安装有固定块,所述壳体(2)的内顶部固定安装有与刮板(8)相对应的转盘(15),所述转盘(15)与过滤网筒(5)转动连接并与壳体(2)固定连接,所述转盘(15)的两侧表面贯穿固定连接有输出管(16)。

2.根据权利要求1所述的一种家用榨油机滤油机构,其特征在于:所述挤压装置包括第二电机(9),所述第二电机(9)固定安装在箱体(1)内部的一侧,所述第二电机(9)的外表面转动连接有榨膛(10),所述第二电机(9)的输出端贯穿榨膛(10)固定连接有榨杆(23),所述榨膛(10)的另一端与箱体(1)的一侧内壁固定连接,所述榨膛(10)的一端开设有开口(11),所述开口(11)贯穿箱体(1),所述榨膛(10)的内底部开设有出油槽(18),所述榨膛(10)的下表面固定安装有伸缩管(19)。

3.根据权利要求2所述的一种家用榨油机滤油机构,其特征在于:所述升降装置包括对称固定安装在榨膛(10)下表面的第一气缸(12),两个所述第一气缸(12)的输出端固定连接有与壳体(2)相对应的密封盖(13),所述密封盖(13)的内部对称固定安装有第二气缸(14),所述第二气缸(14)嵌入密封盖(13)内,所述第二气缸(14)的输出端与刮板(8)固定连接。

4.根据权利要求1所述的一种家用榨油机滤油机构,其特征在于:所述壳体(2)的一侧表面贯穿壳体(2)固定连接有出料管(17),所述出料管(17)贯穿箱体(1)。

5.根据权利要求3所述的一种家用榨油机滤油机构,其特征在于:所述入料口(3)与榨膛(10)互通,所述出油槽(18)与伸缩管(19)互通,所述伸缩管(19)贯穿密封盖(13)并与密封盖(13)固定连接,所述箱体(1)的两侧内部滑动连接有收集箱(20),所述输出管(16)贯穿壳体(2)与收集箱(20)滑动连接。

6.根据权利要求3所述的一种家用榨油机滤油机构,其特征在于:所述密封盖(13)的下表面固定连接有两个环型凸槽(6),所述壳体(2)与过滤网筒(5)的上表面均开设有与环型凸槽(6)相对应的环型凹槽(7),所述密封盖(13)与过滤网筒(5)滑动连接,所述箱体(1)的下表面固定安装万向轮(21),所述箱体(1)的外表面固定安装有控制器(22)。

一种家用榨油机滤油机构

技术领域

[0001] 本实用新型涉及家用榨油机滤油机构技术领域,尤其涉及一种家用榨油机滤油机构。

背景技术

[0002] 榨油机是借助于机械外力的作用,将油脂从油料中挤压出来的机器,可分为水压机制油机、螺旋榨油机、新型液压榨油机和高效精滤榨油机,螺旋榨油机是目前应用较多的一种压榨制油设备,它具有连续化处理量大、动态压榨时间短、出油率高、劳动强度低等优点。

[0003] 现涉及一种家用榨油机滤油机构,目前现有的家用榨油机滤油机构在对滤油机构内的杂质进行清理时,大多数采用拆卸安装的方式对滤油机构进行清理,这种方式较为麻烦且不能很好的对滤油机构内的杂质进行处理。

实用新型内容

[0004] 本实用新型的目的是为了解决现有技术中存在的缺点,而提出的一种家用榨油机滤油机构。

[0005] 为了实现上述目的,本实用新型采用了如下技术方案:一种家用榨油机滤油机构,包括箱体,所述箱体的内部固定安装有壳体,所述壳体的内部设有旋转机构,所述箱体的内部一侧固定安装有挤压装置,所述挤压装置的下表面设有升降装置,所述箱体的顶端贯穿箱体固定连接有入料口。

[0006] 进一步的,所述旋转机构括第一电机,所述第一电机贯穿固定安装在箱体的底部,所述第一电机输出端的外表面固定连接有过滤网筒,所述过滤网筒的内部滑动连接有刮板,所述刮板上表面固定安装有固定块,所述壳体的内顶部固定安装有与刮板相对应的转盘,所述转盘与过滤网筒转动连接并与壳体固定连接,所述转盘的两侧表面贯穿固定连接有输出管。

[0007] 进一步的,所述挤压装置包括第二电机,所述第二电机固定安装在箱体内部的一侧,所述第二电机的外表面转动连接有榨膛,所述第二电机的输出端贯穿榨膛固定连接有榨杆,所述榨膛的另一端与箱体的一侧内壁固定连接,所述榨膛的一端开设有开口,所述开口贯穿箱体,所述榨膛的内底部开设有出油槽,所述榨膛的下表面固定安装有伸缩管。

[0008] 进一步的,所述升降装置包括对称固定安装在榨膛下表面的第一气缸,两个所述第一气缸的输出端固定连接有与壳体相对应的密封盖,所述密封盖的内部对称固定安装有第二气缸,所述第二气缸嵌入密封盖内,所述第二气缸的输出端与刮板固定连接。

[0009] 进一步的,所述壳体的一侧表面贯穿壳体固定连接有出料管,所述出料管贯穿箱体。

[0010] 进一步的,所述入料口与榨膛互通,所述出油槽与伸缩管互通,所述伸缩管贯穿密封盖并与密封盖固定连接,所述箱体的两侧内部滑动连接有收集箱,所述输出管贯穿壳体

与收集箱固定滑动连接。

[0011] 进一步的,所述密封盖的下表面固定连接有两个环型凸槽,所述壳体与过滤网筒的上表面均开设有与环型凸槽相对应的环型凹槽,所述密封盖与过滤网筒滑动连接,所述箱体的下表面固定安装万向轮,所述箱体的外表面固定安装有控制器。

[0012] 本实用新型的有益效果:

[0013] 本实用新型在使用时,该家用榨油机滤油机构,通过挤压装置可以将食用品进行压榨,通过旋转机构可以对毛油进行过滤,且通过上将机构可以过滤后的杂质进行清理,操作简单。

附图说明

[0014] 图1为本实用新型的立体图;

[0015] 图2为本实用新型的内部结构示意图;

[0016] 图3为本实用新型图2中A处放大图。

[0017] 图例说明:

[0018] 1、箱体;2、壳体;3、入料口;4、第一电机;5、过滤网筒;6、环型凸槽;7、环型凹槽;8、刮板;9、第二电机;10、榨膛;11、开口;12、第一气缸;13、密封盖;14、第二气缸;15、转盘;16、输出管;17、出料管;18、出油槽;19、伸缩管;20、收集箱;21、万向轮;22、控制器;23、榨杆。

具体实施方式

[0019] 图1至图3所示,涉及一种家用榨油机滤油机构,包括箱体1,箱体1的内部固定安装有壳体2,壳体2的内部设有旋转机构,箱体1的内部一侧固定安装有挤压装置,挤压装置的下表面设有升降装置,箱体1的顶端贯穿箱体1固定连接有入料口3。

[0020] 旋转机构括第一电机4,第一电机4贯穿固定安装在箱体1的底部,第一电机4输出端的外表面固定连接有过滤网筒5,过滤网筒5的内部滑动连接有刮板8,刮板8上表面固定安装有固定块,壳体2的内顶部固定安装有与刮板8相对应的转盘15,转盘15与过滤网筒5转动连接并与壳体2固定连接,转盘15的两侧表面贯穿固定连接有输出管16,通过第一电机4转动带动过滤网筒5旋转,可以将食用油通过重力将杂质过滤掉。

[0021] 挤压装置包括第二电机9,第二电机9固定安装在箱体1内部的一侧,第二电机9的外表面转动连接有榨膛10,第二电机9的输出端贯穿榨膛10固定连接有榨杆23,榨膛10的另一端与箱体1的一侧内壁固定连接,榨膛10的一端开设有开口11,榨膛10的内底部开设有出油槽18,榨膛10的下表面固定安装有伸缩管19,通过第二电机9转动带动榨杆23旋转,可以对食物进行挤压。

[0022] 升降装置包括对称固定安装在榨膛10下表面的第一气缸12,两个所述第一气缸12的输出端固定连接有与壳体2相对应的密封盖13,密封盖13的内部对称固定安装有第二气缸14,第二气缸14嵌入密封盖13内,第二气缸14的输出端与刮板8固定连接,通过第一气缸12可以带动密封盖13,且通过第二气缸14可以带动刮板8移动。

[0023] 壳体2的一侧表面贯穿壳体2固定连接有出料管17,出料管17贯穿箱体1,出料管17可以将过滤后的食用油输送出去。

[0024] 入料口3与榨膛10互通,出油槽18与伸缩管19互通,伸缩管19贯穿密封盖13并与密

封盖13固定连接,箱体1的两侧内部滑动连接有收集箱20,输出管16贯穿壳体2与收集箱20滑动连接,入料口3可以让食物进入榨膛10内,通过出油槽18可以挤压出的毛油进入伸缩管19,收集箱20对过滤后的杂质进行收集。

[0025] 密封盖13的下表面固定连接有两个环型凸槽6,壳体2与过滤网筒5的上表面均开设有与环型凸槽6相对应的环型凹槽7,密封盖13与过滤网筒5滑动连接,箱体1的下表面固定安装万向轮21,箱体1的外表面固定安装有控制器22,通过万向轮21可以对设备整体进行移动,控制器22便于控制箱体1内的设备。

[0026] 在使用家用榨油机滤油机构时,当需要对实用品进行榨油时,将食用品放入料口3内,通过启动第二电机9,通过第二电机9转动带动榨杆23旋转,将食用品进行挤压,且通过挤压将食用品内的毛油挤出,通过出油槽18进入过滤网筒5内,通过启动第一电机4,第一电机4转动带动过滤网筒5旋转,通过高速旋转将毛油内的杂质过滤掉,且通过出料管17将过滤后的冒油输送出,当需要对过滤网筒5内的杂质进行清理时,通过第一气缸12将密封盖13升起,且通过启动第二气缸14,第二气缸14带动刮板8上升,使得过滤网筒5内壁的杂质通过刮板8带到转盘15内,通过输出管16将杂质排入收集箱20内,操作简单。

[0027] 以上所述仅为本实用新型的较佳实施例,并不用以限制实用新型,凡在本实用新型的精神和原则之内,所作的任何修改、等同替换、改进等,均应包含在本实用新型的保护范围之内。

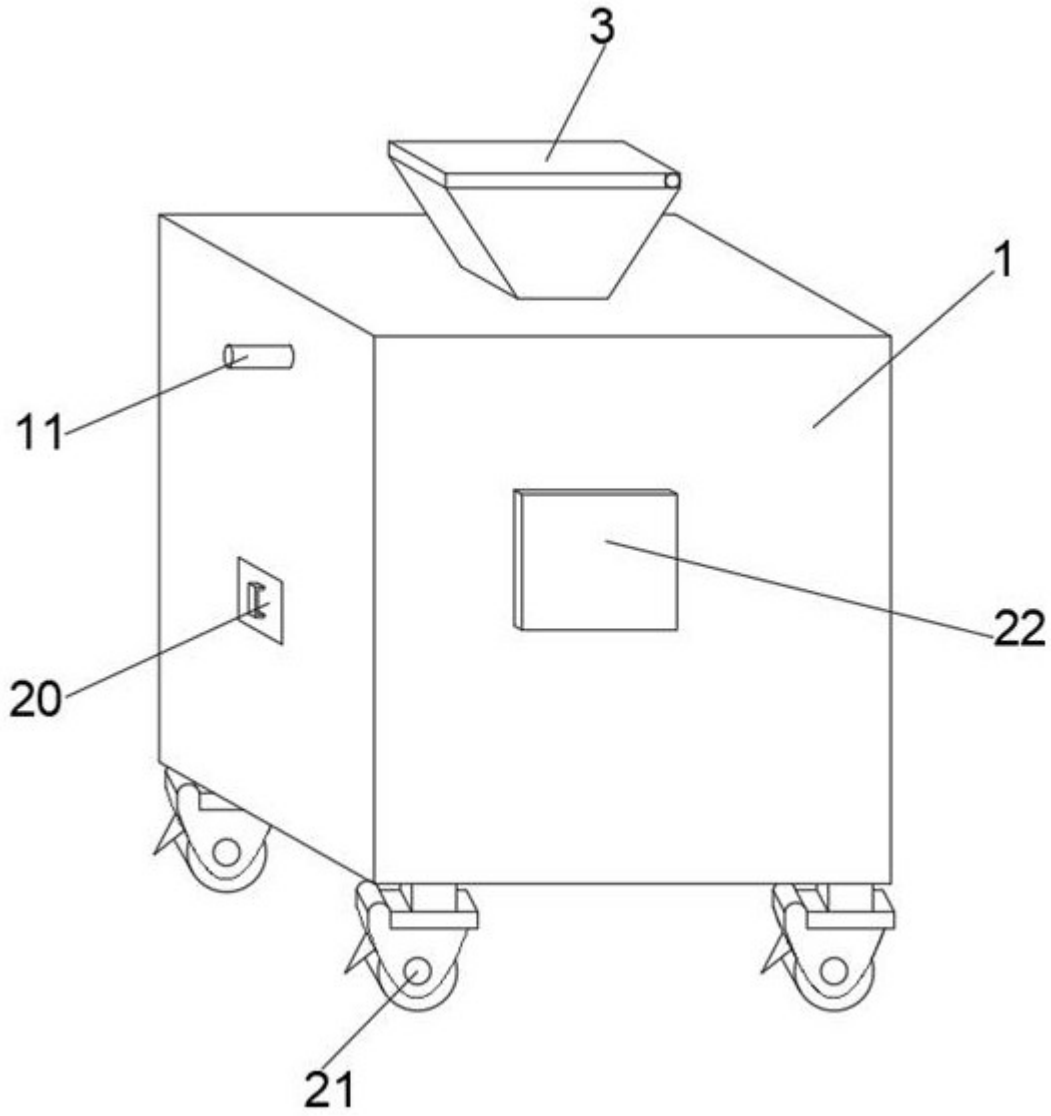

图1

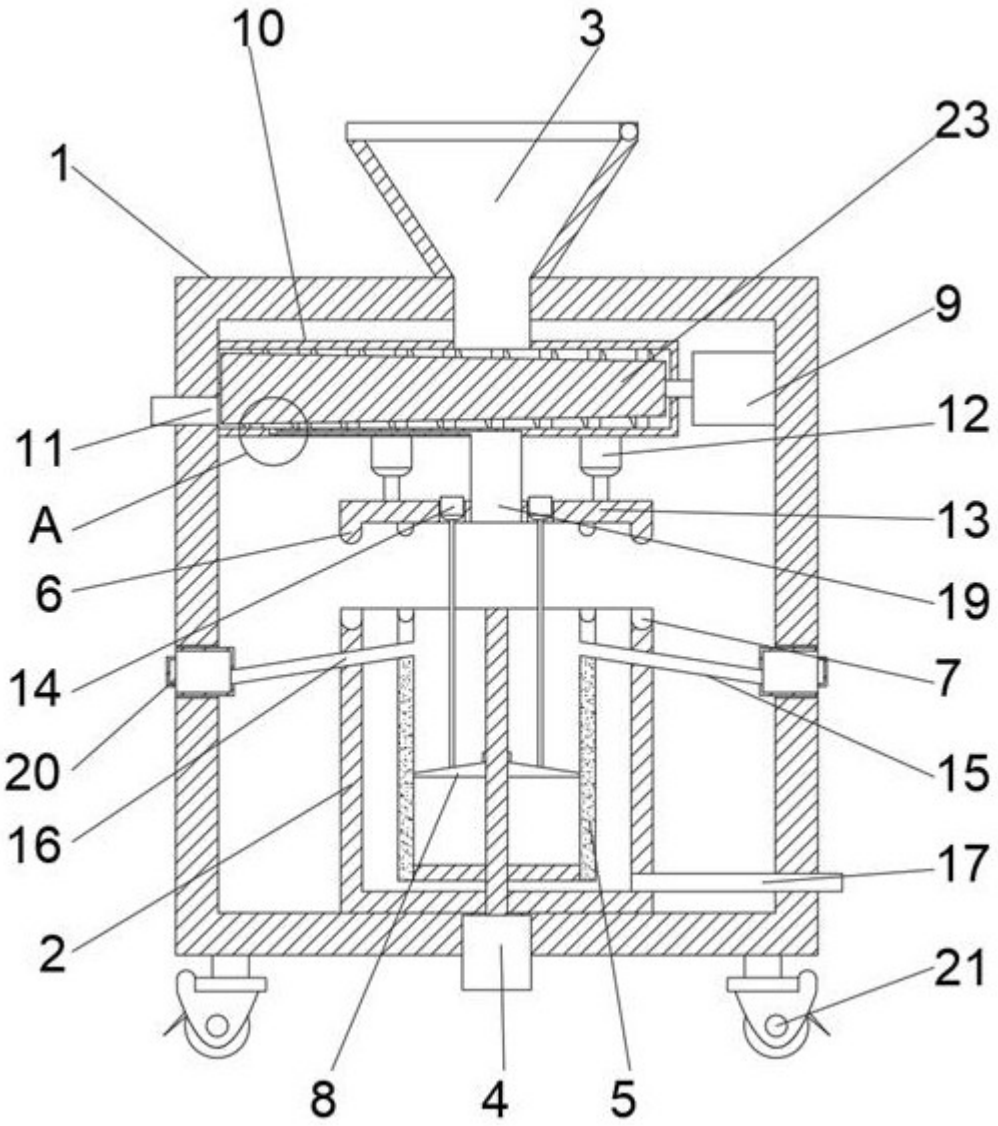

图2

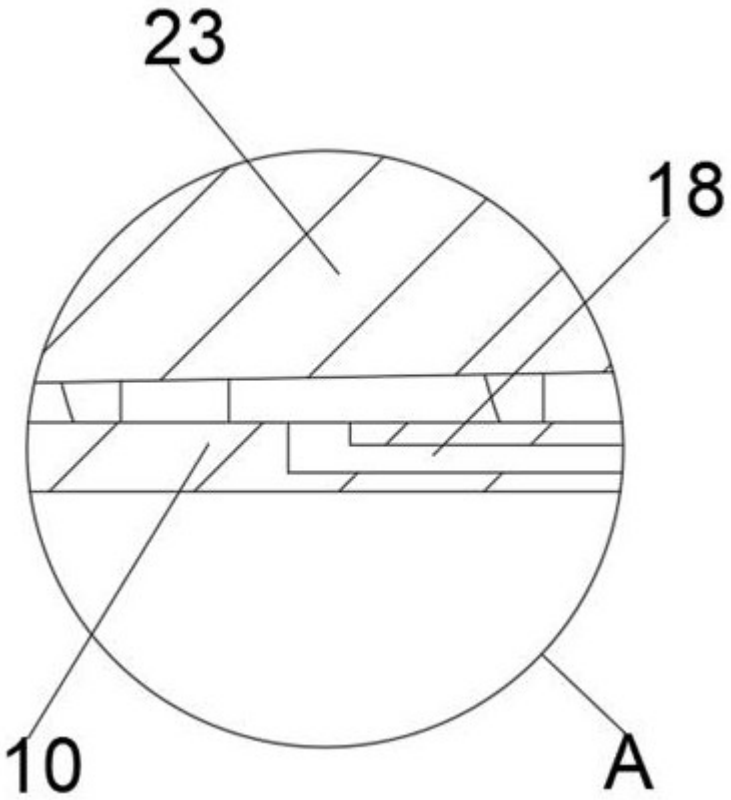

图3