(19)中华人民共和国国家知识产权局

(12)发明专利申请

(10)申请公布号 CN 106308056 A
(43)申请公布日 2017.01.11

(21)申请号 201610894489.0

(22)申请日 2016.10.13

(71)申请人 常州机电职业技术学院
地址 213164 江苏省常州市武进区湖塘镇鸣新中路26号

(72)发明人 熊金凤

(74)专利代理机构 常州市科谊专利代理事务所 32225
代理人 孙彬

(51)Int.Cl.
*A47B 19/10*(2006.01)
*A47B 13/08*(2006.01)
*A47B 37/04*(2006.01)

权利要求书1页 说明书3页 附图2页

(54)发明名称

学生管理用宣讲桌

(57)摘要

本发明公开了一种学生管理用宣讲桌，包括底座，以及支撑桌体和遮阳组件，支撑桌体上设有话筒、照明灯和磁性台面，磁性台面的下部边缘铰接在支撑桌体的上表面，磁性台面的底面与支撑桌体的上表面之间还设置有伸缩杆和伸缩套筒，伸缩杆的一端与磁性台面的底面铰接，伸缩杆的另一端活动插装在伸缩套筒中，伸缩套筒的另一端与支撑桌体的上表面铰接；遮阳组件包括遮阳板和支撑杆，支撑杆的上端连接遮阳板，遮阳板的上表面上铺设有太阳能电池组件，支撑桌体内部设有蓄电池，太阳能电池组件为蓄电池充电。本发明在遮阳板上设置太阳能电池组件，并将电能储存在蓄电池中，解决了室外宣讲时接电困难的技术难题，可长时间为话筒和照明灯提供电能。

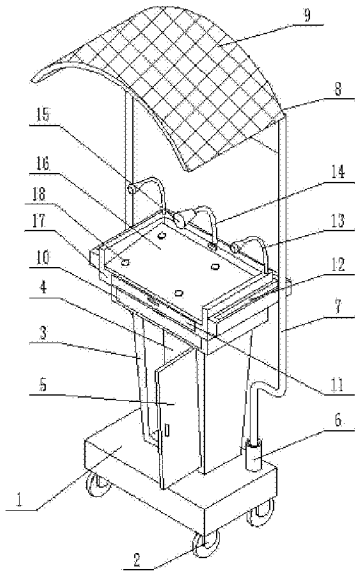


CN 106308056 A

1.一种学生管理用宣讲桌，其特征在于：包括底座(1)，以及安装在底座(1)上的支撑桌体和遮阳组件，所述支撑桌体上设有话筒(13)、照明灯(15)和磁性台面(16)，所述磁性台面(16)的下部边缘铰接在支撑桌体的上表面，所述磁性台面(16)的底面与支撑桌体的上表面之间还设置有伸缩杆(16-1)和伸缩套筒(16-2)，所述伸缩杆(16-1)的一端与磁性台面(16)的底面铰接，所述伸缩杆(16-1)的另一端活动插装在伸缩套筒(16-2)中，以便调节伸缩杆(16-1)插入到伸缩套筒(16-2)中的深度，伸缩套筒(16-2)的另一端与支撑桌体的上表面铰接，以便调节磁性台面(16)的倾斜角度；所述遮阳组件包括遮阳板(8)和支撑杆(7)，支撑杆(7)固定连接在底座(1)上，支撑杆(7)的上端连接遮阳板(8)，所述遮阳板(8)的上表面上铺设有太阳能电池组件(9)，支撑桌体内部设有蓄电池(4)，太阳能电池组件(9)为蓄电池(4)充电，蓄电池(4)为话筒(13)和照明灯(15)提供电能。

2.根据权利要求1所述的学生管理用宣讲桌，其特征在于：所述支撑桌体包括支撑台(3)和依次设置在支撑台(3)上端的物品放置抽屉(10)和台桌(17)，台桌(17)上设有演讲稿放置抽屉(11)，所述磁性台面(16)铰接在该台桌(17)的上表面，所述台桌(17)周围设有花放置槽(12)，所述支撑台(3)上安装有前开门(5)，前开门(5)通过合页铰接在支撑台(3)上。

3.根据权利要求2所述的学生管理用宣讲桌，其特征在于：所述照明灯(15)通过一波纹管(14)安装在台桌(17)的上边缘的中部，所述话筒(13)位于波纹管(14)的左右两侧，照明灯(15)连接在波纹管(14)的顶端。

4.根据权利要求3所述的学生管理用宣讲桌，其特征在于：所述磁性台面(16)包括便于吸合宣讲资料的磁性粘贴块(18)，所述磁性粘贴块(18)设置有多个，并且均匀粘贴在磁性台面(16)上。

5.根据权利要求4所述的学生管理用宣讲桌，其特征在于：所述底座(1)的底部设置有万向轮(2)。

6.根据权利要求5所述的学生管理用宣讲桌，其特征在于：所述万向轮(2)为自锁式万向轮。

# 学生管理用宣讲桌

## 技术领域

[0001] 本发明涉及一种学生管理用宣讲桌，属于宣讲桌技术领域。

## 背景技术

[0002] 在学生的教学管理中，宣讲是必不可少的环节，现有的宣讲桌功能单一，宣讲时宣讲者将演讲稿放置在桌面上进行讲解，但是现有的宣讲桌桌面不能够调节，使用不方便；宣讲多时在户外进行，远距离的接线存在困难，使用电及其的不方便，另外在太阳下宣讲者被强光照射，危害演讲者的健康。

## 发明内容

[0003] 本发明的所要解决的技术问题是：克服现有技术的不足，提供一种学生管理用宣讲桌，以方便调节宣讲桌桌面，解决在户外使用时用电困难的技术问题。

[0004] 为了解决上述技术问题，本发明的技术方案是：一种学生管理用宣讲桌，包括底座，以及安装在底座上的支撑桌体和遮阳组件，所述支撑桌体上设有话筒、照明灯和磁性台面，所述磁性台面的下部边缘铰接在支撑桌体的上表面，所述磁性台面的底面与支撑桌体的上表面之间还设置有伸缩杆和伸缩套筒，所述伸缩杆的一端与磁性台面的底面铰接，所述伸缩杆的另一端活动插装在伸缩套筒中，以便调节伸缩杆插入到伸缩套筒中的深度，伸缩套筒的另一端与支撑桌体的上表面铰接，以便调节磁性台面的倾斜角度；所述遮阳组件包括遮阳板和支撑杆，支撑杆固定连接在底座上，支撑杆的上端连接遮阳板，所述遮阳板的上表面上铺设有太阳能电池组件，支撑桌体内部设有蓄电池，太阳能电池组件为蓄电池充电，蓄电池为话筒和照明灯提供电能。

[0005] 进一步，所述支撑桌体包括支撑台和依次设置在支撑台上端的物品放置抽屉和台桌，台桌上设有演讲稿放置抽屉，所述磁性台面铰接在该台桌的上表面，所述台桌周围设有花放置槽，所述支撑台上安装有前开门，前开门通过合页铰接在支撑台上。

[0006] 进一步，所述照明灯通过一波纹管安装在台桌的上边缘的中部，所述话筒位于波纹管的左右两侧，照明灯连接在波纹管的顶端。

[0007] 进一步，所述磁性台面包括便于吸合宣讲资料的磁性粘贴块，所述磁性粘贴块设置有多个，并且均匀粘贴在磁性台面上。

[0008] 进一步，所述底座的底部设置有万向轮。

[0009] 进一步，所述万向轮为自锁式万向轮。

[0010] 采用了上述技术方案后，本发明在遮阳板上设置太阳能电池组件，能够自行发电，并将电能储存在蓄电池中，功能齐全，解决了室外宣讲时接电困难的技术难题，可长时间为话筒和照明灯提供电能；本发明的遮阳板能够对宣讲者遮光，确保宣讲者不被强光照射，为宣讲者提供一个良好的宣讲环境；本发明的磁性台面通过伸缩杆和伸缩套筒的组合可以轻松实现倾斜角度的调节，为宣讲者放置资料提供方便，且功能齐全，方便宣讲。

## 附图说明

[0011] 图1为本发明的整体结构示意图；

[0012] 图2为本发明的磁性台面部分的结构示意图；

[0013] 图中，1、底座，2、万向轮，3、支撑台，4、蓄电池，5、前开门，6、连接筒，7、支撑杆，8、遮阳板，9、太阳能电池组件，10、物品放置抽屉，11、演讲稿放置抽屉，12、花放置槽，13、话筒，14、波纹管，15、照明灯，16、磁性台面，16-1、伸缩杆，16-2、伸缩套筒，17、台桌，18、磁性粘贴块。

## 具体实施方式

[0014] 为了使本发明的内容更容易被清楚地理解，下面根据具体实施例并结合附图，对本发明作进一步详细的说明。

[0015] 如图1所示，一种学生管理用宣讲桌，包括底座1，以及安装在底座1上的支撑桌体和遮阳组件，所述支撑桌体上设有话筒13、照明灯15和磁性台面16，所述磁性台面16的下部边缘铰接在支撑桌体的上表面，所述磁性台面16的底面与支撑桌体的上表面之间还设置有伸缩杆16-1和伸缩套筒16-2，所述伸缩杆16-1的一端与磁性台面16的底面铰接，所述伸缩杆16-1的另一端活动插装在伸缩套筒16-2中，以便调节伸缩杆16-1插入到伸缩套筒16-2中的深度，伸缩套筒16-2的另一端与支撑桌体的上表面铰接，以便调节磁性台面16的倾斜角度，便于宣讲资料的放置，为宣讲者提供方便，使得学生管理用宣讲桌能够适合于不同的宣讲者；所述遮阳组件包括遮阳板8和支撑杆7，支撑杆7的下端通过连接筒6固定连接在底座1上，连接筒6位于底座1的左右两端，支撑杆7的上端连接遮阳板8，在强光下避免演讲者被太阳折射，保证宣讲者的舒适性，所述遮阳板8的上表面上铺设有太阳能电池组件9，支撑桌体内部设有蓄电池4，太阳能电池组件9为蓄电池4充电，蓄电池4为话筒13和照明灯15提供电能。

[0016] 优选地，如图1所示，所述支撑桌体包括支撑台3和依次设置在支撑台3上端的物品放置抽屉10和台桌17，物品放置抽屉10为放置物品提供方便，台桌17上设有演讲稿放置抽屉11，所述磁性台面16铰接在该台桌17的上表面，所述台桌17周围设有花放置槽12，花放置槽12的内部插有花，增强宣讲桌的美观性，愉悦宣讲者的心情，所述支撑台3上安装有前开门5，前开门5通过合页铰接在支撑台3上。

[0017] 可选地，如图2所示，所述照明灯15通过一波纹管14安装在台桌17的上边缘的中部，所述话筒13位于波纹管14的左右两侧，照明灯15连接在波纹管14的顶端。

[0018] 优选地，如图2所示，所述磁性台面16包括便于吸合宣讲资料的磁性粘贴块18，所述磁性粘贴块18设置有四个，当然也可以为六个或八个，可根据实际情况作调整，并且均匀粘贴在磁性台面16上。

[0019] 优选地，如图2所示，所述底座1的底部设置有万向轮2，万向轮2为学生管理用宣讲桌的移动提供方便，使得学生管理用宣讲桌能够在任何地方使用。

[0020] 进一步，所述万向轮2为自锁式万向轮，自锁式万向轮便于学生管理用宣讲桌稳定的停放。

[0021] 可选地，所述的物品放置抽屉10与演讲稿放置抽屉11上均设置有拉手，便于物品

放置抽屉10与演讲稿放置抽屉11的打开与关闭。

[0022] 本发明在遮阳板8上设置太阳能电池组件9，能够自行发电，并将电能储存在蓄电池4中，功能齐全，解决了室外宣讲时接电困难的技术难题，可长时间为话筒13和照明灯15提供电能；本发明的遮阳板8能够对宣讲者遮光，确保宣讲者不被强光照射，为宣讲者提供一个良好的宣讲环境；本发明的磁性台面16通过伸缩杆16-1和伸缩套筒16-2的组合可以轻松实现倾斜角度的调节，为宣讲者放置资料提供方便，且功能齐全，方便宣讲。

[0023] 以上所述的具体实施例，对本发明解决的技术问题、技术方案和有益效果进行了进一步详细说明，所应理解的是，以上所述仅为本发明的具体实施例而已，并不用于限制本发明，凡在本发明的精神和原则之内，所做的任何修改、等同替换、改进等，均应包含在本发明的保护范围之内。

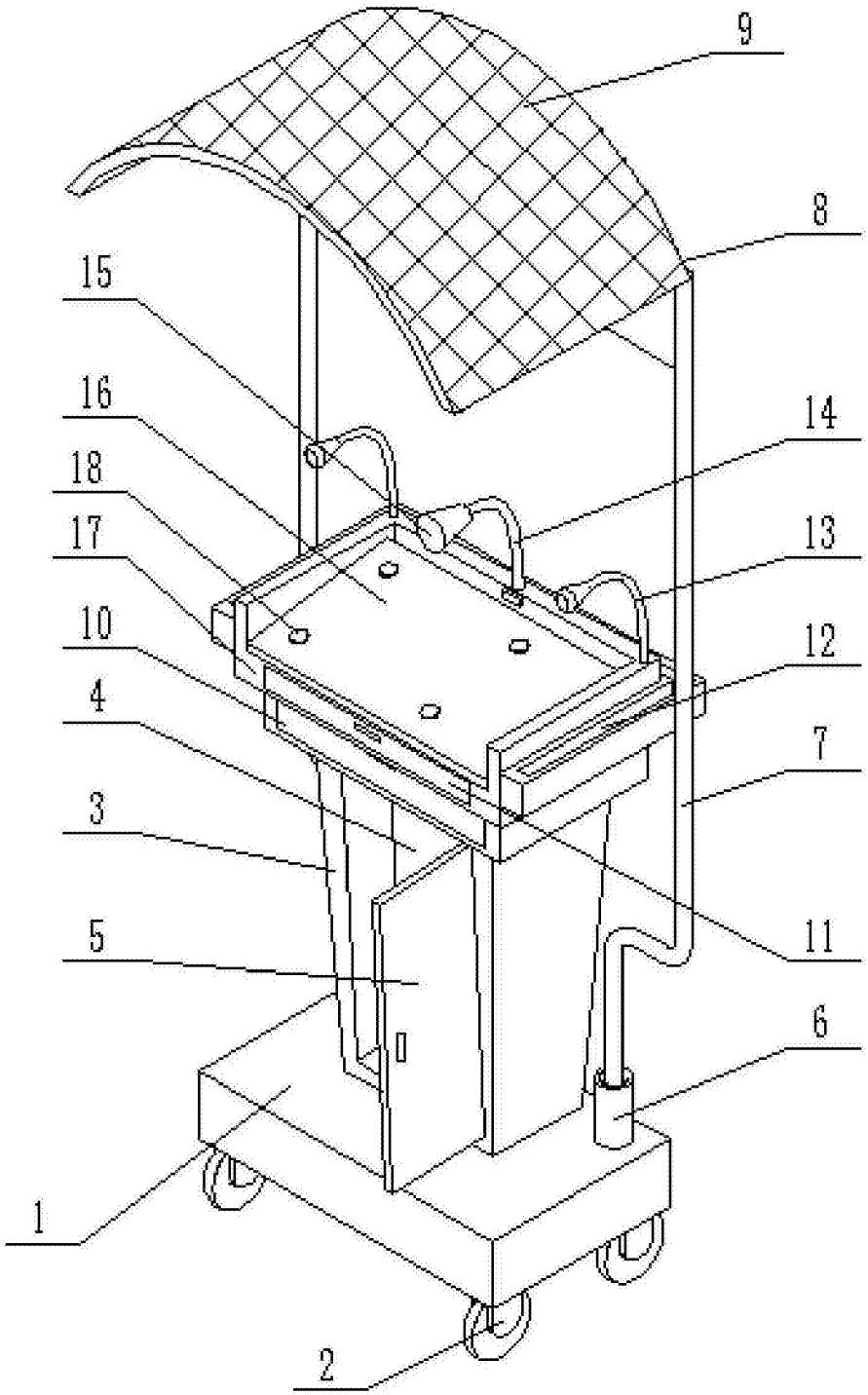


图1

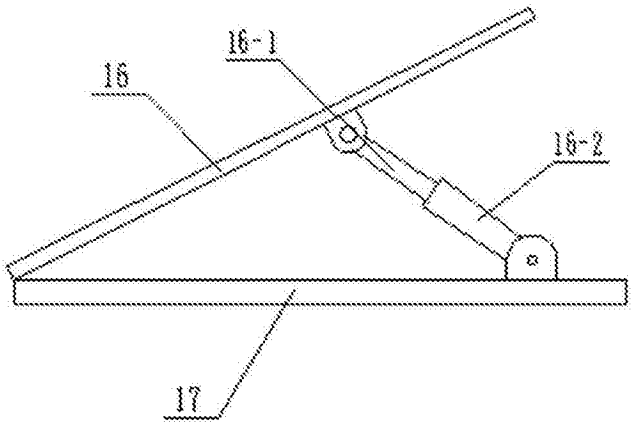


图2