(19)中华人民共和国国家知识产权局

(12)实用新型专利

(10)授权公告号 CN 213925487 U
(45)授权公告日 2021.08.10

(21)申请号 202022871411.1

(22)申请日 2020.12.01

(73)专利权人 天津市丰航服装有限公司
地址 300000 天津市津南区辛庄镇辛庄创意产业园区津沽路818号辛庄经济服务中心203-24

(72)发明人 胡嘉闻

(74)专利代理机构 北京盛凡智荣知识产权代理有限公司 11616
代理人 戴龙泽

(51)Int.Cl.
D06C 15/00(2006.01)
D06C 15/08(2006.01)
D06G 1/00(2006.01)
B65H 18/10(2006.01)
B65H 23/34(2006.01)
B65H 16/06(2006.01)

权利要求书1页 说明书4页 附图2页

(54)实用新型名称

一种用于纺织加工的平压装置

(57)摘要

本实用新型属于纺织加工技术领域，尤其为一种用于纺织加工的平压装置，包括底板，向下推动升降辊，使升降辊在滑条的作用下下移，同时弹簧受力拉伸，使升降辊推动固定销向下移动，直至将升降辊将纺织布与平压板夹紧，再向靠近限位孔的一端拉动固定销，使固定销在拉簧的作用下与限位孔卡接，进而便于将纺织布夹持平压，将纺织布放置在加热辊的表面，在电磁线圈的作用下使加热辊变热，促使纺织布加热，进而可将纺织布内部的湿气加热蒸发，进而可将褶皱的纺织布进行平压，同时活性炭层可将纺织布表面残留的灰尘进行吸附，启动第一电机，使第一电机带动卷布辊和收布辊转动，使卷布辊将纺织布散开，收布辊可将平压后的纺织布进行卷起整理。

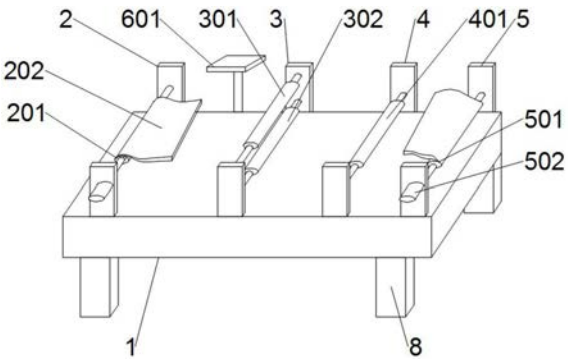

CN 213925487 U

1.一种用于纺织加工的平压装置,包括底板(1),其特征在于:所述底板(1)的上端面从左至右依次安装有两个相对的第一支架(2)、第二支架(3)、第三支架(4)和第四支架(5),两个所述第二支架(3)之间安装有平压板(302)和升降辊(301),所述升降辊(301)位于平压板(302)的上方,两个所述第二支架(3)的内部均开设有凹槽(303)和多个均匀分布的限位孔(308),多个所述限位孔(308)分别位于两个凹槽(303)相背的一侧,两个所述凹槽(303)的内部安装有滑条(304),所述滑条(304)的外壁套接有弹簧(305),所述升降辊(301)的两端分别贯穿两个第二支架(3)并延伸两个第二支架(3)的内部与弹簧(305)固定连接,所述升降辊(301)两端的下端面均固定连接有固定销(306),两个所述固定销(306)的另一端与限位孔(308)相匹配;

两个所述第三支架(4)之间转动连接有加热辊(401),所述加热辊(401)的外壁固定连接有活性炭层(402),所述加热辊(401)的内壁安装有电磁线圈(403);

两个所述第一支架(2)之间转动连接有卷布辊(201),两个所述第四支架(5)之间转动连接有收布辊(501),位于前端面的第一支架(2)和第四支架(5)的正面均安装有第一电机(502),所述卷布辊(201)的外壁缠绕有纺织布(202)。

2.根据权利要求1所述的一种用于纺织加工的平压装置,其特征在于:两个所述固定销(306)的中部分别固定连接有拉簧(307),两个所述固定销(306)的上端面均固定连接有推杆(309),两个所述推杆(309)的上端面均贯穿第二支架(3)的上端面并延伸至第二支架(3)的外部。

3.根据权利要求1所述的一种用于纺织加工的平压装置,其特征在于:所述底板(1)的下端面安装有水箱(6),所述水箱(6)的上端面连通有出水管(602),所述出水管(602)的上端面连通有集水槽(601),所述集水槽(601)位于底板(1)的上方,所述集水槽(601)的下端面开设有多个均匀分布的出水孔(603)。

4.根据权利要求1所述的一种用于纺织加工的平压装置,其特征在于:所述底板(1)的上端面安装有第二电机(7),所述第二电机(7)的输出端固定连接有转杆(701),所述转杆(701)的另一端固定连接有主动轮(702),所述主动轮(702)的外壁活动连接有皮带,所述主动轮(702)通过皮带活动连接有从动轮(703),所述从动轮(703)套接在平压板(302)一端的外壁。

5.根据权利要求2所述的一种用于纺织加工的平压装置,其特征在于:所述底板(1)的下端面固定连接有四个支撑柱(8),所述推杆(309)呈L形状。

一种用于纺织加工的平压装置

技术领域

[0001] 本实用新型涉及纺织加工技术领域，具体涉及一种用于纺织加工的平压装置。

背景技术

[0002] 纺织原意是取自纺纱与织布的总称，但是随着纺织知识体系和学科体系的不断发展和完善，特别是非织造纺织材料和三维复合编织等技术产生后，现在的纺织已经不仅是传统的手工纺纱和织布，也包括无纺布技术，现代三维编织技术，现代静电纳米成网技术等生产的服装用、产业用、装饰用纺织品。

[0003] 但现有的用于纺织加工的平压装置存在以下问题：

[0004] 1、现有的用于纺织加工的平压装置大多通过人工完成，不仅费时费力，而且纺织物的平压效果还欠佳；

[0005] 2、现有的用于纺织加工的平压装置不能将平压后的纺织布料进行收集整理。

实用新型内容

[0006] 为解决上述背景技术中提出的问题，本实用新型提供了一种用于纺织加工的平压装置，具有平压纺织布以及可将平压后的纺织布进行整理的特点。

[0007] 为实现上述目的，本实用新型提供如下技术方案：一种用于纺织加工的平压装置，包括底板，所述底板的上端面从左至右依次安装有两个相对的第一支架、第二支架、第三支架和第四支架，两个所述第二支架之间安装有平压板和升降辊，所述升降辊位于平压板的上方，两个所述第二支架的内部均开设有凹槽和多个均匀分布的限位孔，多个所述限位孔分别位于两个凹槽相背的一侧，两个所述凹槽的内部安装有滑条，所述滑条的外壁套接有弹簧，所述升降辊的两端分别贯穿两个第二支架并延伸两个第二支架的内部与弹簧固定连接，所述升降辊两端的下端面均固定连接有固定销，两个所述固定销的另一端与限位孔相匹配；

[0008] 两个所述第三支架之间转动连接有加热辊，所述加热辊的外壁固定连接有活性炭层，所述加热辊的内壁安装有电磁线圈；

[0009] 两个所述第一支架之间转动连接有卷布辊，两个所述第四支架之间转动连接有收布辊，位于前端面的第一支架和第四支架的正面均安装有第一电机，所述卷布辊的外壁缠绕有纺织布。

[0010] 为了将纺织布夹紧在升降辊与平压板之间，作为本实用新型一种用于纺织加工的平压装置优选的，两个所述固定销的中部分别固定连接有拉簧，两个所述固定销的上端面均固定连接有推杆，两个所述推杆的上端面均贯穿第二支架的上端面并延伸至第二支架的外部。

[0011] 为了将纺织布浸湿，同时进一步隔离多个产品，作为本实用新型一种用于纺织加工的平压装置优选的，所述底板的下端面安装有水箱，所述水箱的上端面连通有出水管，所述出水管的上端面连通有集水槽，所述集水槽位于底板的上方，所述集水槽的下端面开设

有多个均匀分布的出水孔。

[0012] 为了对纺织布进行平压，作为本实用新型一种用于纺织加工的平压装置优选的，所述底板的上端面安装有第二电机，所述第二电机的输出端固定连接有转杆，所述转杆的另一端固定连接有主动轮，所述主动轮的外壁活动连接有皮带，所述主动轮通过皮带活动连接有从动轮，所述从动轮套接在平压板一端的外壁。

[0013] 为了将整个装置进行支撑和稳定，作为本实用新型一种用于纺织加工的平压装置优选的，所述底板的下端面固定连接有四个支撑柱，所述推杆呈L形状。

[0014] 与现有技术相比，本实用新型的有益效果是：

[0015] 1、该种用于纺织加工的平压装置，向下推动升降辊，使升降辊在滑条的作用下下移，同时弹簧受力拉伸，使升降辊推动固定销向下移动，直至将升降辊将纺织布与平压板夹紧，再向靠近限位孔的一端拉动固定销，使固定销在拉簧的作用下与限位孔卡接，进而便于将纺织布夹持平压。

[0016] 2、该种用于纺织加工的平压装置，将纺织布放置在加热辊的表面，在电磁线圈的作用下使加热辊变热，促使纺织布加热，进而可将纺织布内部的湿气加热蒸发，进而可将褶皱的纺织布进行平压，同时活性炭层可将纺织布表面残留的灰尘进行吸附。

[0017] 3、该种用于纺织加工的平压装置，启动第一电机，使第一电机带动卷布辊和收布辊转动，使卷布辊将纺织布散开，收布辊可将平压后的纺织布进行卷起整理。

[0018] 综上所述，该种用于纺织加工的平压装置实现了对纺织布的平压提高了效率，以及可将平压后的纺织布进行整理的效果。

附图说明

[0019] 附图用来提供对本实用新型的进一步理解，并构成说明书的一部分，与本实用新型的实施例一起用于解释本实用新型，并不构成对本实用新型的限制。

[0020] 在附图中：

[0021] 图1为本实用新型的一种用于纺织加工的平压装置结构图；

[0022] 图2为本实用新型的升降辊和平压板剖面图；

[0023] 图3为本实用新型加热辊结构图；

[0024] 图4为本实用新型水箱和集水槽结构图。

[0025] 图中，1、底板；2、第一支架；201、卷布辊；202、纺织布；3、第二支架；301、升降辊；302、平压板；303、凹槽；304、滑条；305、弹簧；306、固定销；307、拉簧；308、限位孔；309、推杆；4、第三支架；401、加热辊；402、活性炭层；403、电磁线圈；5、第四支架；501、收布辊；502、第一电机；6、水箱；601、集水槽；602、水管；603、出水孔；7、第二电机；701、转杆；702、主动轮；703、从动轮；8、支撑柱。

具体实施方式

[0026] 为了使本实用新型的目的、技术方案及优点更加清楚明白，以下结合附图及实施例，对本实用新型进行进一步详细说明。应当理解，此处所描述的具体实施例仅仅用以解释本实用新型，并不用于限定本实用新型。

[0027] 在本实用新型的描述中，需要理解的是，术语“长度”、“宽度”、“上”、“下”、“前”、

“后”、“左”、“右”、“竖直”、“水平”、“顶”、“底”“内”、“外”等指示的方位或位置关系为基于附图所示的方位或位置关系，仅是为了便于描述本实用新型和简化描述，而不是指示或暗示所指的装置或元件必须具有特定的方位、以特定的方位构造和操作，因此不能理解为对本实用新型的限制。此外，在本实用新型的描述中，“多个”的含义是两个或两个以上，除非另有明确具体的限定。

[0028] 请参阅图1-4，本实用新型提供以下技术方案：一种用于纺织加工的平压装置，包括底板1，底板1的上端面从左至右依次安装有两个相对的第一支架2、第二支架3、第三支架4和第四支架5，两个第二支架3之间安装有平压板302和升降辊301，升降辊301位于平压板302的上方，两个第二支架3的内部均开设有凹槽303和多个均匀分布的限位孔308，多个限位孔308分别位于两个凹槽303相背的一侧，两个凹槽303的内部安装有滑条304，滑条304的外壁套接有弹簧305，升降辊301的两端分别贯穿两个第二支架3并延伸两个第二支架3的内部与弹簧305固定连接，升降辊301两端的下端面均固定连接有固定销306，两个固定销306的另一端与限位孔308相匹配；

[0029] 两个第三支架4之间转动连接有加热辊401，加热辊401的外壁固定连接有活性炭层402，加热辊401的内壁安装有电磁线圈403；

[0030] 两个第一支架2之间转动连接有卷布辊201，两个第四支架5之间转动连接有收布辊501，位于前端面的第一支架2和第四支架5的正面均安装有第一电机502，卷布辊201的外壁缠绕有纺织布202。

[0031] 本实施例中：向下推动升降辊301，使升降辊301在滑条304的作用下下移，同时弹簧305受力拉伸，使升降辊301推动固定销306向下移动，直至将升降辊301将纺织布与平压板302夹紧，再向靠近限位孔308的一端拉动固定销306，使固定销306在拉簧307的作用下与限位孔卡接，进而便于将纺织布夹持平压；

[0032] 将纺织布放置在加热辊401的表面，在电磁线圈403的作用下使加热辊401变热，促使纺织布加热，进而可将纺织布内部的湿气加热蒸发，进而可将褶皱的纺织布进行平压，同时活性炭层402可将纺织布表面残留的灰尘进行吸附；

[0033] 启动第一电机502型号为Y315L1-4，使第一电机502带动卷布辊201和收布辊501转动，使卷布辊201将纺织布散开，收布辊501可将平压后的纺织布进行卷起整理。

[0034] 作为本实用新型的一种技术优化方案，两个固定销306的中部分别固定连接有拉簧307，两个固定销306的上端面均固定连接有推杆309，两个推杆309的上端面均贯穿第二支架3的上端面并延伸至第二支架3的外部。

[0035] 本实施例中：手动推动推杆309，使推杆309带动固定销306向限位孔308移动，同时拉簧307受力拉伸，直至固定销306卡进限位孔308内，将升降辊301与第二支架3进行固定，以便于将纺织布夹紧在升降辊301与平压板302之间。

[0036] 作为本实用新型的一种技术优化方案，底板1的下端面安装有水箱6，水箱6的上端面连通有出水管602，出水管602的上端面连通有集水槽601，集水槽601位于底板1的上方，集水槽601的下端面开设有多个均匀分布的出水孔603。

[0037] 本实施例中：将水箱6内的水通过出水管602抽取至集水槽601内，再通过出水孔603将水洒落在纺织布的表面，进而可将纺织布浸湿，以便于下一步工作的顺利进行。

[0038] 作为本实用新型的一种技术优化方案，底板1的上端面安装有第二电机7，第二电

机7的输出端固定连接有转杆701，转杆701的另一端固定连接有主动轮702，主动轮702的外壁活动连接有皮带，主动轮702通过皮带活动连接有从动轮703，从动轮703套接在平压板302一端的外壁。

[0039] 本实施例中：启动第二电机7型号为Y315L1-4，使第二电机7带动转杆701转动，促使主动轮702通过皮带带动从动轮703转动，进而可带动平压板302转动，从而在平压板302转动的作用下对纺织布进行平压。

[0040] 作为本实用新型的一种技术优化方案，底板1的下端面固定连接有四个支撑柱8，推杆309呈L形状。

[0041] 本实施例中：通过支撑柱8可将整个装置进行支撑和稳定，推杆309呈L形，便于推动推杆309。

[0042] 本实用新型的工作原理及使用流程：首先启动第一电机502，使第一电机502带动卷布辊201和收布辊501转动，使卷布辊201将纺织布散开，将纺织布放置在平压板302的表面，接着向下推动升降辊301，使升降辊301在滑条304的作用下下移，同时弹簧305受力拉伸，使升降辊301推动固定销306向下移动，直至将升降辊301将纺织布与平压板302夹紧，其次手动推动推杆309，使推杆309带动固定销306向限位孔308移动，使固定销306在拉簧307的作用下与限位孔卡接，再接着启动第二电机7，使第二电机7带动转杆701转动，促使主动轮702通过皮带带动从动轮703转动，进而可带动平压板302转动对纺织布平压，最后将纺织布放置在加热辊401的表面，在电磁线圈403的作用下使加热辊401变热，促使纺织布加热，进而可将纺织布内部的湿气加热蒸发，进而可将褶皱的纺织布进行平压，收布辊501可将平压后的纺织布进行卷起整理。

[0043] 以上仅为本实用新型的较佳实施例而已，并不用以限制本实用新型，凡在本实用新型的精神和原则之内所作的任何修改、等同替换和改进等，均应包含在本实用新型的保护范围之内。

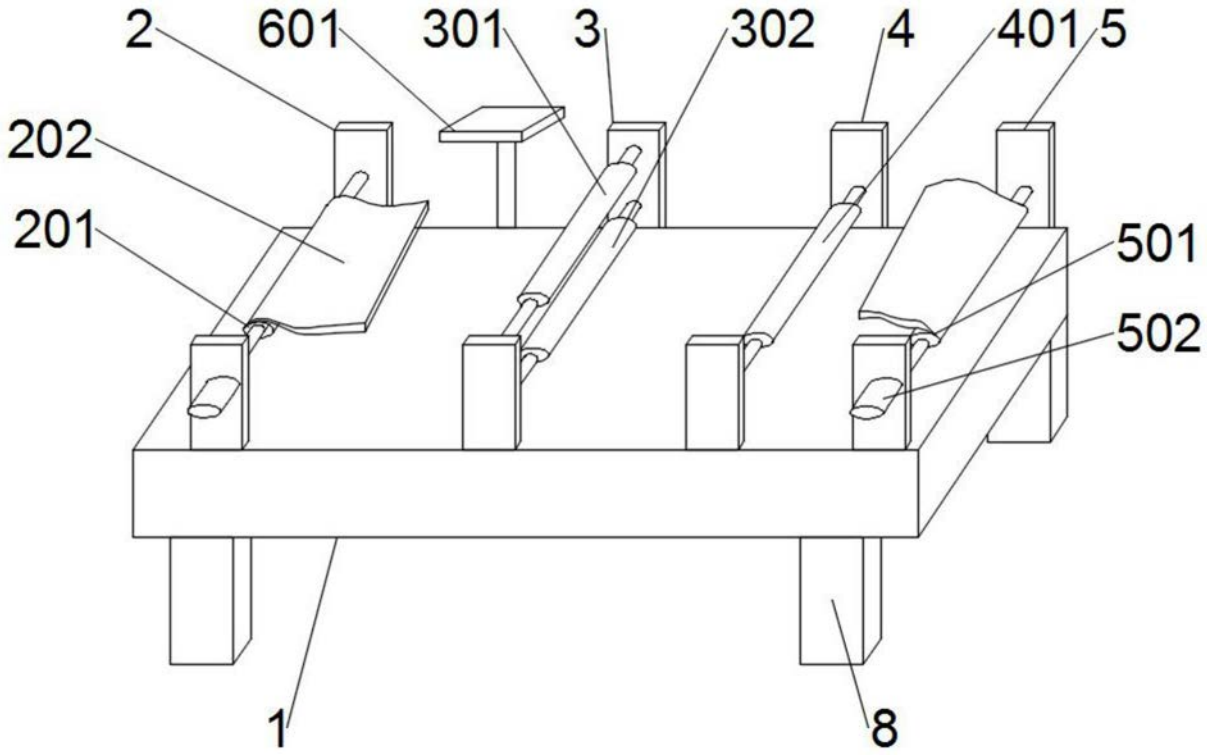
2
601
301
3
302
4
401
5
202
201
501
502
1
8

图1

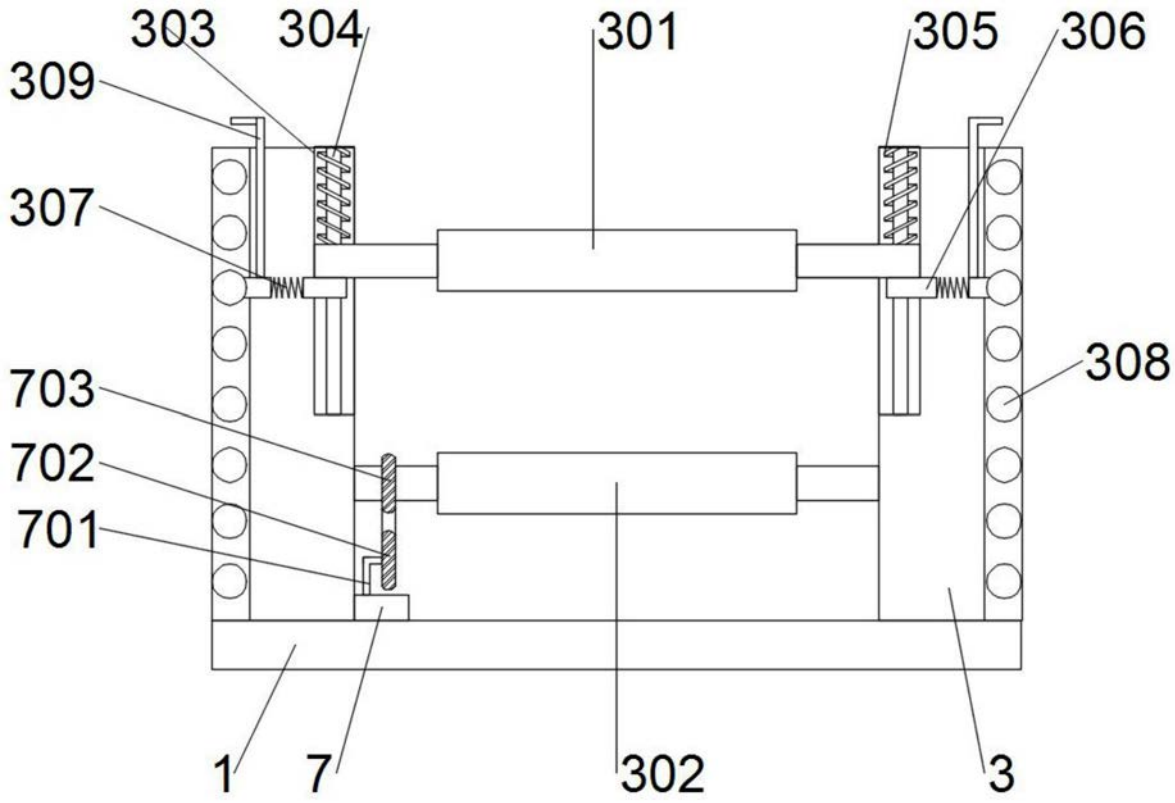
303
304
301
305
306
309
307
308
703
702
701
1
7
302
3

图2

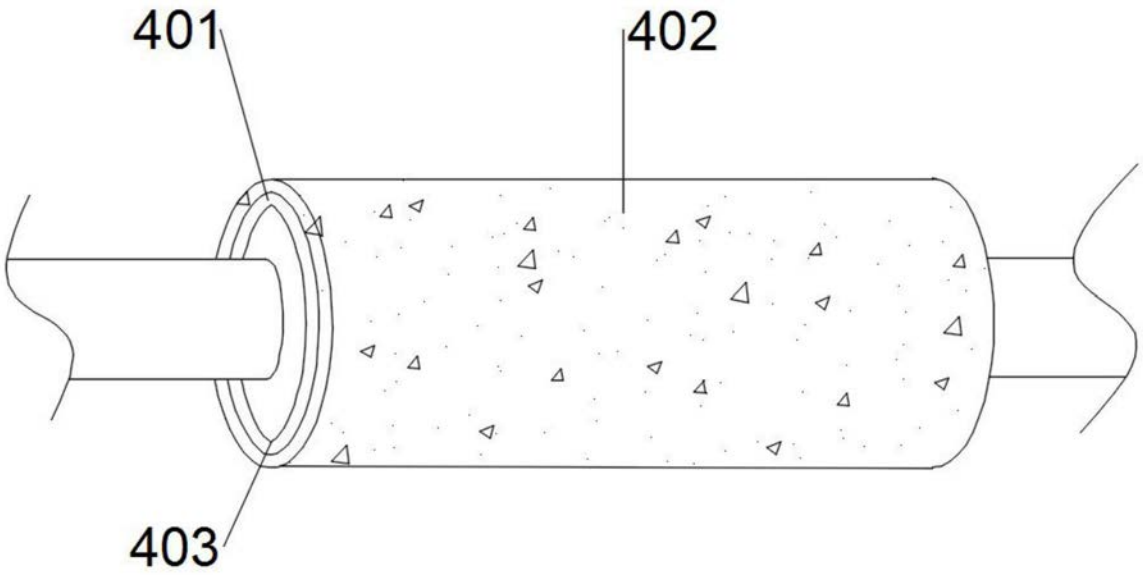

图3

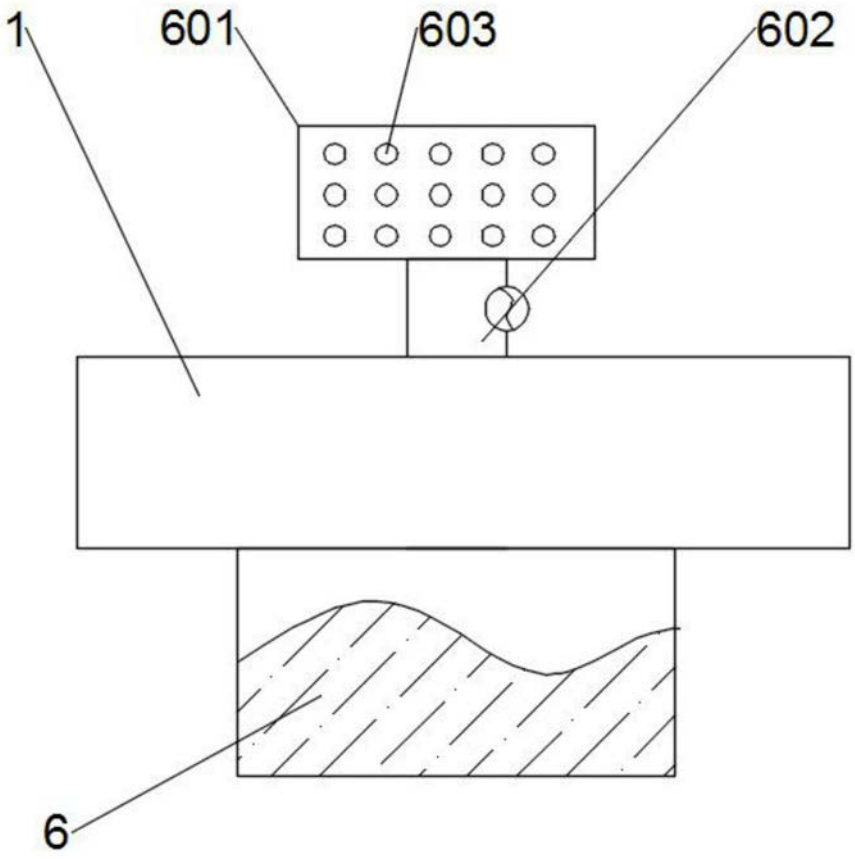

图4